Steinbach

Originalbetriebsanleitung / Original owner's manual / Notice originale / Istruzioni originali / Manual original / Původní návod k používání / Eredeti használati utasítás / Izvirna navodila / Pôvodný návod na použitie / Instrukcja oryginalna / Instrucțiuni originale / Originalne upute / Оригинална инструкция / Orijinal kullanım talimatları

Schwimmbadreiniger

Twin

de	Schwimmbadreiniger.....4	en	Pool cleaner.....28
fr	Nettoyeur de piscine.....51	it	Pulitore per piscina.....75
es	Limpiafondos de piscina.....99	cs	Čistič bazénů..... 123
hu	Úszómedence tisztító..... 146	sl	Čistilnik bazena..... 170
sk	Čistič bazénu..... 193	pl	Odkurzacz basenowy.....216
ro	Dispozitiv de curățare a piscinei..... 240	hr	Čistač bazena.....264
bg	Уред за почистване на басейни.....287	tr	Yüzme havuzu temizleyicisi.....313

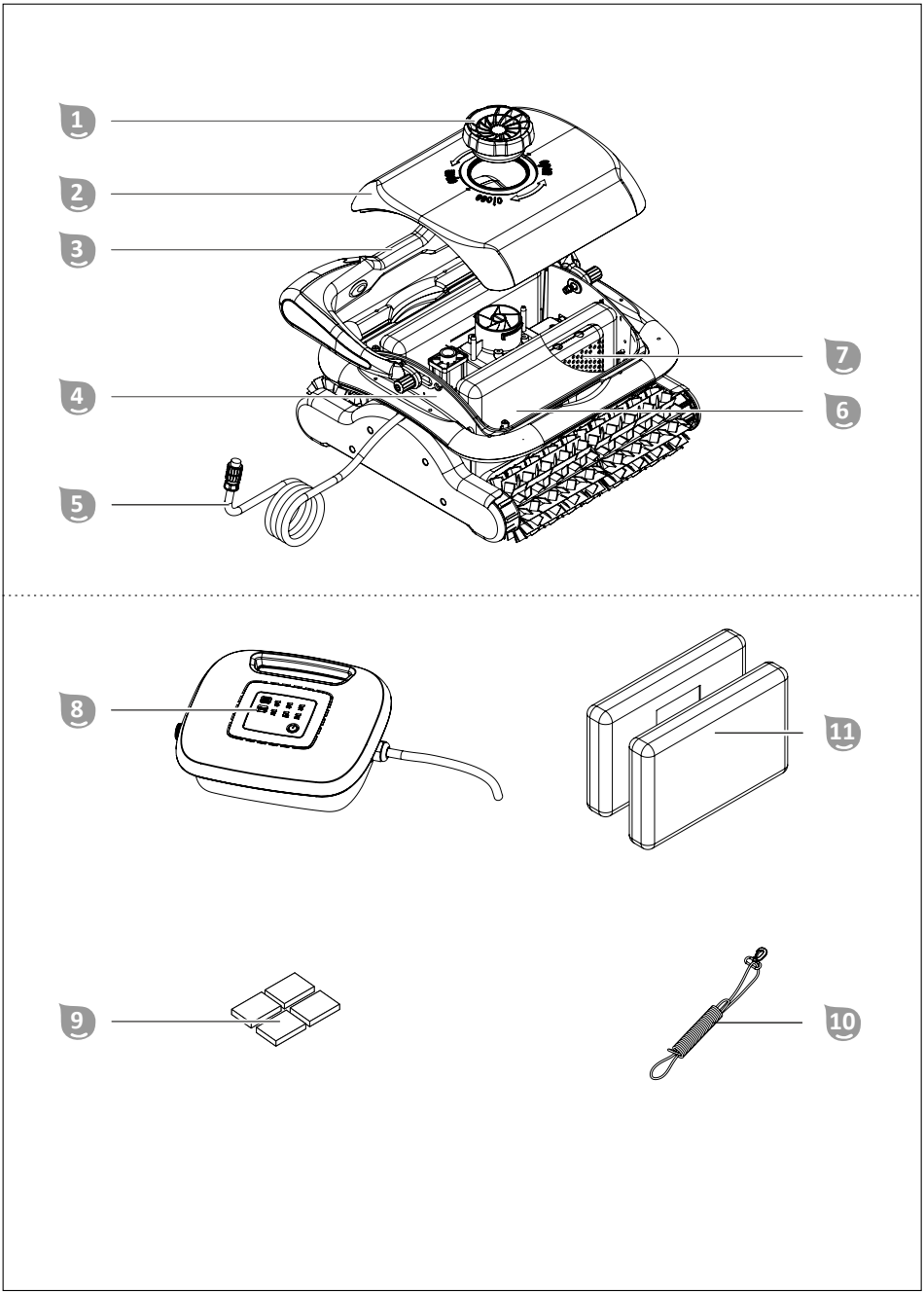
1
2
3
4
5
6
7
8
9
10
11

Dotazione/Parti del dispositivo

1. Vite di fissaggio
2. Parte superiore
3. Maniglia
4. Parte inferiore
5. Cavo galleggiante
6. Sacchetto per il filtro in materiale plastico, 2x
7. Unità filtro, 2x
8. Unità di controllo
9. Supporto di galleggiabilità, 4x
10. Fune di sicurezza
11. Sacchetto per il filtro in tessuto, 2x

Manuale d’uso (senza illustrazione)

Sommario

Panoramica prodotto.....2
Dotazione/Parti del dispositivo.....74
Informazioni generali.....76
Spiegazione dei simboli..... 76
Sicurezza..... 77
Sconfezionamento e controllo della dotazione.....80
Descrizione.....81
Descrizione del pulitore per piscina..... 81
Funzioni dell'unità di controllo..... 81
Utilizzo..... 83
Pulizia della vasca..... 83
Messa fuori servizio del dispositivo.....87
Pulizia..... 88
Pulizia del dispositivo..... 88
Stoccaggio..... 90
Ricerca anomalie..... 90
Dati tecnici..... 94
Pezzi di ricambio.....95
Dichiarazione di conformità.....97
Smaltimento.....97

Informazioni generali

Leggere e conservare il manuale d'uso

Il presente manuale d'uso appartiene al pulitore per piscina Twin (a seguito indicato come il "dispositivo"). Esso contiene importanti informazioni sulla messa in funzione e sull'uso.

Prima di usare il dispositivo, leggere attentamente il manuale d'uso, in particolare le avvertenze di sicurezza. La mancata osservanza delle istruzioni presenti nel manuale d'uso possono provocare gravi lesioni o danni al dispositivo.

Il manuale d'uso di basa sulle norme e i regolamenti in vigore nell'ambito dell'Unione Europea. All'estero è necessario attenersi anche alle direttive e alla leggi vigenti nel rispettivo Paese.

Conservare il manuale d'uso per ulteriore consultazione. In caso di cessione a terzi del dispositivo, deve essere obbligatoriamente fornito anche il presente manuale d'uso.

Uso previsto

Il dispositivo è indicato esclusivamente per la pulizia di piscine private. Il dispositivo non è indicato per le piscine con rivestimento in pellicola il cui spessore è inferiore a 0,4 mm. Il dispositivo non è indicato per piscine interrate, in acciaio inox, piastrellate o con bordo gonfiabile.

Il dispositivo non è adatto per la vasca con scaletta fissa.

È destinato esclusivamente all'uso privato e non all'ambito professionale. Utilizzare il dispositivo solo in base alle descrizioni del presente manuale d'uso. Ogni altro tipo di utilizzo è da considerarsi come non conforme alla destinazione d'uso e può provocare danni materiali o lesioni alle persone. Il dispositivo non è un giocattolo per bambini.

Il fabbricante o il rivenditore declinano qualsiasi responsabilità per danni derivanti dall'uso errato o non conforme alla destinazione d'uso.

Spiegazione dei simboli

I simboli del presente manuale d'uso vengono utilizzati sul dispositivo o sull'imballaggio.

Questo simbolo fornisce utili informazioni aggiuntive sul montaggio o sull'utilizzo.

Dichiarazione di conformità (vedi capitolo "Dichiarazione di conformità"): I prodotti identificati con questo simbolo soddisfano tutte le norme comunitarie applicabili nello Spazio economico europeo.

Per aprire l'imballaggio non utilizzare mai coltelli affilati o altri oggetti appuntiti. Facendo così si potrebbe danneggiare il contenuto della confezione.

Peso dell'imballaggio.

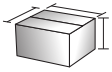

Dimensioni dell'imballaggio.

Sicurezza

Le seguenti parole segnale sono utilizzate in queste istruzioni per l'uso.

⚠ **AVVERTIMENTO!**	Questo simbolo/parola segnale descrive un pericolo di media entità che, se non viene evitato, può provocare gravi lesioni o morte.
⚠ **ATTENZIONE!**	Questo simbolo/parola segnale descrive un pericolo di bassa entità che, se non viene evitato, può provocare lievi lesioni.
AVVISO!	Questa parola segnale mette in guardia da possibili danni materiali.

Avvertenze di sicurezza generali

⚠ AVVERTIMENTO!

Pericolo di scossa elettrica!

L'installazione elettrica errata oppure la tensione di rete troppo alta possono causare una scossa elettrica.

- Collegare il cavo di alimentazione solo se la tensione di rete della presa corrisponde ai dati riportati sulla targhetta.
- Collegare il cavo di alimentazione esclusivamente ad una presa facilmente accessibile, in modo che, in caso di guasto, questa possa essere scollegata velocemente dalla rete elettrica.
- Collegare il cavo di rete solo a un contatto di sicurezza-presa con messa a terra.

- Collegare il dispositivo sono a una presa con contatto di sicurezza, protetto per almeno 16 A.
- Il dispositivo deve essere alimentato attraverso un interruttore differenziale (RCD) con corrente di dispersione non superiore a 30 mA.
- Non usare il dispositivo in caso di danni visibili o se il cavo di collegamento è difettoso.
- Non aprire il dispositivo e in caso di riparazioni rivolgersi al personale specializzato. Contattare l'indirizzo dell'assistenza che è indicato sul retro del manuale. Si esclude categoricamente qualsiasi responsabilità e interventi in garanzia in caso di riparazioni eseguite autonomamente, collegamenti errati o uso non conforme alla destinazione d'uso del dispositivo.
- Non toccare mai il cavo di alimentazione con le mani umide.
- Per staccare la spina, non tirare mai il cavo di alimentazione dalla presa, bensì afferrare sempre la spina.
- Non utilizzare mai il cavo di collegamento come maniglia.
- Tenere il dispositivo e il cavo di alimentazione a debita distanza da fiamme vive e superfici calde.
- Non mettere alcun tipo di oggetto sul cavo di collegamento.
- Non posare mail il cavo di rete sotto terra.
- Installare il cavo di collegamento in modo tale che non vi si inciampi.
- Non piegare il cavo di collegamento e non metterlo su bordi taglienti.
- Non utilizzare mai il dispositivo durante un temporale. Spegnerlo e staccare il cavo di alimentazione dalla presa.
- Se non utilizzate il dispositivo, lo pulite o in caso di guasto, spegnerlo sempre e distaccarlo dalla rete elettrica.
- Per le riparazioni devono essere usati solo componenti che corrispondono ai dati originali dell'apparecchio. Questo

dell'apparecchio contiene parti elettriche e meccaniche essenziali ai fini della protezione da fonti di pericolo.
- Utilizzare solo pezzi di ricambio e accessori forniti o consigliati dal fabbricante. Se venissero utilizzati dei componenti non originali, decadrebbe immediatamente il diritto di garanzia.
- Non utilizzare il dispositivo con un timer esterno oppure con un sistema a distanza separato.

AVVISO!

- Utilizzare solo l'unità di controllo in dotazione al dispositivo.
- Non mettere mai in funzione il dispositivo al di fuori dell'acqua perché potrebbe subire rapidamente dei danni.

Avvertenze di sicurezza per le persone

⚠ AVVERTIMENTO!

Pericolo per bambini e persone con mobilità fisica ridotta, deficit delle facoltà mentali ed emotive (ad es. soggetti parzialmente invalidi, anziani con capacità fisiche e mentali limitate) oppure prive di esperienza e delle necessarie conoscenze (ad es. bambini non neonati).

L'uso scorretto del dispositivo può causare lesioni gravi o danni al dispositivo stesso.
- Permettere ad altre persone di utilizzare il dispositivo dopo che essi abbiano letto attentamente le istruzioni, le abbiano capite bene e abbiano compreso l'impiego corretto e quindi i possibili pericoli collegati.
- Non lasciare mai da sole persone con limitate capacità fisiche, sensoriali o mentali (ad es. bambini o persone sotto l'influsso di alcol) oppure con poca esperienza e conoscenza (ad es. bambini) nelle vicinanze del dispositivo.

- Non permettere di utilizzare il dispositivo ai bambini, alle persone con capacità fisiche, senso-percettive e mentali ridotte, e a chi non possiede esperienza e conoscenze sufficienti.
- È vietato far pulire e far eseguire la manutenzione utente ai bambini.
- Vietare ai bambini di giocare con il dispositivo o con il cavo di alimentazione.
- Non mettere mai in funzione il dispositivo se non siete perfettamente coscienti (ad es. sotto gli influssi di droghe, alcol, farmaci o se siete molto stanchi).

⚠ AVVERTIMENTO!

Pericolo di lesioni a causa di mancanza di qualifiche!

Poca esperienza o capacità nell'uso degli attrezzi necessari e poca conoscenza dei regolamenti regionali e legislativi per l'esecuzione di lavori artigianali possono causare gravi lesioni o danni materiali.

- Per tutti i lavori incaricare del personale specializzato, soprattutto per i lavori di cui non sia ha esperienza e per cui è difficile valutare i rischi.

Sconfezionamento e controllo della dotazione

AVVISO!

L'apertura incauta dell'imballaggio, per esempio con un oggetto affilato o appuntito, può causare il danneggiamento del dispositivo.

- Aprire l'imballaggio con cautela.
- Non inserire mai nell'imballaggio oggetti taglienti o appuntiti.

⚠ AVVERTIMENTO!

Pericolo di soffocamento con il materiale d'imballaggio!

L'intrappolamento della testa nella pellicola d'imballaggio o l'ingestione di altre parti del materiale d'imballaggio, possono

causare la morte per soffocamento. Soprattutto per i bambini come anche per le persone con limitate capacità cognitive, che non sono in grado di valutare correttamente la situazione a causa di poca conoscenza o esperienza, sussiste un elevato potenziale di pericolo.

- Fare attenzione che, sia i bambini che le persone con limitate capacità cognitive, non giochino con il materiale d'imballaggio.

AVVISO!

Elevato pericolo di danneggiamento se il dispositivo viene immagazzinato o trasportato senza imballaggio.

- Non smaltire l'imballaggio.
- In caso di danneggiamento, sostituire l'imballaggio con un'alternativa altrettanto resistente.

Controllare la completezza e l'eventuale presenza di danni della fornitura

1. Aprire l'imballaggio possibilmente con cautela.
2. Estrarre tutti i pezzi dall'imballaggio.
3. Controllare la completezza della fornitura.
4. Controllare che la fornitura non presenti danni.

Descrizione

Descrizione del pulitore per piscina

Il dispositivo pulisce la base e le pareti della vasca della piscina. Il rullo di pulizia del dispositivo stacca il biofiltro nella vasca ma non elimina le alghe. Vengono filtrate le particelle di sporco staccate e quelle che galleggiano nell'acqua.

Funzioni dell'unità di controllo

L'alimentatore di rete integrato nell'unità di controllo alimenta il pulitore per piscina con corrente continua da 20 V.

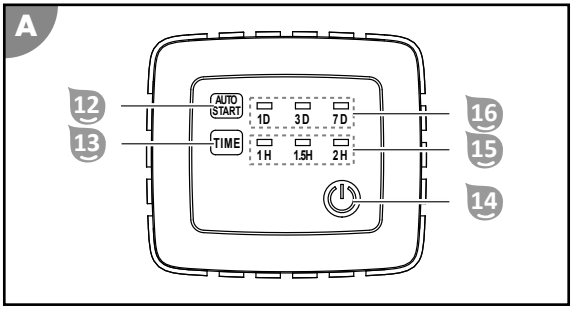

Funzione Autostart 12 16

Questa funzione imposta lo start funzionamento automatico.

Il tasto AUTOSTART 12 passa tra i diversi intervalli di pulizia. L'indicatore al LED sempre acceso 16 visualizza lo start funzionamento della modalità selezionata. Se non vi è alcun intervallo di pulizia selezionato, i LED lampeggiano oppure nessun LED del display a LED è accesso 16.

- 1D ripete la pulizia ogni giorno.
- 3D ripete la pulizia ogni 3 giorni.
- 7D ripete la pulizia ogni 7 giorni.

Funzione Time 13 15

Questa funzione definisce la durata.

Il tasto TIME 13 passa da una durata all'altra. Il display a LED 15 indica lo start funzionamento attualmente selezionato e la modalità attiva lampeggia.

- 1H termina la pulizia dopo 1 ora.
- 1.5H termina la pulizia dopo 1,5 ora.
- 2H termina la pulizia dopo 2 ore.

Funzione On/Off 14

Questa funzione accende e spegne il dispositivo.

Il tasto ON/OFF 14 permette di passare da una funzione all'altra:

- ON accende il dispositivo e avvia il ciclo di pulizia selezionato.
- OFF interrompe la pulizia e spegnere contemporaneamente il dispositivo.

Utilizzo

Prima dell'uso, eseguire sempre i seguenti controlli:

- Vi sono danni visibili sul dispositivo?
- Vi sono danni visibili sugli elementi di comando?
- I singoli componenti funzionano correttamente?
- Gli accessori sono in perfetto stato?
- Tutte i cavi sono in perfetto stato?

Non utilizzare mai un dispositivo o gli accessori danneggiati. Incaricare il fabbricante, il suo servizio clienti o una persona con equivalente qualifica professionale di ispezionare e riparare il dispositivo.

Pulizia della vasca

Prima di iniziare a pulire la vasca, fare attenzione ai seguenti elementi:

- Prima della messa in funzione e dopo un periodo di non utilizzo prolungato, si consiglia di pulire accuratamente il dispositivo.
- Rimuovere gli eventuali coperchi o pellicole dalla vasca.
- Rimuovere tutti gli ostacoli (ad es. scala) dalla vasca.
- Spegnere l'impianto di filtraggio della vasca almeno un'ora prima dell'inizio della pulizia in modo che lo sporco possa depositarsi sul fondo.
- Non mettere mai in funzione il dispositivo al di fuori dell'acqua perché potrebbe subire rapidamente dei danni.

Per pulire la vasca procedere come segue:

1. selezionare il tipo di sacchetto per il filtro in base alle impurità nell'acqua.
2. Inserire le unità filtro.
3. Immergere il dispositivo nella vasca.
4. Collegare l'unità di controllo al dispositivo e all'alimentazione.
5. Selezionare la funzione Autostart desiderata. Vedere il capitolo "Funzioni dell'unità di controllo".
6. Avviare il programma di pulizia e impostare la durata in base alle dimensioni della vasca. Vedere il capitolo "Funzioni dell'unità di controllo".

Selezione del sacchetto per il filtro

Il dispositivo viene fornito con sacchetti per il filtro diversi.

Selezionare il sacchetto per il filtro adatto in base alle impurità dell'acqua oppure eseguire dapprima una pulizia grossolana e poi una pulizia più completa.

Impurità grossolane

Sacchetto per il filtro in materiale plastico (nero) 6 per raccogliere insetti e foglie

Impurità fini

Sacchetto per il filtro in tessuto (bianco) 11 per raccoglire polline e sabbia

AVVISO!

I sacchetti per il filtro sovrapposti possono portare al surriscaldamento del motore.

- Non infilare mai più di un sacchetto per il filtro sull'unità filtro.

Inserimento delle unità filtro

1. Svitare la vite di fissaggio 1.
2. Staccare la parte superiore 2.

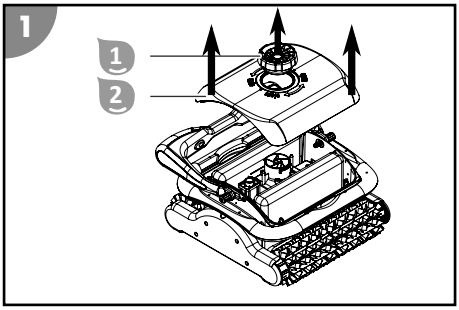

3. Inserire le unità filtro 7 lungo le guide fino all'innesto nel dispositivo.

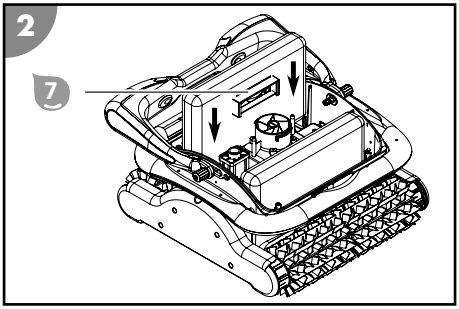

4. Posizionare la parte superiore 2 e avvitare nuovamente la vite di fissaggio 1.

Le unità filtro sono inserite.

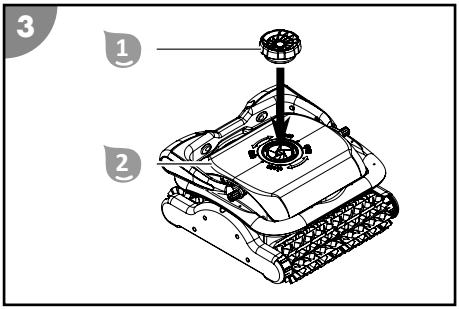

Immersione del dispositivo nella vasca

⚠ ATTENZIONE!

Pericolo di lesioni!

Il dispositivo può causare lesioni alle persone che si trovano nella vasca.

- Quando il dispositivo si trova in acqua, assicurarsi che nessuno si trovi all'interno della vasca.

AVVISO!

Il tagliaerba può danneggiare un cavo posato.

- È pertanto importante non posare il cavo in modo che possa essere danneggiato dal tagliaerba o da altri dispositivo simili.

1. Srotolare completamente il cavo galleggiante 5 e posizionarlo accanto alla vasca senza alcun attorcigliamento.
2. Tenendo saldamente il dispositivo dalla maniglia 3, immergerlo lentamente in acqua, inclinando leggermente in avanti e spingerlo in modo che fuoriesca tutta l'aria e il dispositivo possa raggiungere il fondo della vasca. Rilasciare lentamente il cavo galleggiante 5 in modo da controllare l'inabissamento. La direzione di marcia del dispositivo deve formare un angolo retto rispetto alla parete della vasca.

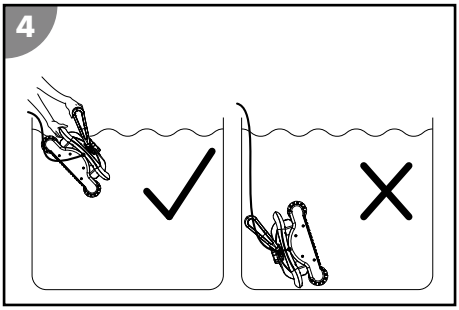

Il dispositivo è immerso nella vasca.

Collegamento dell'unità di controllo

⚠ AVVERTIMENTO!

Pericolo di scossa elettrica!

Maneggiare la spina di rete con le mani umide può causare una scossa elettrica.

- Non toccare mai la spina di rete con le mani umide.

AVVISO!

Le temperature elevate possono danneggiare l'unità di controllo.

- Non coprire mai l'unità di controllo.
- Se possibile, posizionare l'unità di controllo all'ombra.

1. Srotolare una quantità di cavo galleggiante 5 sufficiente da permettere al dispositivo di raggiungere in acqua tutti i punti della vasca.
2. Collegare correttamente la spina del cavo galleggiante 5 all'unità di controllo 8 e avvitare il collegamento.

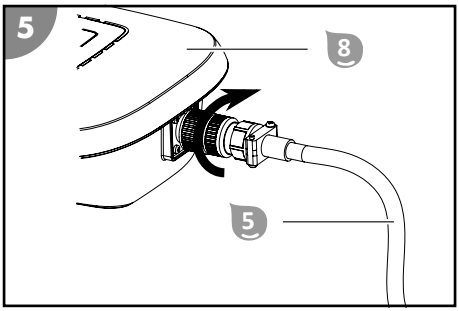

3. Fissare con la fune di sicurezza l'unità di controllo 8 a una distanza di almeno A=3,5 m dalla vasca 10, in modo che questa non possa essere trascinata in acqua.
4. Collegare la spina di rete al contatto di sicurezza-presa.

L'unità di controllo è collegata.

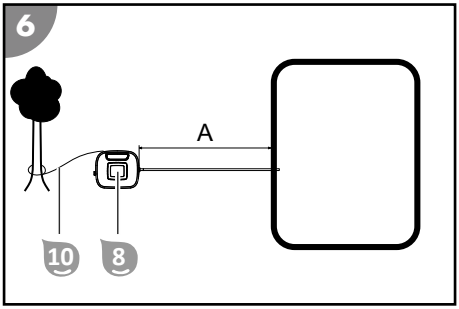

Avviamento della pulizia

1. Premente il tasto AUTOSTART che si trova sull'unità di controllo.

   Il display mostra l'impostazione dell'ultima funzione Autostart selezionata. Se non è stata selezionata la pulizia periodica, tutti i LED della funzione Autostart lampeggiano.

2. Selezionate la funzione Autostart desiderata premendo il tasto AUTOSTART.
3. Premente il tasto ON/OFF che si trova sull'unità di controllo.

   Se necessario adeguare la durata in base alle dimensioni della vasca.

La pulizia inizia, il display mostra le impostazioni del programma di pulizia selezionato per ultimo e i LED di durata iniziano a lampeggiare.

Messa fuori servizio del dispositivo

Per mettere fuori servizio il dispositivo, procedere come segue:

1. alla fine del programma di pulizia, spegnere il dispositivo.
2. Distaccare l'unità di controllo dall'alimentazione e dal dispositivo.
3. Estrarre il dispositivo dalla vasca.
4. Pulire le unità filtro e il dispositivo.
5. Se utilizzate la funzione autostart, immergere nuovamente il dispositivo nella vasca e collegare l'unità di controllo con il dispositivo e l'alimentazione.

Completamento della pulizia

Alla fine del tempo impostato per il programma, la pulizia viene completata automaticamente.

Tutti i LED della durata lampeggiano.

Interruzione della pulizia

1. Premere il tasto ON/OFF.

L'unità di controllo e tutti i LED si spengono.

Distacco dell'unità di controllo

⚠ AVVERTIMENTO!

Pericolo di scossa elettrica!

Maneggiare la spina di rete con le mani umide può causare una scossa elettrica.

- Non toccare mai la spina di rete con le mani umide.

1. Distaccare la spina di rete dal contatto di sicurezza-presa.
2. Allentare il raccordo a vite della spina dell'unità di controllo 8 e distaccare il cavo galleggiante 5.

L'unità di controllo è distaccata.

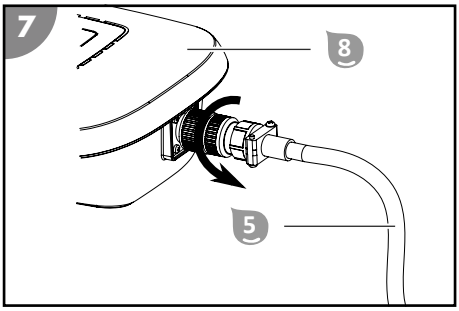

Sollevamento del dispositivo dalla vasca

⚠ AVVERTIMENTO!

Pericolo di scossa elettrica!

Se l'unità di controllo collegata alla rete elettrica cade nella vasca piena, questa può causare una scossa elettrica.

- Prima di estrarre il dispositivo dalla vasca, staccare sempre la spina dalla presa di rete.

1. Tirare lentamente il dispositivo dal cavo galleggiante 5 verso la superficie dell'acqua in modo da poterne afferrare la maniglia 3.
2. Sollevare lentamente il dispositivo dalla maniglia 3 ed estrarlo dall'acqua. Lasciarlo sulla superficie dell'acqua per 10-15 secondi in modo da far defluire nella vasca l'acqua contenuta nel dispositivo.
3. Posizionare il dispositivo accanto alla vasca.

Il dispositivo è sollevato dalla vasca.

Pulire sempre il filtro dopo l'uso del dispositivo in modo da garantire sempre il corretto funzionamento.

Pulizia

AVVISO!

La pulizia inadeguata può causare il danneggiamento del dispositivo.

- Dopo ogni uso, pulire le superfici del dispositivo con acqua corrente pulita.
- Non utilizzare mai detergenti aggressivi.
- Non utilizzare utensili taglienti o metallici quali coltelli, spatole rigide o simili.
- Per la pulizia, non utilizzare mai delle spazzole.
- Non utilizzare alcun tipo di idropulitrice.

Pulizia del dispositivo

1. Estrarre e pulire le unità filtro.

2. Dopo l'uso, lavare sempre il dispositivo e il cavo galleggiante con acqua corrente pulita.

Il dispositivo è pulito.

Estrazione delle unità filtro

1. Svitare la vite di fissaggio 1.
2. Staccare la parte superiore 2.

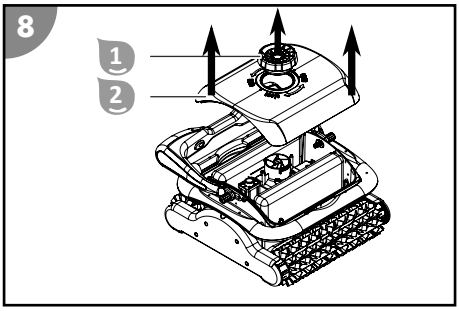

3. Estrarre dal dispositivo le unità filtro 7 tirandole verso l'alto.

Le unità filtro sono estratte.

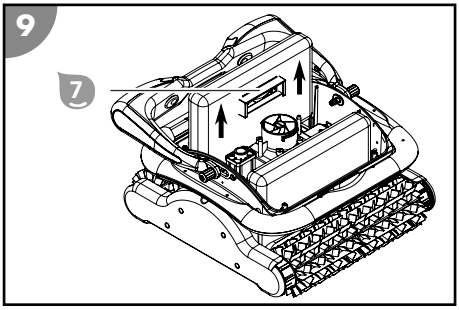

Pulizia delle unità filtro

1. Aprire la chiusura in velcro del sacchetto per il filtro 6 oppure 11 e staccarlo dalle unità filtro 7.

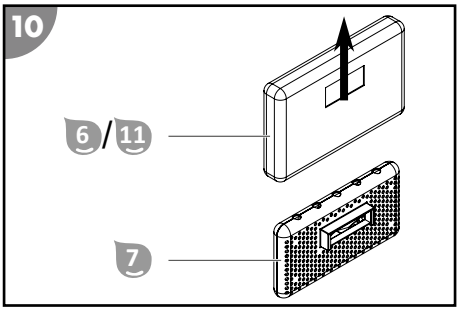

2. Lavare le unità filtro 7 e i sacchetti per il filtro 6 oppure 11 accuratamente con acqua corrente.

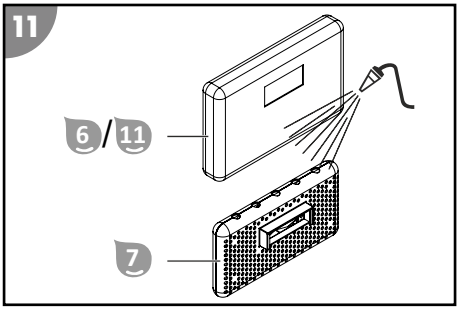

3. Infilare accuratamente i sacchetti per il filtro puliti 6 oppure 11 nelle unità filtro 7 e chiudere la chiusura in velcro.

Le unità filtro sono pulite.

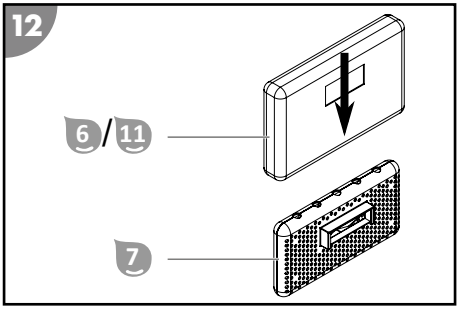

Stoccaggio

1. Pulire accuratamente il dispositivo (vedere il capitolo “Pulizia”).
2. Lasciare asciugare completamente tutte le parti.
3. Infine, riporre il dispositivo e gli accessori in una ambiente asciutto, non esposto al gelo (≥ +5 °C) né ai raggi diretti del sole.

Ricerca anomalie

Simbolo di errore	Causa	Soluzione
1H+1.5H lampeggiano e si sente un segnale acustico di allarme	La pompa è sovraccarica.	Fermare il dispositivo e controllare che la ruota non sia bloccata da un corpo estraneo.
1.5H+2H lampeggiano e si sente un segnale acustico di allarme	Il motore di azionamento è sovraccarico.	Controllare le cinghie di azionamento.
1H+2H lampeggiano e si sente un segnale acustico di allarme	Il dispositivo è fuori dall’acqua.	Fermare il dispositivo, immergerlo in acqua e riavviarlo.

Simbolo di errore	Causa	Soluzione
Il cavo è attorcigliato o arrotolato.	Il cavo non è stato srotolato completamente.	Spegnere il dispositivo, fissare il cavo e srotolarlo completamente.
	Il cavo in acqua è troppo lungo.	Tirare a terra il cavo in eccesso. Il cavo in acqua deve avere una lunghezza tale da permettere al dispositivo di raggiungere tutti i punti della vasca.
	Il dispositivo è rimasto incastrato nella griglia di scarico.	Spegnere l'impianto filtro della vasca.
Il dispositivo non riesce a raggiungere tutti i punti della vasca.	L'unità di controllo è stata posizionata in modo errato.	Posizionare l'unità di controllo in modo che il dispositivo possa raggiungere facilmente tutti i punti.
	La circolazione dell'acqua della vasca è attiva.	Spegnere l'impianto filtro della vasca.
	Il cavo è troppo corto.	Srotolare il cavo in modo che il dispositivo possa raggiungere tutti i punti della vasca. Ricordare di rispettare la distanza minima di sicurezza tra l'unità di controllo e la vasca.

Simbolo di errore	Causa	Soluzione
Il dispositivo non riesce a risalire completamente la parete della vasca.	Il filtro è intasato.	Pulire il filtro.
	Sulle pareti si sono formate delle alghe.	Pulire le pareti della vasca.
	La temperatura della vasca è troppo alta o troppo bassa.	Utilizzare il dispositivo in base alle temperatura di esercizio dell'acqua (vedere il capitolo "Dati tecnici").
	Le cinghie di azionamento o i rulli di pulizia sono usurati.	Controllare le cinghie di azionamento e i rulli di pulizia in modo da identificare eventuali punti di usura. Sostituire se necessario.
	Il dispositivo è troppo leggero e si capovolge.	Spegnere il dispositivo e lasciar sfiatare tutta l'aria contenuta in questo.
	Il valore pH e del cloro sono stati impostati in modo errato.	Regolare correttamente il valore pH (vedere il capitolo "Dati tecnici").
	Il dispositivo ha troppo poco galleggiamento.	Montare i supporti di galleggiabilità addizionali che sono in dotazione (vedere capitolo "Montare i galleggianti").
Il dispositivo non funziona.	L'unità di controllo non è collegata correttamente.	Controllare il collegamento a spina del cavo di rete e dell'unità di controllo.
	L'unità di controllo ha bisogno di una tensione diversa da quella locale.	Rivolgersi al servizio di assistenza.
Il dispositivo non si immerge.	C'è dell'aria nel dispositivo.	Spegnere il dispositivo e lasciar sfiatare tutta l'aria contenuta in questo.
	Il contenuto salino dell'acqua è troppo alto e il dispositivo ha più galleggiamento.	Regolare correttamente il contenuto salino dell'acqua. Vedere il capitolo "Dati tecnici".

Simbolo di errore	Causa	Soluzione
Il dispositivo emerge dall'acqua.	Il dispositivo sale troppo o c'è dell'aria nel dispositivo.	Spegnere il dispositivo e lasciar sfiatare tutta l'aria contenuta in questo.
	Il contenuto salino dell'acqua è troppo alto e il dispositivo ha più galleggiamento.	Regolare correttamente il contenuto salino dell'acqua. Vedere il capitolo "Dati tecnici".
Le cinghie di azionamento si sono rotte.	Ci sono dei corpi estranei nell'azionamento.	Rivolgersi al servizio di assistenza.
Il dispositivo è guasto.		Rivolgersi al servizio di assistenza.

Montaggio dei supporti di galleggiabilità

1. Svitare la vite di fissaggio 1.
2. Staccare la parte superiore 2.

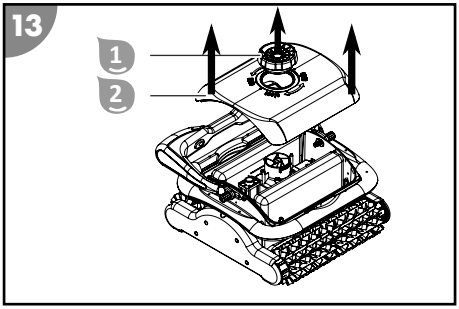

3. Applicare due dei supporti di galleggiabilità autoadesivi 9 diagonalmente rispetto al lato interno della parte superiore 2.

   Se dopo questa operazione il dispositivo non avesse ancora un galleggiamento sufficiente, montare gli altri due supporti di galleggiabilità 9 accanto a quelli già applicati.

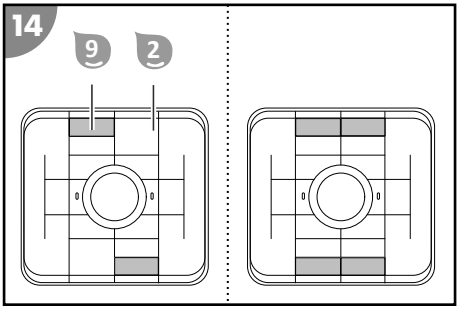

4. Posizionare la parte superiore 2 e avvitare nuovamente la vite di fissaggio 1.

I supporti di galleggiabilità sono montati.

Se l'anomalia dovesse persistere, contattare il servizio clienti indicato nell'ultima pagina.

Dati tecnici

Modello	061025
Tensione di ingresso	20 V⎓
Temperatura ambiente	10°C - 40°C
Temperatura di esercizio (in acqua)	10°C - 35°C
Valore pH	7,0 - 7,4
Valore del cloro	0,3 - 0,6 mg/l
Contenuto salino dell'acqua (elettrolisi)	<0,5%
Grado di protezione	IPX8
Lunghezza del cavo	18 m
Superficie di pulizia max. della vasca	200 m²
Larghezza del tamburo di pulizia	361 mm
Velocità minima di movimento	12 m/min
Potenza del filtro	18 m³/h
Finezza filtro	100 µm
Peso	12,0 kg (senza cavo)
Unità di controllo	
Tensione di ingresso	220 (230) V~
Frequenza	50 Hz
Tensione di uscita	20 V⎓
Potenza nominale	200 W
Grado di protezione	IPX5

Pezzi di ricambio

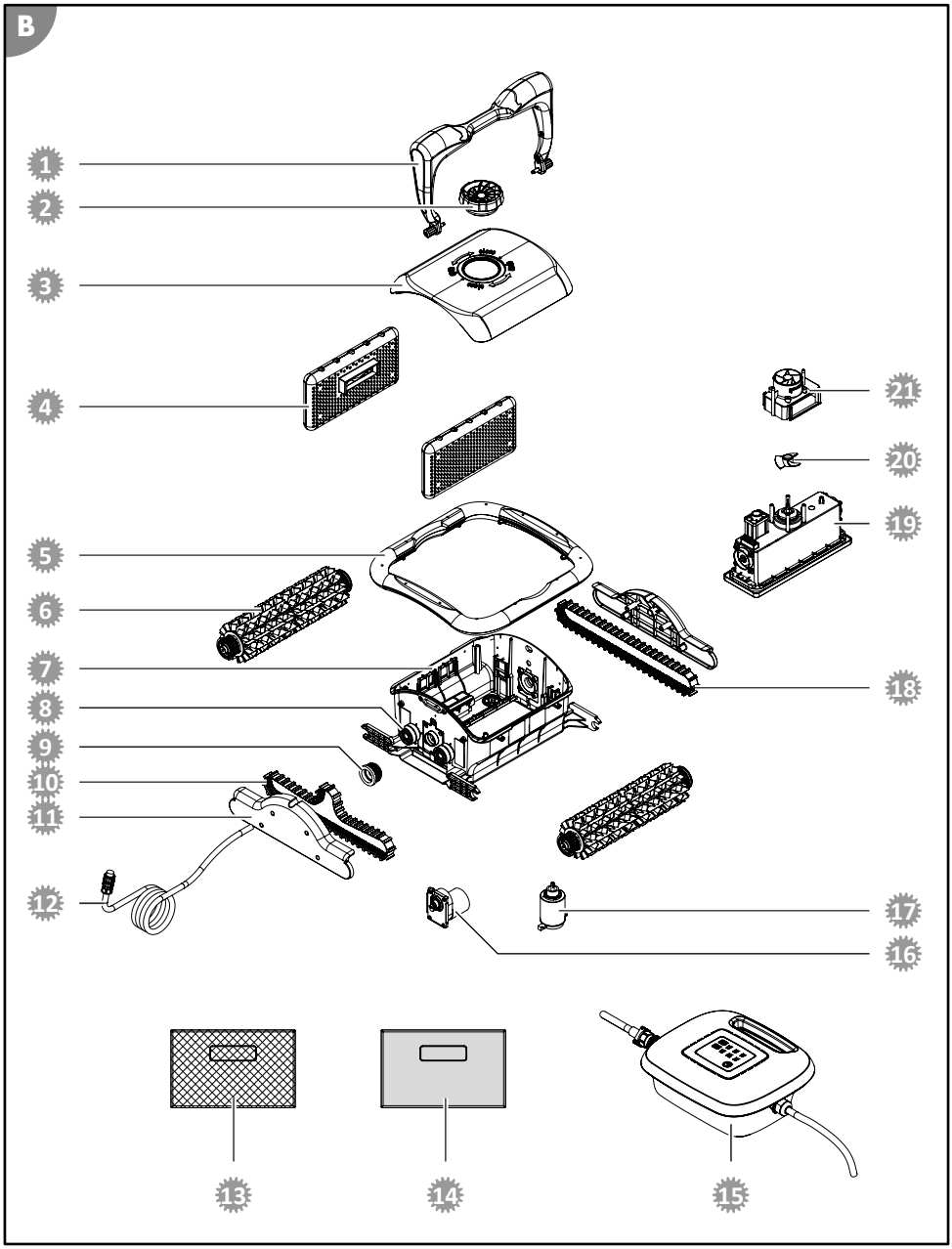

1. 061955 - Maniglia stabilizzante
2. 099117 - Vite di fissaggio
3. 099118 - Parte superiore
4. 099119 - Unità filtro
5. 061954 - Paracolpi
6. 099123 - Rullo di pulizia
7. 099124 - Parte inferiore
8. 099125 - Cuscinetto
9. 099126 - Ruota di azionamento
10. 099129 - Cinghie di azionamento a L
11. 099128 - Coperchio laterale
12. 099127 - Cavo
13. 099134 - Sacchetto per il filtro in materiale plastico, nero
14. 099135 - Sacchetto per il filtro in tessuto, bianco
15. 099133 - Unità di controllo per 061025
16. 099131 - Motore di azionamento
17. 099130 - Pompa di filtraggio
18. 099132 - Cinghie di azionamento a S
19. 061976 - Unità motore (061025)
20. 099122 - Elica
21. 099121 - Uscita acqua

Dichiarazione di conformità

Con la presente, Steinbach International GmbH dichiara che il dispositivo è conforme alle seguenti direttive:

- 2014/35/EU (EN 60335-1:2012+A11:2014; EN 60335-2-41:2003+A1:2004+A2:2010; EN 62233:2008)
- 2014/30/EU (EN 55014-1:2006+A1:2009+A2:2011; EN 55014-2:2015; EN 61000-3-2:2014; EN 61000-3-3:2013)

Il testo completo della dichiarazione di conformità UE può essere richieste all'indirizzo indicato alla fine di questo manuale.

Smaltimento

Smaltimento dell'imballaggio

Smaltire l'imballaggio differenziandolo. Conferire il cartone e la scatola alla raccolta di carta straccia, avviare la pellicola al recupero dei materiali riciclabili.

Smaltimento dell'apparecchio usato

È vietato smaltire i dispositivi usati con i rifiuti domestici!
Quando il dispositivo non viene più utilizzato, il consumatore è tenuto **per legge a smaltire il dispositivo usato separatamente dai rifiuti domestici**, ad es. portandolo nella piattaforma ecologica del proprio comune/quartiere. In questo modo viene garantito che i dispositivi usati vengano smaltiti correttamente e che ciò non abbia alcun impatto negativo sull'ambiente. Per questo motivo, gli elettrodomestici sono contrassegnati con il simbolo riportato sopra.