Steinbach

Originalbetriebsanleitung / Original owner's manual / Notice originale / Istruzioni originali / Manual original / Původní návod k používání / Eredeti használati utasítás / Izvirna navodila / Pôvodný návod na použitie / Instrukcja oryginalna / Instrucțiuni originale / Originalne upute / Оригинална инструкция / Orijinal kullanım talimatları

Schwimmbadreiniger

Twin

de	Schwimmbadreiniger.....4	en	Pool cleaner.....28
fr	Nettoyeur de piscine.....51	it	Pulitore per piscina.....75
es	Limpiafondos de piscina.....99	cs	Čistič bazénů..... 123
hu	Úszómedence tisztító..... 146	sl	Čistilnik bazena..... 170
sk	Čistič bazénu..... 193	pl	Odkurzacz basenowy.....216
ro	Dispozitiv de curățare a piscinei..... 240	hr	Čistač bazena.....264
bg	Уред за почистване на басейни.....287	tr	Yüzme havuzu temizleyicisi.....313

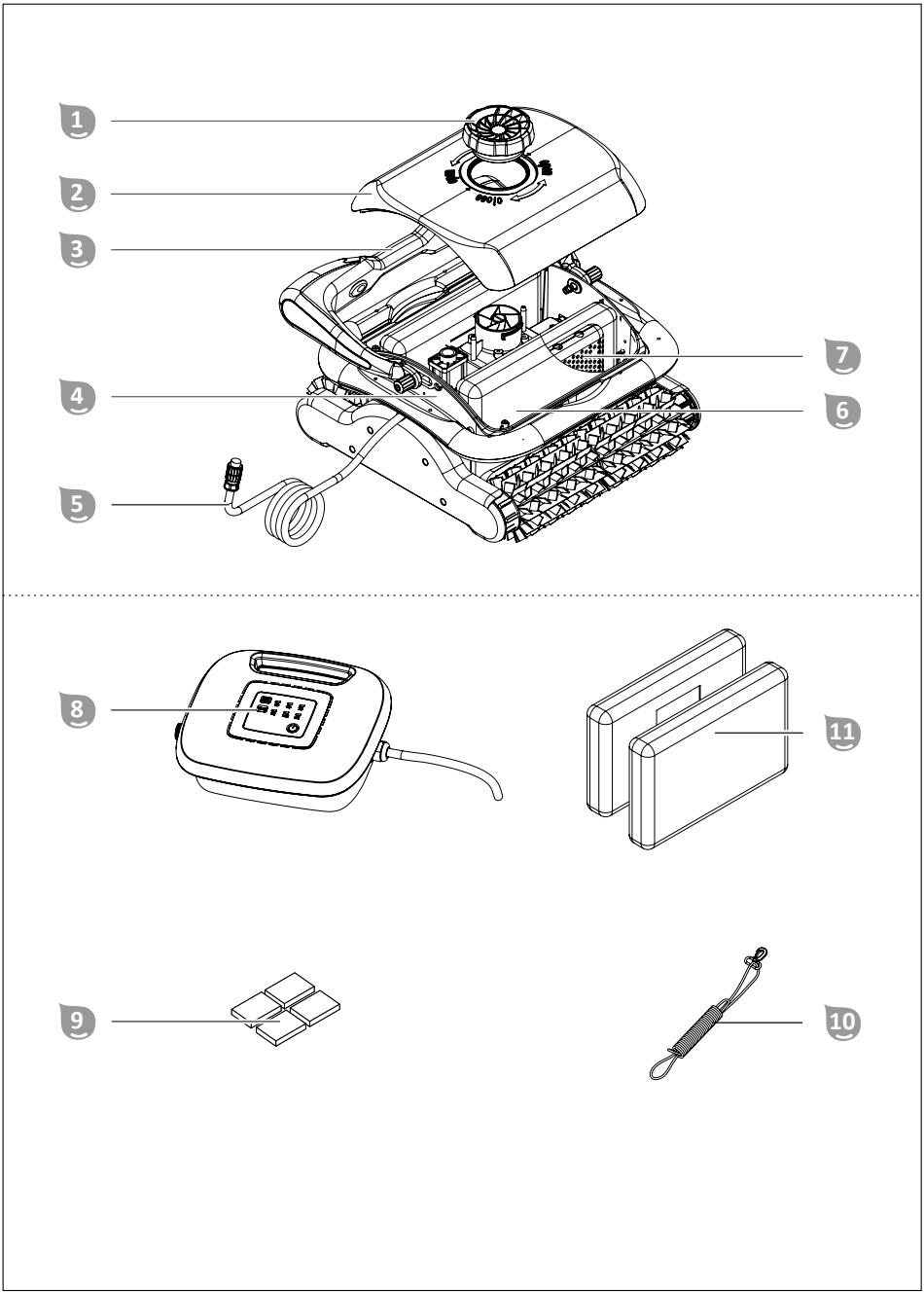
1
2
3
4
5
6
7
8
9
10
11

Lieferumfang/Geräteteile

1. Fixierschraube
2. Oberteil
3. Griff
4. Unterteil
5. Schwimmkabel
6. Kunststoff-Filterbeutel, 2x
7. Filtereinheit, 2x
8. Steuereinheit
9. Auftriebshilfe, 4x
10. Sicherungsseil
11. Vließ-Filterbeutel, 2x

Betriebsanleitung (ohne Abbildung)

Inhaltsverzeichnis

Übersicht **2**
Lieferumfang/Geräteteile **3**
Allgemeines **5**
Zeichenerklärung **5**
Sicherheit **6**
Auspacken und Lieferumfang prüfen **9**
Beschreibung **10**
Beschreibung des Schwimmbadreinigers 10
Funktionen der Steuereinheit 10
Bedienung **12**
Becken reinigen 12
Gerät außer Betrieb nehmen 15
Reinigung **17**
Gerät reinigen 17
Lagerung **19**
Fehlersuche **19**
Technische Daten **23**
Ersatzteile **24**
Konformitätserklärung **26**
Entsorgung **26**

Allgemeines

Betriebssanleitung lesen und aufbewahren

Diese Betriebsanleitung gehört zum Schwimmbadreiniger Twin (im Folgenden auch „Gerät“ genannt). Sie enthält wichtige Information zur Inbetriebnahme und Bedienung.

Lesen Sie die Betriebsanleitung, insbesondere die Sicherheitshinweise, sorgfältig durch, bevor Sie das Gerät einsetzen. Die Nichtbeachtung dieser Betriebsanleitung kann zu schweren Verletzungen oder Schäden am Gerät führen.

Die Betriebsanleitung basiert auf den in der Europäischen Union gültigen Normen und Regeln. Beachten Sie im Ausland auch landesspezifische Richtlinien und Gesetze.

Bewahren Sie die Betriebsanleitung für die weitere Nutzung auf. Wenn Sie das Gerät an Dritte weitergeben, geben Sie unbedingt diese Betriebsanleitung mit.

Bestimmungsgemäßer Gebrauch

Dieses Gerät ist ausschließlich zur Reinigung privater Schwimmbecken bestimmt. Das Gerät ist nicht geeignet für Folienbecken mit einer Folienstärke unter 0,4 mm. Das Gerät ist nicht geeignet für Überlauf-, Edelstahl- und Fliesenbecken sowie Becken mit einem Luftring.

Das Gerät ist nicht geeignet für Schwimmbecken mit Einbautreppe.

Es ist ausschließlich für den Privatgebrauch bestimmt und nicht für den gewerblichen Bereich geeignet. Verwenden Sie das Gerät nur wie in dieser Betriebsanleitung beschrieben. Jede andere Verwendung gilt als nicht bestimmungsgemäß und kann zu Sachschäden oder sogar zu Personenschäden führen. Das Gerät ist kein Kinderspielzeug.

Der Hersteller oder Händler übernimmt keine Haftung für Schäden, die durch nicht bestimmungsgemäßen oder falschen Gebrauch entstanden sind.

Zeichenerklärung

Die folgenden Symbole werden in dieser Betriebsanleitung, auf dem Gerät oder auf der Verpackung verwendet.

Dieses Symbol gibt Ihnen nützliche Zusatzinformationen zum Zusammenbau oder Betrieb.

Konformitätserklärung (siehe Kapitel „Konformitätserklärung“): Mit diesem Symbol gekennzeichnete Produkte erfüllen alle anzuwendenden Gemeinschaftsvorschriften des Europäischen Wirtschaftsraums.

Verwenden Sie niemals scharfe Messer oder andere spitze Gegenstände zum Öffnen der Verpackung. Sie könnten damit den Inhalt beschädigen.

Gewicht der Verpackungseinheit.

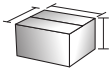

Abmessungen der Verpackungseinheit.

Sicherheit

Die folgenden Signalworte werden in dieser Betriebsanleitung verwendet.

⚠ **WARNUNG!**	Dieses Signalsymbol/-wort bezeichnet eine Gefährdung mit einem mittleren Risikograd, die, wenn sie nicht vermieden wird, den Tod oder eine schwere Verletzung zur Folge haben kann.
⚠ **VORSICHT!**	Dieses Signalsymbol/-wort bezeichnet eine Gefährdung mit einem niedrigen Risikograd, die, wenn sie nicht vermieden wird, eine geringfügige oder mäßige Verletzung zur Folge haben kann.
HINWEIS!	Dieses Signalwort warnt vor möglichen Sachschäden.

Allgemeine Sicherheitshinweise

⚠ WARNUNG!

Stromschlaggefahr!

Fehlerhafte Elektroinstallation oder zu hohe Netzspannung können zu elektrischem Stromschlag führen.

- Schließen Sie das Netzkabel nur an, wenn die Netzspannung der Steckdose mit der Angabe auf dem Typenschild übereinstimmt.
- Schließen Sie das Netzkabel nur an eine gut zugängliche Steckdose an, damit Sie das Netzkabel in einem Störfall schnell vom Stromnetz trennen können.

- Schließen Sie das Netzkabel nur an eine geerdete Schutzkontakt-Steckdose an.
- Betreiben Sie das Gerät nur an einer Steckdose mit Schutzkontakt, die mit mindestens 16A abgesichert ist.
- Das Gerät muss über eine Fehlerstrom-Schutzeinrichtung (FI) mit einem Bemessungs-Fehlerstrom von nicht mehr als 30 mA versorgt werden.
- Betreiben Sie das Gerät nicht, wenn es sichtbare Schäden aufweist oder das Anschlusskabel defekt ist.
- Öffnen Sie das Gerät nicht, sondern überlassen Sie die Reparatur Fachkräften. Wenden Sie sich dazu an die Serviceadresse auf der Rückseite der Anleitung. Bei eigenständig durchgeführten Reparaturen, unsachgemäßem Anschluss oder falscher Bedienung sind Haftungs- und Gewährleistungsansprüche ausgeschlossen.
- Fassen Sie das Netzkabel niemals mit feuchten Händen an.
- Ziehen Sie das Netzkabel nie am Kabel aus der Steckdose, sondern fassen Sie immer den Stecker an.
- Verwenden Sie das Anschlusskabel nie als Tragegriff.
- Halten Sie das Gerät und das Anschlusskabel von offenem Feuer und heißen Flächen fern.
- Stellen Sie keine Gegenstände auf das Anschlusskabel.
- Graben Sie das Netzkabel nicht ein.
- Verlegen Sie das Anschlusskabel so, dass es nicht zur Stolperfalle wird.
- Knicken Sie das Anschlusskabel nicht und legen Sie es nicht über scharfe Kanten.
- Benutzen Sie das Gerät nicht bei Gewitter. Schalten Sie es aus und ziehen Sie das Netzkabel aus der Steckdose.
- Wenn Sie das Gerät nicht benutzen, es reinigen oder wenn eine Störung auftritt, schalten Sie das Gerät immer aus und trennen Sie es vom Stromnetz.

- Bei Reparaturen dürfen nur Teile verwendet werden, die den ursprünglichen Gerätedaten entsprechen. In diesem Gerät befinden sich elektrische und mechanische Teile, die zum Schutz gegen Gefahrenquellen unerlässlich sind.
- Verwenden Sie nur Ersatzteile und Zubehörteile, die vom Hersteller geliefert oder empfohlen werden. Bei Verwendung fremder Teile erlöschen sofort alle Gewährleistungsansprüche.
- Betreiben Sie das Gerät nicht mit einer externen Zeitschaltuhr oder einem separaten Fernwirksystem.

HINWEIS!

- Verwenden Sie nur die mitgelieferte und zu Ihrem Gerät passende Steuereinheit.
- Lassen Sie das Gerät nie außerhalb des Wassers laufen, da dies bereits nach kurzer Zeit zu Beschädigungen führen kann.

Sicherheitshinweise für Personen

⚠ WARNUNG!

Gefahren für Kinder und Personen mit verringerten physischen, sensorischen oder mentalen Fähigkeiten (beispielsweise teilweise Behinderte, ältere Personen mit Einschränkung ihrer physischen und mentalen Fähigkeiten) oder Mangel an Erfahrung und Wissen (beispielsweise ältere Kinder).

Unsachgemäßer Umgang mit dem Gerät kann schwere Verletzungen oder Schäden des Geräts zur Folge haben.

- Gestatten Sie anderen erst dann Zugang zum Gerät, nachdem diese die Anleitung vollständig gelesen und sinngemäß verstanden haben oder über den bestimmungsgemäßen Gebrauch und damit verbundene Gefahren unterrichtet wurden.
- Lassen Sie Personen mit verringerten physischen, sensorischen oder mentalen Fähigkeiten (z.B.: Kinder oder Betrunkene) oder

Mangel an Erfahrung und Wissen (z.B.: Kinder) niemals unbeaufsichtigt in die Nähe des Geräts.
- Erlauben Sie niemals Kindern und Personen mit verringerten physischen, sensorischen oder mentalen Fähigkeiten oder Mangel an Erfahrung und Wissen, das Gerät zu benutzen.
- Lassen Sie Reinigung und Benutzerwartung nicht von Kindern durchführen.
- Kinder dürfen nicht mit dem Gerät oder mit der Anschlussleitung spielen.
- Betreiben Sie das Gerät nicht in beeinträchtigtem Zustand (z.B.: unter Einfluss von Drogen, Alkohol, Medikamenten oder im Fall von Müdigkeit).

⚠ WARNUNG!

Verletzungsgefahr durch mangelnde Qualifikation!

Mangelnde Erfahrung oder Fertigkeit im Umgang mit benötigten Werkzeugen und fehlende Kenntnis regionaler oder normativer Bestimmungen für erforderliche handwerkliche Arbeiten kann schwerste Verletzungen oder Sachschäden zur Folge haben.
- Beauftragen Sie für alle Arbeiten, deren Risiken Sie nicht durch ausreichend persönliche Erfahrung abschätzen können, eine qualifizierte Fachkraft.

Auspacken und Lieferumfang prüfen

HINWEIS!

Unvorsichtiges Öffnen der Verpackung, insbesondere mit Hilfe von scharfen oder spitzen Gegenständen, kann Beschädigung des Geräts verursachen.
- Öffnen Sie die Verpackung möglichst behutsam.
- Dringen Sie nicht mit scharfen oder spitzen Gegenständen in die Verpackung ein.

⚠ WARNUNG!

Erstickungsgefahr durch Verpackungsmaterial!

Verfangen des Kopfes in Verpackungsfolie oder Verschlucken von sonstigem Verpackungsmaterial kann zum Tod durch Ersticken führen. Speziell für Kinder sowie geistig beeinträchtigte Menschen, die die Risiken durch Mangel an Wissen und Erfahrung nicht abschätzen können, besteht hierfür erhöhtes Gefahrenpotential.

- Stellen Sie sicher, dass Kinder sowie geistig beeinträchtigte Menschen nicht mit dem Verpackungsmaterial spielen.

HINWEIS!

Das Gerät hat während unverpackter Lagerung oder Transport erhöhte Beschädigungsgefahr.

- Entsorgen Sie die Verpackung nicht.
- Ersetzen Sie die Verpackung im Schadensfall durch ein zumindest gleichwertiges Behältnis.

Lieferumfang auf Vollständigkeit und Schäden prüfen

1. Öffnen Sie die Verpackung achtsam.
2. Nehmen Sie alle Teile aus der Verpackung.
3. Prüfen Sie die Vollständigkeit des Lieferumfangs.
4. Kontrollieren Sie den Lieferumfang auf Schäden.

Beschreibung

Beschreibung des Schwimmbadreinigers

Das Gerät reinigt den Boden sowie die Wände des Schwimmbeckens. Die Reinigungswalze des Gerätes löst einen Biofilm im Schwimmbecken, kann aber keine Algen entfernen. Gelöste Ablagerungen und Schwebstoffe werden aus dem Wasser gefiltert.

Funktionen der Steuereinheit

Das in die Steuereinheit integrierte Netzteil versorgt den Schwimmbadreiniger mit 20 V Gleichstrom.

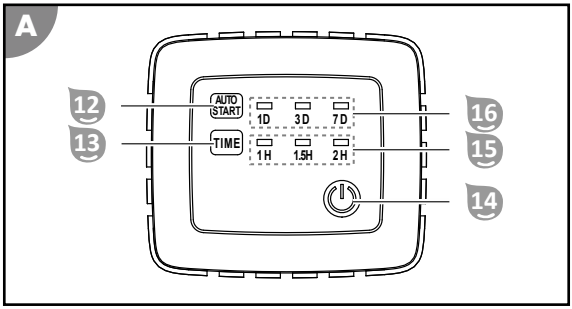

Autostart Funktion 12 16

Die Funktion stellt den automatischen Betriebsstart ein.

Die Taste AUTOSTART 12 wechselt zwischen den Reinigungsintervallen. Die LED Anzeige 16 zeigt vor und nach Betriebsstart den aktuell gewählten Modus durch permanentes Leuchten an. Ist kein Reinigungsintervall aktiv, blinken alle LED oder leuchtet keine der LED der LED Anzeige 16.

- 1D wiederholt die Reinigung täglich.
- 3D wiederholt die Reinigung alle 3 Tage.
- 7D wiederholt die Reinigung alle 7 Tage.

Time Funktion 13 15

Die Funktion stellt die Laufzeit ein.

Die Taste TIME 13 wechselt zwischen den Laufzeiten. Die LED Anzeige 15 zeigt nach Betriebsstart den aktuell gewählten und aktiven Modus durch Blinken an.

- 1H beendet die Reinigung nach 1 Stunde.
- 1.5H beendet die Reinigung nach 1,5 Stunden.
- 2H beendet die Reinigung nach 2 Stunden.

Ein/Aus Funktion 14

Die Funktion schaltet das Gerät ein und aus.

Die Taste ON/OFF 14 wechselt zwischen den Funktionen:

- ON schaltet das Gerät ein und startet gleichzeitig die Reinigung.
- OFF stoppt die Reinigung und schaltet gleichzeitig das Gerät aus.

Bedienung

Prüfen Sie folgendes vor jedem Gebrauch:

- Sind Schäden am Gerät erkennbar?
- Sind Schäden an den Bedienelementen erkennbar?
- Ist die Funktion der Einzelteile gegeben?
- Ist das Zubehör in einwandfreiem Zustand?
- Sind alle Leitungen in einwandfreiem Zustand?

Nehmen Sie ein beschädigtes Gerät oder Zubehör nicht in Betrieb. Lassen Sie es durch den Hersteller oder seinen Kundendienst oder eine qualifizierte Fachkraft überprüfen und reparieren.

Becken reinigen

Beachten Sie folgendes, bevor Sie Ihr Becken reinigen:

- Vor der ersten Inbetriebnahme und nach längerer Nichtbenutzung wird eine gründliche Reinigung des Geräts empfohlen.
- Entfernen Sie mögliche Abdeckungen bzw. Folien vom Becken.
- Entfernen Sie Hindernisse (z.B. Leiter) aus dem Becken.
- Schalten Sie die Filteranlage mindestens eine Stunde vor Beginn der Reinigung ab, damit sich Verunreinigungen im Wasser am Boden absetzen können.
- Lassen Sie das Gerät nie außerhalb des Wassers laufen, da dies bereits nach kurzer Zeit zu Beschädigungen führen kann.

Gehen Sie wie folgt vor, um Ihr Becken zu reinigen:

1. Wählen Sie die Filterbeutel nach Art der Verschmutzung.
2. Setzen Sie die Filtereinheiten ein.
3. Setzen Sie das Gerät ins Becken.
4. Verbinden Sie die Steuereinheit mit dem Gerät und der Stromversorgung.
5. Wählen Sie die gewünschte Autostart Funktion. Siehe Kapitel "Funktionen der Steuereinheit".
6. Starten Sie das Reinigungsprogramm und passen Sie die Laufzeit an Ihre Beckengröße an. Siehe Kapitel "Funktionen der Steuereinheit".

Filterbeutel wählen

Das Gerät wird mit unterschiedlich feinen Filterbeuteln geliefert.

Wählen Sie den passenden Filterbeutel nach Art der Verschmutzung oder führen Sie zuerst eine grobe und anschließend eine feine Reinigung durch.

grobe Verschmutzungen

Kunststoff-Filterbeutel (schwarz) 6 für Insekten und Blätter

feine Verschmutzungen

Vlies-Filterbeutel (weiß) 11 für Blütenstaub und Sand

HINWEIS!

Übereinander gezogene Filterbeutel können zur Überhitzung des Motors führen.

- Ziehen Sie niemals mehr als einen Filterbeutel über die Filtereinheit.

Filtereinheiten einsetzen

1. Schrauben Sie die Fixierschraube 1 ab.
2. Nehmen Sie das Oberteil 2 ab.

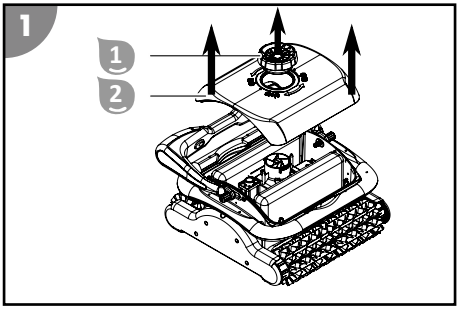

3. Schieben Sie die Filtereinheiten 7 entlang der Führungen bis auf Anschlag in das Gerät.

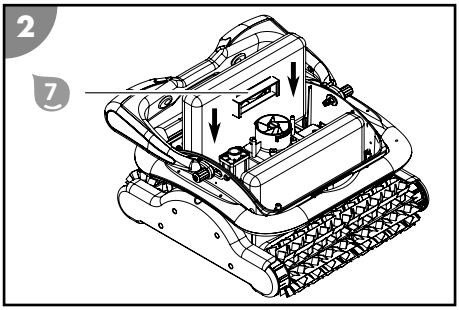

4. Setzen Sie das Oberteil 2 auf und verschrauben es wieder mit der Fixierschraube 1.

Die Filtereinheiten sind eingesetzt.

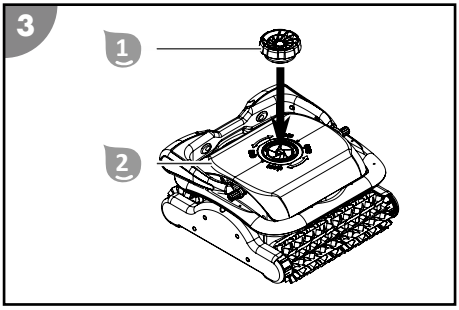

Gerät ins Becken setzen

⚠ VORSICHT!

Verletzungsgefahr!

Das Gerät kann Personen im Becken verletzen.

- Stellen Sie sicher, dass sich keine Personen im Becken befinden während sich das Gerät im Wasser befindet.

HINWEIS!

Ein Rasenmäher kann ein verlegtes Kabel beschädigen.

- Verlegen Sie Kabel so, dass diese nicht durch einen Rasenmäher u.ä. Geräte beschädigt werden.

1. Rollen Sie das Schwimmkabel 5 vollständig ab und legen Sie es verdrehungsfrei neben dem Becken auf.
2. Halten Sie das Gerät am Griff 3 fest und tauchen es langsam und leicht nach vorne geneigt ins Wasser, bis die Luft vollständig entwichen ist und es zu Boden sinken beginnt. Geben Sie langsam Schwimmkabel 5 nach um das Absinken zu kontrollieren. Die Laufrichtung des Geräts sollte dabei rechtwinkelig zur Beckenwand sein.

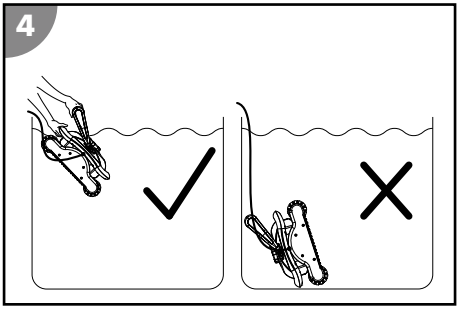

Das Gerät ist ins Becken gesetzt.

Steuereinheit verbinden

⚠ WARNUNG!

Stromschlaggefahr!

Die Handhabung des Netzsteckers mit feuchten Händen kann zu einem elektrischen Schlag führen.

- Fassen Sie den Netzstecker niemals mit feuchten Händen an.

HINWEIS!

Hohe Temperaturen können die Steuereinheit beschädigen.

- Decken Sie die Steuereinheit nicht ab.
- Legen Sie die Steuereinheit wenn möglich in den Schatten.

1. Geben Sie vom Schwimmkabel 5 nur so viel ins Wasser, damit das Gerät alle Stellen im Becken erreichen kann.
2. Verbinden Sie den Stecker des Schwimmkabels 5 lagerichtig mit der Steuereinheit 8 und verschrauben Sie die Verbindung.

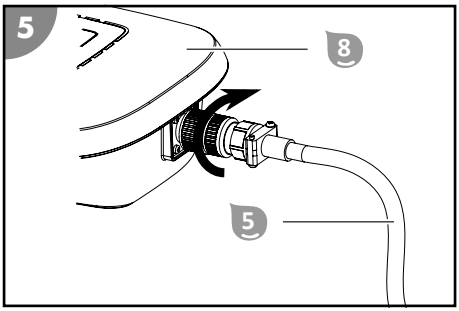

3. Befestigen Sie die Steuereinheit 8 in einem Abstand von mindestens A=3,5 m zum Becken mit dem Sicherungsseil 10, damit diese nicht ins Wasser gezogen werden kann.
4. Verbinden Sie den Netzstecker mit einer Schutzkontakt-Steckdose.

Die Steuereinheit ist verbunden.

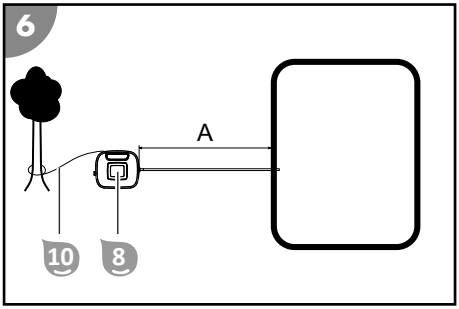

Reinigung starten

1. Drücken Sie die Taste AUTOSTART an der Steuereinheit.

   Die Anzeige zeigt die Einstellung der zuletzt gewählten Autostart Funktion. Alle LEDs der Autostart Funktion blinken, wenn keine periodische Reinigung gewählt ist.

2. Wählen Sie Ihre gewünschte Autostart Funktion durch Drücken der Taste AUTOSTART.
3. Drücken Sie die Taste ON/OFF an der Steuereinheit.

   Passen Sie gegebenenfalls die Laufzeit an Ihre Beckengröße an.

Die Reinigung ist gestartet, die Anzeige zeigt die Einstellungen des zuletzt gewählten Reinigungsprogramms und die LED der Laufzeit beginnt zu blinken.

Gerät außer Betrieb nehmen

Gehen Sie wie folgt vor, um das Gerät außer Betrieb zu nehmen:

1. Schalten Sie nach Ablauf des Reinigungsprogramms das Gerät aus.
2. Trennen Sie die Steuereinheit von der Stromversorgung und dem Gerät.
3. Heben Sie das Gerät aus dem Becken.
4. Reinigen Sie die Filtereinheiten und das Gerät.
5. Wenn Sie die Autostart Funktion nutzen, setzen Sie das Gerät anschließend wieder ins Becken und verbinden Sie die Steuereinheit mit dem Gerät und der Stromversorgung.

Reinigung beenden

Die Reinigung wird nach Ablauf der eingestellten Laufzeit automatisch beendet.

Alle LEDs der Anzeigen Laufzeit blinken.

Vorzeitiges Beenden der Reinigung

1. Drücken Sie die Taste ON/OFF.

Die Steuereinheit wird ausgeschaltet, alle LEDs sind aus.

Steuereinheit trennen

⚠ WARNUNG!

Stromschlaggefahr!

Die Handhabung des Netzsteckers mit feuchten Händen kann zu einem elektrischen Schlag führen.

- Fassen Sie den Netzstecker niemals mit feuchten Händen an.

1. Trennen Sie den Netzstecker von der Schutzkontakt-Steckdose.
2. Lösen Sie die Verschraubung des Steckers an der Steuereinheit 8 und ziehen Sie das Schwimmkabel 5 ab.

Die Steuereinheit ist getrennt.

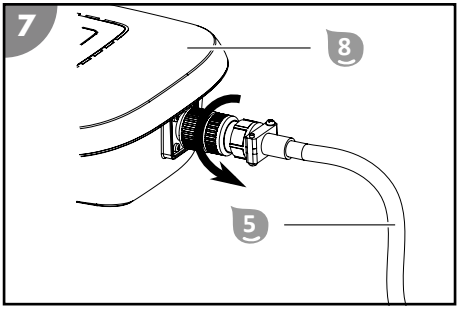

Gerät aus dem Becken heben

⚠ WARNUNG!

Stromschlaggefahr!

Fällt die an das Stromnetz angeschlossene Steuereinheit in das gefüllte Becken führt dies zu elektrischem Stromschlag.

- Ziehen Sie den Netzstecker aus der Steckdose, bevor Sie das Gerät aus dem Becken holen.

1. Ziehen Sie das Gerät am Schwimmkabel 5 langsam in Richtung Wasseroberfläche, bis Sie den Griff 3 erreichen können.
2. Heben Sie das Gerät am Griff 3 langsam aus dem Wasser und halten es für 10-15 Sekunden über der Wasseroberfläche, damit ein Großteil des Wassers ins Becken zurückfließen kann.
3. Stellen Sie das Gerät neben das Becken.

Das Gerät ist aus dem Becken gehoben.

Reinigen Sie nach jedem Betrieb das Gerät, um einen weiteren störungsfreien Betrieb zu gewährleisten.

Reinigung

HINWEIS!

Unsachgemäße Reinigung kann zu Beschädigung des Geräts führen.

- Reinigen Sie die Oberfläche des Geräts nach jedem Gebrauch mit klarem Leitungswasser.
- Verwenden Sie keine aggressiven Reinigungsmittel.
- Verwenden Sie keine scharfen oder metallischen Gegenstände wie Messer, harte Spachteln oder dergleichen.
- Verwenden Sie keine Reinigungsbürsten.
- Verwenden Sie keinen Hochdruckreiniger.

Gerät reinigen

1. Entnehmen und reinigen Sie die Filtereinheiten.

2. Spülen Sie das Gerät und das Schwimmkabel nach jeder Verwendung mit klarem Leitungswasser ab und aus.

Das Gerät ist gereinigt.

Filtereinheiten entnehmen

1. Schrauben Sie die Fixierschraube 1 ab.
2. Nehmen Sie das Oberteil 2 ab.

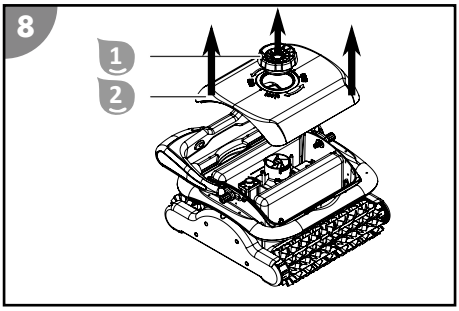

3. Ziehen Sie die Filtereinheiten 7 gerade nach oben aus dem Gerät.

Die Filtereinheiten sind entnommen.

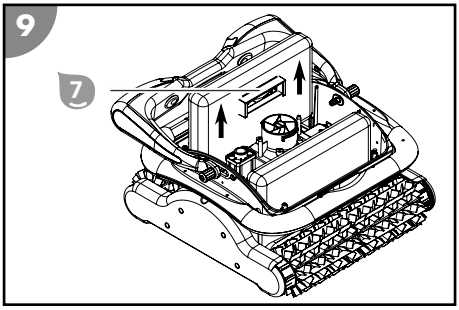

Filtereinheiten reinigen

1. Öffnen Sie den Klettverschluss der Filterbeutel 6 oder 11 und ziehen diese von den Filtereinheiten 7 ab.

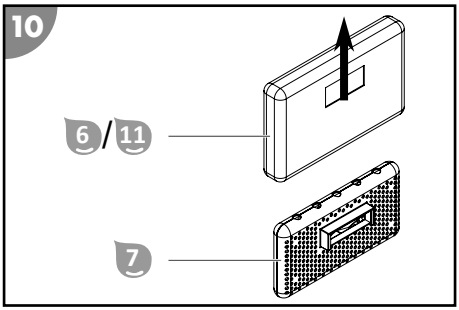

2. Spülen Sie die Filtereinheiten 7 und die Filterbeutel 6 oder 11 gründlich mit klarem Leitungswasser aus.

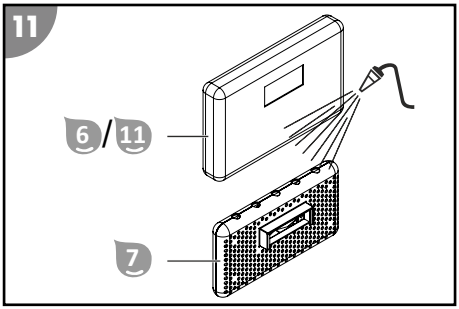

3. Ziehen Sie die gereinigten Filterbeutel 6 oder 11 unter Beachtung der Lage der Ausnehmung über die Filtereinheiten 7 und schließen Sie den Klettverschluss.

Die Filtereinheiten sind gereinigt.

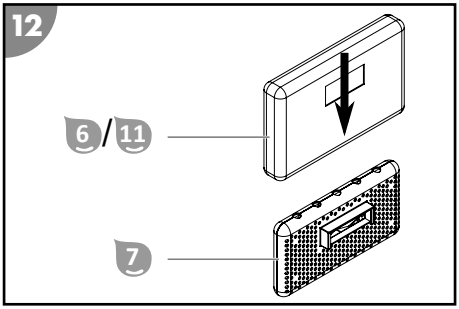

Lagerung

1. Reinigen Sie das Gerät gründlich (siehe Kapitel "Reinigung").
2. Lassen Sie alle Teile vollständig abtrocknen.
3. Anschließend lagern Sie Gerät und Zubehör an einem trockenen und frostfreien Ort (≥ +5 °C) ohne direkter Sonneneinstrahlung.

Fehlersuche

Fehlerbild	Ursache	Behebung
1H+1.5H blinken mit Signalton	Die Pumpe ist überlastet.	Stoppen Sie das Gerät und überprüfen Sie, ob das Laufrad durch einen Fremdkörper blockiert wird.
1.5H+2H blinken mit Signalton	Der Antriebsmotor ist überlastet.	Überprüfen Sie den Antriebsriemen.
1H+2H blinken mit Signalton	Das Gerät ist außerhalb des Wassers.	Stoppen Sie das Gerät, tauchen Sie es in Wasser und starten Sie das Gerät erneut.

Fehlerbild	Ursache	Behebung
Das Kabel ist verdreht oder verwickelt.	Das Kabel wurde nicht vollständig gelöst.	Schalten Sie das Gerät aus, schließen Sie das Kabel ab und drehen es aus.
	Das Kabel im Wasser ist zu lang.	Ziehen Sie das überflüssige Kabel aus dem Wasser. Das Kabel im Wasser soll nur so lang sein, damit das Gerät alle Stellen im Becken erreichen kann.
	Das Gerät bleibt am Ablaufgitter hängen.	Schalten Sie die Filteranlage des Beckens aus.
Das Gerät kann nicht alle Stellen erreichen.	Die Steuereinheit wurde falsch positioniert.	Positionieren Sie die Steuereinheit so, dass das Gerät alle Stellen gut erreichen kann.
	Der Wasserkreislauf des Beckens ist eingeschaltet.	Schalten Sie die Filteranlage des Beckens aus.
	Das Kabel ist zu kurz.	Geben Sie die erforderliche Länge des Kabels in das Becken, damit das Gerät alle Stellen im Becken erreichen kann. Beachten Sie dabei den Mindestabstand der Steuereinheit zum Becken.

Fehlerbild	Ursache	Behebung
Das Gerät fährt die Wand nicht vollständig hoch.	Der Filter ist verstopft.	Reinigen Sie die Filter.
	Algen wachsen an den Wänden.	Reinigen Sie die Beckenwände.
	Die Wassertemperatur ist zu hoch oder zu niedrig.	Betreiben Sie das Gerät bei Betriebstemperatur des Wassers (siehe Kapitel "Technische Daten").
	Der Antriebsriemen oder die Reinigungswalzen sind abgenutzt.	Prüfen Sie die Antriebsriemen und Reinigungswalzen auf Abnutzungen und ersetzen Sie diese gegebenenfalls.
	Das Gerät ist zu leicht und kippt.	Schalten Sie das Gerät aus und lassen Sie die gesamte Luft entweichen.
	Der pH-Wert und Chlorwert ist falsch eingestellt.	Stellen Sie den pH-Wert und Chlorwert richtig ein (siehe Kapitel "Technische Daten").
	Das Gerät hat zu wenig Auftrieb.	Montieren Sie die zusätzlichen Auftriebshilfen aus dem Lieferumfang (siehe Kapitel "Auftriebshilfen montieren").
Das Gerät arbeitet nicht.	Die Steuereinheit ist nicht vollständig angesteckt.	Kontrollieren Sie die Steckverbindung des Netzkabels und der Steuereinheit.
	Die Steuereinheit benötigt eine andere Spannung als die lokale.	Wenden Sie sich an den Kundendienst.
Das Gerät sinkt nicht ab.	Es befindet sich Luft im Gerät.	Schalten Sie das Gerät aus und lassen Sie die gesamte Luft entweichen.
	Der Salzgehalt ist zu hoch und das Gerät hat mehr Auftrieb.	Stellen Sie den Salzgehalt richtig ein. Siehe Kapitel "Technische Daten".

Fehlerbild	Ursache	Behebung
Das Gerät taucht auf.	Das Gerät klettert zu hoch, oder es befindet sich Luft im Gerät.	Schalten Sie das Gerät aus und lassen Sie die gesamte Luft entweichen.
	Der Salzgehalt ist zu hoch und das Gerät hat mehr Auftrieb.	Stellen Sie den Salzgehalt richtig ein. Siehe Kapitel "Technische Daten".
Der Antriebsriemen reißt ab.	Es befinden sich Fremdkörper im Antrieb.	Wenden Sie sich an den Kundendienst.
Das Gerät ist defekt.		Wenden Sie sich an den Kundendienst.

Auftriebshilfen montieren

1. Schrauben Sie die Fixierschraube 1 ab.
2. Nehmen Sie das Oberteil 2 ab.

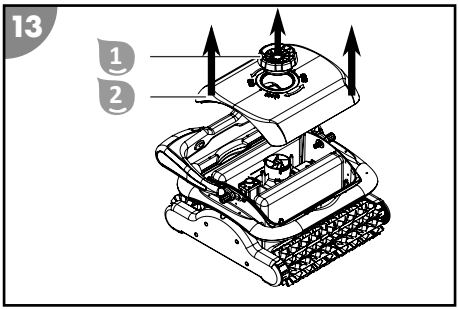

3. Kleben Sie zwei der selbstklebenden Auftriebshilfen 9 diagonal gegenüber auf die Innenseite des Oberteils 2.

   Sollte das Gerät danach immer noch zu wenig Auftrieb haben, montieren Sie zwei weitere Auftriebshilfen 9 neben den bereits angebrachten.
4. Setzen Sie das Oberteil 2 auf und verschrauben es wieder mit der Fixierschraube 1.

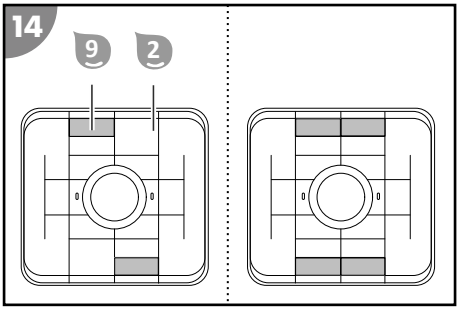

Die Auftriebshilfen sind montiert.

Falls sich die Störung nicht beheben lässt, kontaktieren Sie den auf der letzten Seite angegebenen Kundendienst.

Technische Daten

Modell	061025
Eingangsspannung	20 V⎓
Umgebungstemperatur	10 °C - 40 °C
Betriebstemperatur (Wasser)	10 °C - 35 °C
pH-Wert	7,0 - 7,4
Chlorwert	0,3 - 0,6 mg/l
Salzgehalt Wasser (Salzelektrolyse)	< 0,5 %
Schutzart	IPX8
Kabellänge	18 m
max. Reinigungsfläche im Becken	200 m²
Breite der Reinigungstrommel	361 mm
Kriechgeschwindigkeit	12 m/min
Filterleistung	18 m³/h
Filterfeinheit	100 µm
Gewicht	12,0 kg (ohne Kabel)
Steuereinheit	
Eingangsspannung	220(230) V~
Frequenz	50 Hz
Ausgangsspannung	20 V⎓
Nennleistung	200 W
Schutzart	IPX5

Ersatzteile

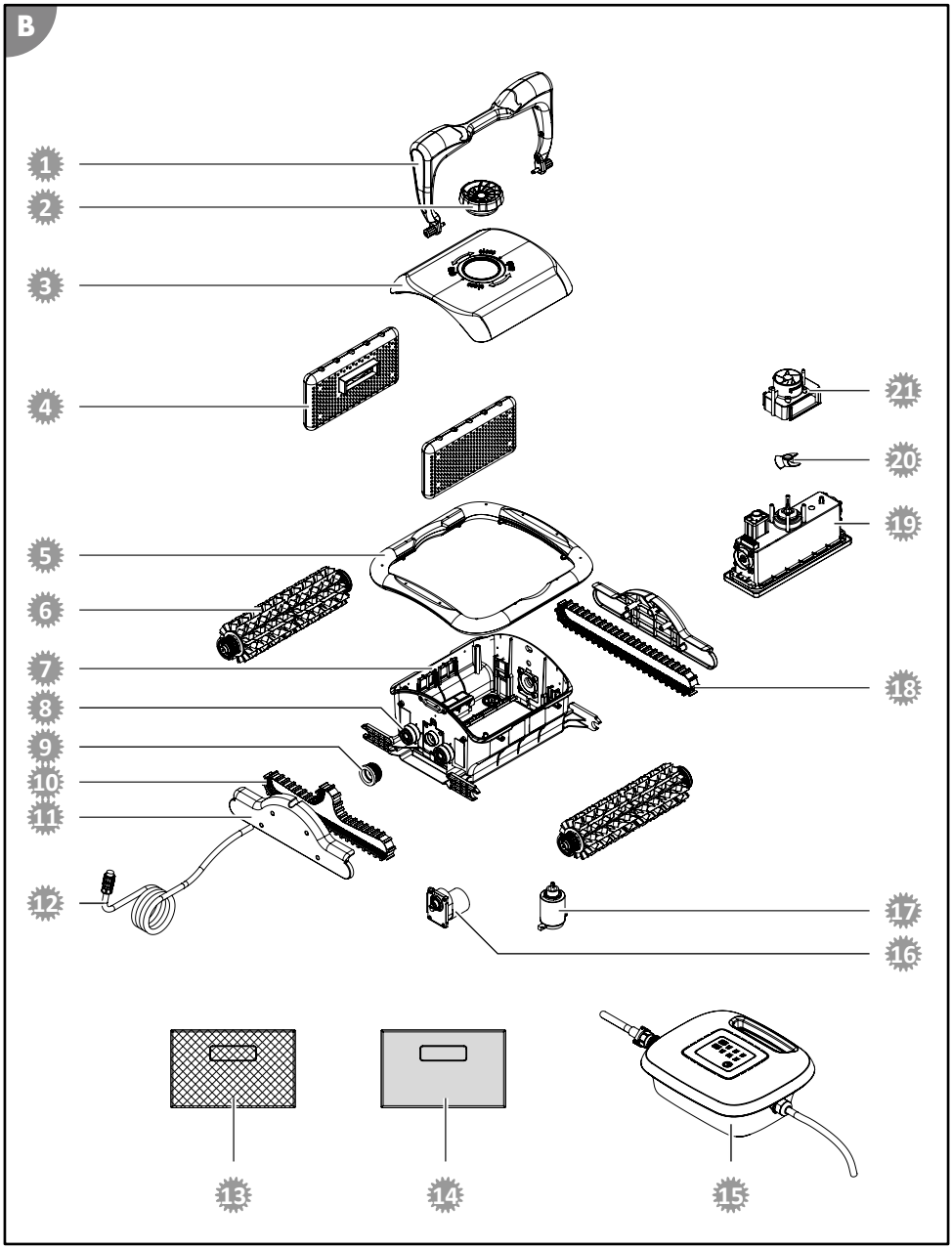

1. 061955 - Stabilisator-Griff
2. 099117 - Fixierschraube
3. 099118 - Oberteil
4. 099119 - Filtereinheit
5. 061954 - Anprallschutz
6. 099123 - Reinigungswalze
7. 099124 - Unterteil
8. 099125 - Lager
9. 099126 - Antriebsrad
10. 099129 - L-Antriebsriemen
11. 099128 - seitliche Abdeckung
12. 099127 - Kabel
13. 099134 - Kunststoff-Filterbeutel, schwarz
14. 099135 - Vlies-Filterbeutel, weiß
15. 099133 - Steuereinheit für 061025
16. 099131 - Antriebsmotor
17. 099130 - Filterpumpe
18. 099132 - S-Antriebsriemen
19. 061976 - Motoreinheit (061025)
20. 099122 - Propeller
21. 099121 - Wasserauslass

Konformitätserklärung

Hiermit erklärt die Steinbach International GmbH, dass das Gerät den folgenden Richtlinien entspricht:

- 2014/35/EU (EN 60335-1:2012+A11:2014; EN 60335-2-41:2003+A1:2004+A2:2010; EN 62233:2008)
- 2014/30/EU (EN 55014-1:2006+A1:2009+A2:2011; EN 55014-2:2015; EN 61000-3-2:2014; EN 61000-3-3:2013)

Der vollständige Text der EU-Konformitätserklärung kann bei der am Ende dieser Anleitung angeführten Adresse angefordert werden.

Entsorgung

Verpackung entsorgen

Entsorgen Sie die Verpackung sortenrein. Geben Sie Pappe und Karton zum Altpapier, Folien in die Wertstoffsammlung.

Altgerät entsorgen

Altgeräte dürfen nicht in den Hausmüll!
Sollte das Gerät einmal nicht mehr benutzt werden können, so ist jeder Verbraucher **gesetzlich verpflichtet, Altgeräte getrennt vom Hausmüll**, z. B. bei einer Sammelstelle seiner Gemeinde/seines Stadtteils, abzugeben. Damit wird gewährleistet, dass Altgeräte fachgerecht verwertet und negative Auswirkungen auf die Umwelt vermieden werden. Deswegen sind Elektrogeräte mit obenstehendem Symbol gekennzeichnet.