Steinbach

Originalbetriebsanleitung / Original owner's manual / Notice originale / Istruzioni originali / Manual original / Původní návod k používání / Eredeti használati utasítás / Izvirna navodila / Pôvodný návod na použitie / Instrukcja oryginalna / Instrucțiuni originale / Originalne upute / Оригинална инструкция / Orijinal kullanım talimatları

Schwimmbadreiniger

Poolrunner S63

de	Schwimmbadreiniger 4	en	Pool cleaner 27
fr	Nettoyeur de piscine 49	it	Pulitore per piscina 72
es	Limpiafondos de piscina 95	cs	Čistič bazénů 118
hu	Úszómedence tisztító 140	sl	Čistilnik bazena 163
sk	Čistič bazénu 185	pl	Odkurzacz basenowy 207
ro	Dispozitiv de curățare a piscinei 230	hr	Čistač bazena 253
bg	Уред за почистване на басейни 275	tr	Yüzme havuzu temizleyicisi 299

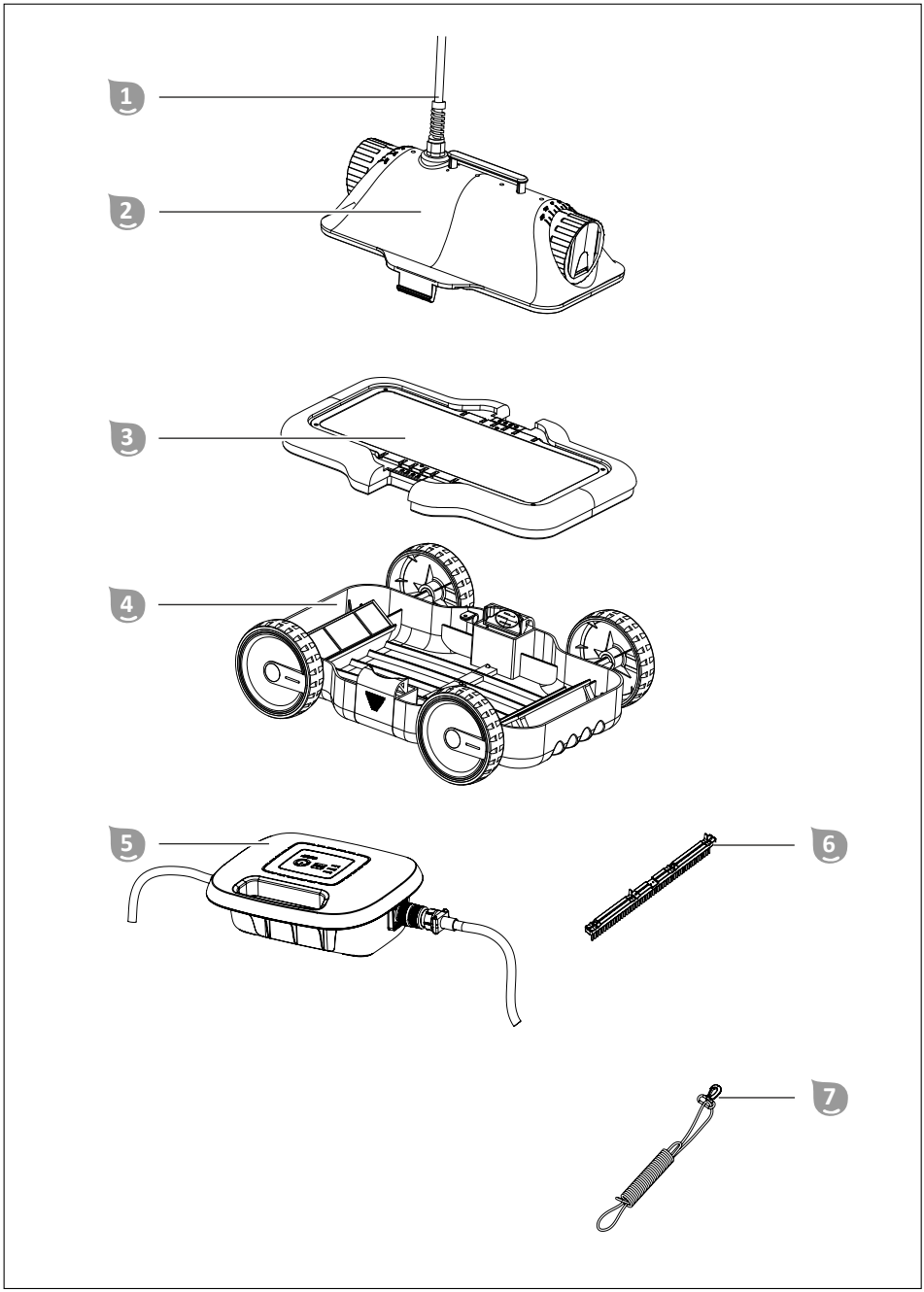
1
2
3
4
5
6
7

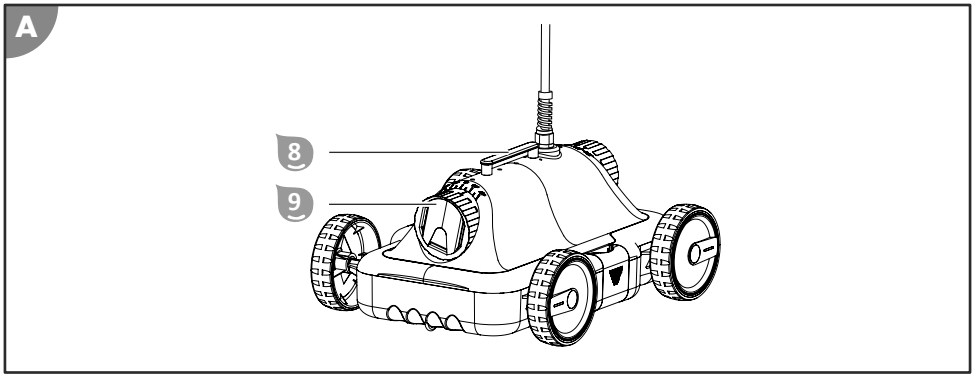

Lieferumfang/Geräteteile

1. Schwimmkabel
2. Oberteil
3. Filtereinheit
4. Unterteil
5. Steuereinheit
6. Bürste
7. Sicherungsseil
8. Griff
9. Düse

Betriebsanleitung (ohne Abbildung)

Contenu de la livraison / éléments de l'appareil

1. Câble flottant
2. Partie supérieure
3. Unité de filtration
4. Partie inférieure
5. Unité de commande
6. Brosse
7. Câble de sécurité
8. Poignée
9. Buse

Notice d'utilisation (sans illustration)

Répertoire

Vue d'ensemble.....2
Contenu de la livraison / éléments de l'appareil..... 48
Généralités.....50
Explication des symboles.....50
Sécurité.....51
Déballer le produit et contrôler le contenu..... 54
Description.....55
Description du nettoyeur de piscine..... 55
Fonctions de l'unité de commande..... 56
Réglages de base..... 57
Régler les buses..... 57
Installer la brosse.....57
Démonter la brosse..... 58
Utilisation.....58
Nettoyer la piscine.....59
Mettre l'appareil hors service.....62
Nettoyage.....63
Rangement.....64
Dépannage..... 65
Caractéristiques techniques.....67
Pièces de rechange..... 68
Déclaration de conformité.....70
Élimination.....70

Généralités

Lire et conserver la notice d'utilisation

Cette notice d'utilisation fait partie intégrante du nettoyeur de piscine Poolrunner S63 (également dénommé «appareil» ci-après). Elle comporte des informations importantes pour la mise en service et l'utilisation.

Lisez attentivement la notice d'utilisation, en particulier les consignes de sécurité, avant d'utiliser l'appareil. Le non-respect de cette notice d'utilisation peut entraîner des blessures graves ou des détériorations de l'appareil.

La notice d'utilisation se base sur les normes et règles en vigueur dans l'Union européenne. Tenez également compte à l'étranger des directives et législations spécifiques au pays.

Conservez cette notice d'utilisation afin de pouvoir vous y reporter ultérieurement. Si vous transmettez l'appareil à un tiers, remettez-lui absolument cette notice d'utilisation.

Utilisation conforme à l'utilisation prévue

Cet appareil est exclusivement conçu pour le nettoyage des piscines privées. L'appareil ne convient pas pour les piscines revêtues d'un liner dont l'épaisseur est inférieure à 0,4 mm.

Il est exclusivement destiné à une utilisation privée et n'est pas adapté à une utilisation professionnelle. N'utilisez l'appareil que de la façon décrite dans cette notice d'utilisation. Toute autre utilisation sera considérée comme non conforme et risque d'entraîner des dommages matériels, voire physiques. L'appareil n'est pas un jouet pour les enfants.

Le fabricant ou le distributeur décline toute responsabilité pour les dommages résultant d'une utilisation non conforme ou incorrecte.

Explication des symboles

Les symboles suivants sont utilisés dans cette notice d'utilisation, sur l'appareil ou sur l'emballage.

Ce symbole vous fournit des informations supplémentaires sur le montage ou le fonctionnement.

Déclaration de conformité (voir chapitre «Déclaration de conformité»): Les produits marqués par ce symbole répondent à toutes les consignes communautaires applicables de l'Espace économique européen.

N'utilisez jamais de lames tranchantes ou d'autres objets pointus pour ouvrir l'emballage. Vous pourriez endommager le contenu.

Poids de l’unité d’emballage.

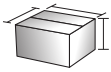

Dimensions de l’unité d’emballage.

Sécurité

Les mots d’avertissement suivants sont utilisés dans cette notice d’utilisation.

⚠ AVERTISSEMENT!	Ce symbole/mot d'avertissement désigne un danger d'un niveau de risque moyen, qui, s'il n'est pas évité, peut entraîner la mort ou une blessure grave.
⚠ ATTENTION!	Ce symbole/mot d'avertissement désigne un danger d'un niveau de risque réduit, qui, s'il n'est pas évité, peut entraîner une blessure légère à modérée.
AVIS!	Ce mot d'avertissement avertit d'éventuels dommages matériels.

Consignes de sécurité générales

⚠ AVERTISSEMENT!

Risque de décharge électrique!

Une installation électrique incorrecte ou une tension réseau trop élevée peut entraîner une décharge électrique.

- Ne branchez le câble d’alimentation que lorsque la tension réseau de la prise de courant correspond à celle indiquée sur la plaque signalétique.
- Branchez le câble d’alimentation uniquement sur une prise de courant facilement accessible, afin de pouvoir le débrancher rapidement du réseau électrique en cas de dysfonctionnement.
- Ne branchez le câble d’alimentation que sur une prise de courant reliée à la terre.
- Ne faites fonctionner l’appareil que sur une prise de terre protégée par un fusible de 16 A minimum.

- L’appareil est doté d’un disjoncteur différentiel d’une sensibilité de 30 mA maximum.
- N’utilisez pas l’appareil s’il présente des dommages visibles ou si le câble de raccordement est défectueux.
- N’ouvrez pas l’appareil, mais confiez les réparations à un spécialiste. Adressez-vous pour cela à l’adresse du service après-vente figurant au dos de la notice. En cas de réparations exécutées soi-même, de raccordement non conforme ou d’utilisation incorrecte, tout droit à garantie ou dédommagement devient caduc.
- Ne touchez jamais le câble d’alimentation avec les mains humides.
- Pour débrancher le câble d’alimentation de la prise de courant, ne tirez jamais sur le câble lui-même, mais tenez-le par la fiche.
- N’utilisez jamais le câble de raccordement pour transporter l’appareil.
- Tenez l’appareil et le câble de raccordement éloignés des flammes nues et des surfaces brûlantes.
- Ne placez aucun objet sur le câble de raccordement.
- N’enterrez pas le câble d’alimentation.
- Disposez le câble de raccordement de manière à ce qu’il ne puisse pas causer de trébuchements.
- Ne pliez pas le câble de raccordement et ne le posez pas sur des bords saillants.
- N’utilisez pas l’appareil pendant un orage. Éteignez-le et débranchez le câble d’alimentation de la prise de courant.
- Lorsque vous n’utilisez pas l’appareil, lorsque vous le nettoyez ou lorsqu’un dysfonctionnement apparaît, éteignez toujours l’appareil et débranchez-le du réseau électrique.
- Seules des pièces correspondant aux données initiales de l’appareil peuvent être utilisées pour les réparations. Des pièces

mécaniques et électriques indispensables à la protection contre des sources de danger se trouvent dans ce l'appareil.
- N'utilisez que des accessoires et des pièces de rechange fournis ou recommandés par le fabricant. L'utilisation de pièces autres que les pièces d'origine rend caduc tout droit à garantie.
- Ne faites pas fonctionner l'appareil avec un programmateur ou une minuterie externe ou avec un système de commande à distance.

AVIS!

- N'utilisez que l'unité de commande fournie et adaptée à votre appareil.
- Ne laissez jamais l'appareil fonctionner hors de l'eau, car cela peut l'endommager au bout de quelques instants seulement.

Consignes de sécurité pour les personnes

⚠ AVERTISSEMENT!

Dangers pour les enfants et personnes ayant des capacités physiques, sensorielles ou mentales réduites (par ex. des personnes avec un handicap partiel, des personnes âgées ou aux capacités physiques et mentales réduites), ou ayant un manque d'expérience et de connaissances (par ex. des enfants d'un certain âge).

La manipulation non conforme de l'appareil peut provoquer des blessures graves ou des dommages sur celui-ci.
- N'autorisez pas d'autres personnes à accéder à l'appareil, avant qu'elles n'aient entièrement lu et compris en substance cette notice ou qu'elles n'aient été informées de l'utilisation prévue et des risques associés.
- Ne laissez jamais des personnes ayant des capacités physiques, sensorielles ou mentales réduites (par ex. des enfants ou des personnes en état d'ivresse) ou disposant de peu d'expérience et

de connaissances (par ex. des enfants) s’approcher de l’appareil sans surveillance.
- Ne laissez jamais des enfants ou des personnes ayant des capacités physiques, sensorielles ou mentales réduites ou disposant de peu d’expérience et de connaissances utiliser l’appareil.
- Ne laissez pas les enfants se charger du nettoyage et de l’entretien utilisateur.
- Les enfants ne doivent pas jouer avec l'appareil ni avec le cordon d'alimentation.
- Ne faites pas fonctionner l’appareil si vous vous trouvez dans un état altéré (par ex. sous l’influence de drogues, de l’alcool, de médicaments ou en cas de fatigue).

⚠ AVERTISSEMENT!

Risque de blessure en raison d’une qualification insuffisante!

Un manque d’expérience ou de compétence quant au maniement des outils nécessaires et une méconnaissance des réglementations régionales ou des dispositions normatives concernant les travaux manuels requis peuvent entraîner des blessures graves ou des dommages matériels.

- Confiez les travaux dont vous ne pouvez pas évaluer les risques en raison d’un manque d’expérience personnelle à un technicien qualifié.

Déballer le produit et contrôler le contenu

AVIS!

Une ouverture négligente de l’emballage, en particulier au moyen d’objets tranchants ou pointus, peut provoquer des dommages sur l’appareil.

- Ouvrez l’emballage aussi soigneusement que possible.

- N’enfoncez pas d’objets tranchants ou pointus dans l’emballage.

⚠ AVERTISSEMENT!

Risque d’étouffement avec le matériel d’emballage!

L’enveloppement de la tête dans du film d’emballage ou l’ingestion d’autres matériaux d’emballage peut entraîner la mort par asphyxie. Il existe par conséquent un risque accru, en particulier pour les enfants et les personnes handicapées mentales qui, de par leur manque de connaissances et d’expérience, ne sont pas en mesure d’évaluer les risques.

- Assurez-vous que les enfants et les personnes handicapées mentales ne jouent pas avec le matériel d’emballage.

AVIS!

Il existe un risque accru d’endommagement en cas de stockage ou de transport de l’appareil hors de l’emballage.

- Ne jetez pas l’emballage.
- En cas de dommage, remplacez l’emballage par un contenant d’une nature au moins équivalente.

Contrôle de l'intégralité et de l'état de la livraison

1. Ouvrez l'emballage avec précaution.
2. Sortez tous les éléments de l'emballage.
3. Vérifiez que le contenu de la livraison est complet.
4. Vérifiez que le contenu de la livraison n'est pas endommagé.

Description

Description du nettoyeur de piscine

Ce nettoyeur de piscine nettoie votre piscine remplie en mode automatique.

Le câble flottant 1 alimente en énergie le nettoyeur de piscine installé dans l’eau et lui transmet les informations nécessaires.

Les buses 9 réglables déterminent le trajet et la vitesse du nettoyeur de piscine.

L’unité de filtration 3 amovible filtre l’eau et recueille les dépôts présents dans la piscine.

Une brosse 6 disponible en option peut améliorer le résultat du nettoyage selon le degré de salissure.

L'unité de commande 5 vous permet de sélectionner le programme de nettoyage qui vous convient.

Fonctions de l'unité de commande

Le bloc secteur intégré dans l'unité de commande alimente le nettoyeur de piscine en courant continu de 24 V.

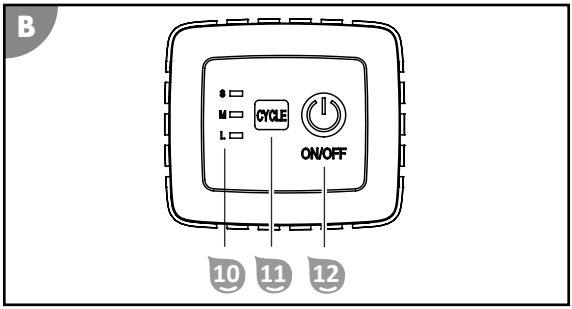

Cycle de nettoyage 11 10

Le témoin 10 indique le cycle de nettoyage.

- **S** pour les petites piscines: l'appareil nettoie la piscine durant 1 heure.
- **M** pour les piscines de moyenne taille: l'appareil nettoie la piscine durant 1,5 heure.
- **L** pour les grandes piscines: l'appareil nettoie la piscine durant 2 heures.

Un témoin clignotant indique le cycle de nettoyage sélectionné.

Le cycle de nettoyage est terminé lorsque tous les témoins clignotent.

Si tous témoins s'allument, l'appareil présente un dysfonctionnement. Contactez le service client.

Fonction CYCLE 11

Cette fonction permet de régler le cycle de nettoyage.

La touche CYCLE 11 permet de passer d'un cycle de nettoyage à l'autre.

Fonction Marche/Arrêt 12

Cette fonction permet d'allumer et d'éteindre l'appareil.

La touche ON/OFF 12 permet de passer d'une fonction à l'autre:

- ON permet d'allumer l'appareil et de démarrer simultanément le cycle de nettoyage sélectionné.
- OFF permet d'arrêter le cycle de nettoyage sélectionné et d'éteindre l'appareil simultanément.

Réglages de base

Régler les buses

Les réglages suivants sont uniquement des recommandations. Adaptez ces réglages de base en fonction des propriétés réelles de votre piscine.

0°/30°

(adapté à la plupart des piscines)

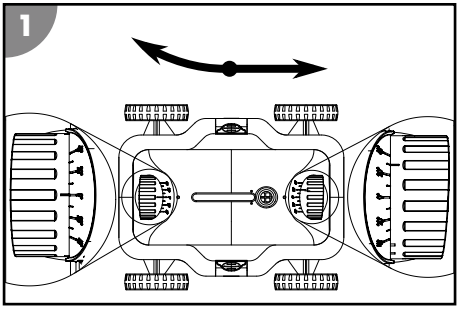

0°/40°

(pour couvrir une grande surface de nettoyage)

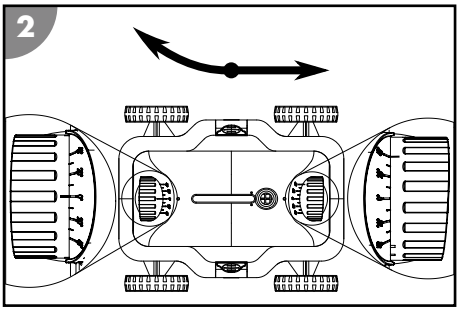

20°/20°

(pour les piscines rondes)

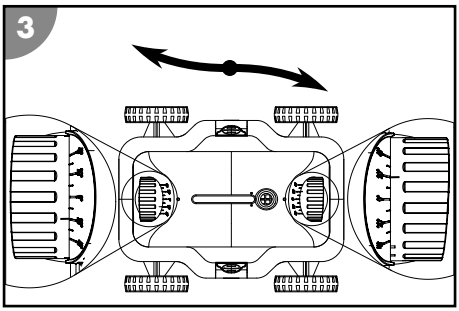

Installer la brosse

N’installez la brosse que si celle-ci peut contribuer au nettoyage de la piscine (par ex. pour éliminer un biofilm). Si le fond est incliné, irrégulier ou trop sale, la brosse peut affecter négativement le résultat du nettoyage.

1. Enfoncez la brosse 6 dans la fente se trouvant sur le dessous de la partie inférieure 4.
2. Assurez-vous que la brosse 6 est entièrement enclenchée et bloquée.

La brosse est installée.

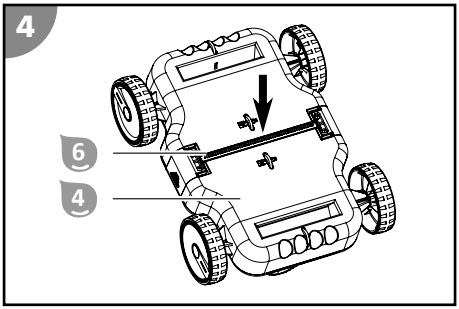

Démonter la brosse

1. Déverrouillez les crochets de la brosse 6 depuis l'intérieur et appuyez simultanément sur la brosse pour l'extraire de la partie inférieure 4.
2. Retirez la brosse 6.

La brosse est démontée.

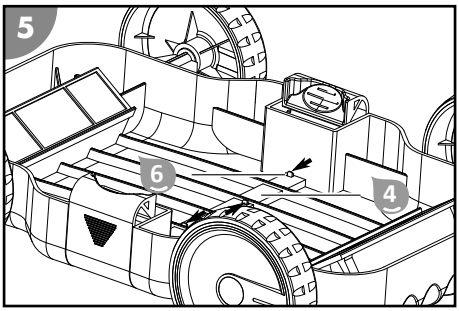

Utilisation

Avant chaque utilisation, contrôlez les points suivants:

- Des dommages sont-ils visibles sur l'appareil?
- Des dommages sont-ils visibles sur les éléments de commande?
- Les différents éléments fonctionnent-ils correctement?
- Les accessoires sont-ils en parfait état?
- Tous les tuyaux sont-ils en parfait état?

Ne mettez pas en service un appareil ou un accessoire endommagé. Faites-le contrôler et réparer par le fabricant ou son service client ou par un technicien qualifié.

Nettoyer la piscine

Avant de nettoyer votre piscine, veuillez prendre note de ce qui suit:

- Un nettoyage minutieux de l'appareil est recommandé avant la première mise en service et après une longue période de non-utilisation.
- Retirez les housses ou les bâches de la piscine.
- Retirez les obstacles (par ex. l'échelle) de la piscine.
- Arrêtez le système de filtration au moins une heure avant le début du nettoyage, de sorte que les impuretés présentes dans l'eau puissent se déposer au fond de la piscine.
- Ne laissez jamais l'appareil fonctionner hors de l'eau, car cela peut l'endommager au bout de quelques instants seulement.

Pour nettoyer votre piscine, veuillez procéder comme suit:

1. Installez l'unité de filtration.
2. Placez l'appareil dans la piscine.
3. Raccordez l'unité de commande à l'appareil et à l'alimentation électrique.
4. Démarrez le cycle de nettoyage.
5. Si nécessaire, adaptez la durée du cycle de nettoyage à la taille de votre piscine, voir le chapitre «Fonctions de l'unité de commande».

Installer l'unité de filtration

1. Installez l'unité de filtration 3 dans la partie inférieure 4.

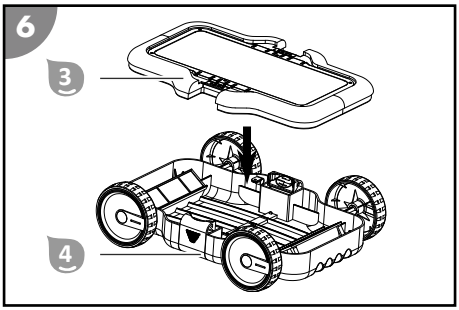

2. Insérez la partie supérieure 2 dans la partie inférieure 4 jusqu'à ce qu'elle s'enclenche des deux côtés.

L'unité de filtration est installée.

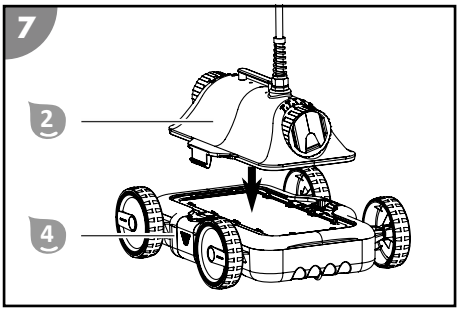

Installer l'appareil dans la piscine

⚠ ATTENTION!

Risque de blessure!

L'appareil peut blesser les personnes se trouvant dans la piscine.

- Assurez-vous qu'aucune personne ne se trouve dans la piscine lorsque l'appareil est dans l'eau.

AVIS!

Une tondeuse à gazon peut endommager un câble posé.

- Posez les câbles de sorte qu'ils ne puissent pas être endommagés par une tondeuse à gazon ou tout autre appareil.

1. Déroulez complètement le câble flottant 1 et placez-le à côté de la piscine sans le tordre.
2. Tenez l'appareil par la poignée 8 et immergez-le lentement dans l'eau en l'inclinant légèrement vers l'avant jusqu'à ce que suffisamment d'air se soit échappé et qu'il commence à descendre vers le fond. Relâchez lentement le câble flottant 1 pour contrôler la descente. Le sens de déplacement de l'appareil doit être perpendiculaire à la paroi de la piscine.

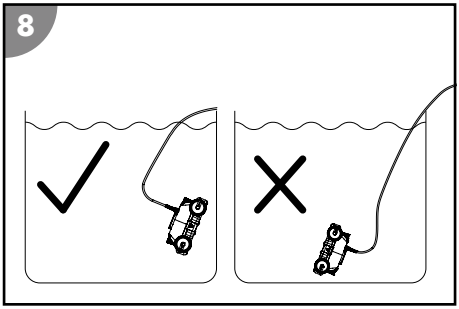

L'appareil est installé dans la piscine.

Raccorder l'unité de commande

⚠ AVERTISSEMENT!

Risque de décharge électrique!

Manipuler la fiche secteur avec les mains humides peut entraîner une décharge électrique.

- Ne saisissez jamais la fiche secteur avec les mains humides.

AVIS!

Des températures élevées peuvent endommager l'unité de commande.

- Ne couvrez pas l'unité de commande.
- Si possible, placez l'unité de commande à l'ombre.

1. Ne mettez dans l'eau que la longueur de câble flottant 1 nécessaire pour que l'appareil puisse atteindre toutes les parties de la piscine.
2. Raccordez correctement la fiche du câble flottant 1 à l'unité de commande 5 et vissez le raccord fileté.

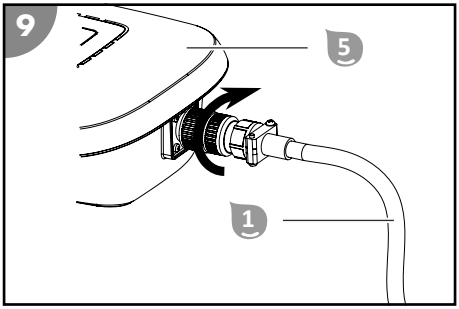

3. Utilisez le câble de sécurité 7 pour fixer l'unité de commande 5 à une distance d'au moins A=3,5 m de la piscine, de sorte que l'unité de commande ne puisse pas être entraînée dans l'eau.
4. Branchez la fiche secteur sur une prise de courant reliée à la terre.

L'unité de commande est raccordée.

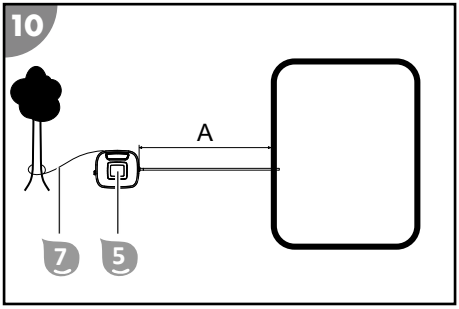

Démarrer le nettoyage

1. Appuyez sur la touche ON/OFF 12.

L'appareil démarre. Le témoin 10 du dernier cycle de nettoyage sélectionné se met à clignoter.

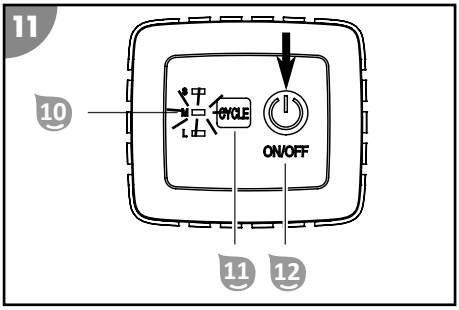

Pour modifier le cycle de nettoyage, appuyez sur la touche CYCLE 11.

Il est normal que l'appareil se déplace contre la paroi de la piscine. La vitesse de l'appareil peut être ajustée à l'aide des deux buses, voir le chapitre «Réglages de base».

Le nettoyage s'arrête automatiquement lorsque le cycle de nettoyage réglé est terminé. Tous les témoins 10 clignotent.

Mettre l'appareil hors service

Pour mettre l'appareil hors service, veuillez procéder comme suit:

1. Une fois le cycle de nettoyage terminé, éteignez l'appareil.
2. Débranchez l'unité de commande de l'alimentation électrique et de l'appareil.
3. Sortez l'appareil de la piscine.
4. Nettoyez l'unité de filtration et l'appareil.

Éteindre l'appareil

1. Appuyez sur la touche ON/OFF 12.

L'appareil est éteint, tous les témoins 10 sont éteints.

Pour arrêter le nettoyage plus tôt que prévu et éteindre l'appareil, appuyez sur la touche ON/OFF 12.

Débrancher l'unité de commande

⚠ AVERTISSEMENT!

Risque de décharge électrique!

Manipuler la fiche secteur avec les mains humides peut entraîner une décharge électrique.

- Ne saisissez jamais la fiche secteur avec les mains humides.

1. Débranchez la fiche secteur de la prise de courant reliée à la terre.

2. Dévissez le raccord fileté de la fiche au niveau de l'unité de commande 5 et débranchez le câble flottant 1.

L'unité de commande est débranchée.

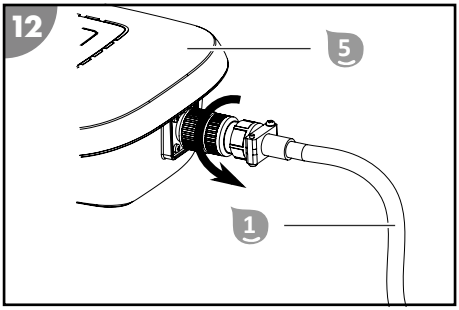

Sortir l'appareil de la piscine

⚠ AVERTISSEMENT!

Risque de décharge électrique!

Si l'unité de commande est raccordée au réseau électrique, sa chute dans la piscine remplie entraîne une décharge électrique.

- Débranchez la fiche secteur de la prise de courant avant de sortir l'appareil de la piscine.

1. Tirez lentement sur le câble flottant 1 pour remonter l'appareil à la surface de l'eau jusqu'à ce que vous puissiez atteindre la poignée 8.
2. Sortez lentement l'appareil de l'eau en le soulevant par la poignée 8 et tenez-le au-dessus de la surface de l'eau durant 10 à 15 secondes, afin que le plus gros de l'eau qu'il contient puisse s'écouler dans la piscine.
3. Posez l'appareil à côté de la piscine.

L'appareil est sorti de la piscine.

Nettoyez l'appareil après chaque utilisation afin de garantir son fonctionnement optimal dans la durée.

Nettoyage

AVIS!

Un nettoyage incorrectement effectué peut endommager l'appareil.

- Nettoyez la surface de l'appareil à l'eau claire du robinet après chaque utilisation.
- N'utilisez pas de produit nettoyant agressif.

- N’utilisez pas d’objets tranchants ou métalliques comme des couteaux, des spatules rigides ou équivalents.
- N’utilisez pas de brosses de nettoyage.
- N’utilisez pas de nettoyeur haute pression.

1. Tirez l’un après l’autre les clips de verrouillage situés sur les deux côtés tout en soulevant la partie supérieure 2 par la poignée 8.

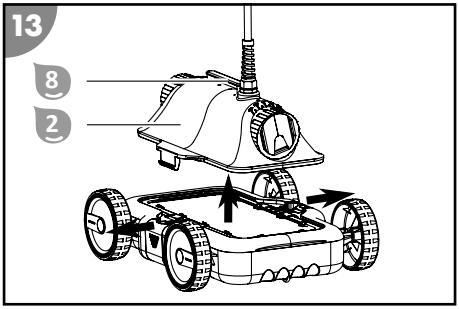

2. Retirez l’unité de filtration 3.

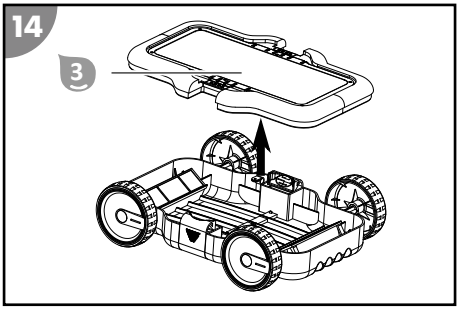

3. Rincez soigneusement l’unité de filtration à l’eau claire du robinet.
4. Rincez l’appareil et le câble flottant à l’eau claire du robinet après chaque utilisation.

L’appareil est nettoyé.

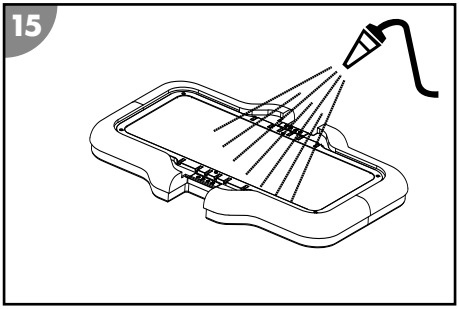

Rangement

1. Nettoyez soigneusement l’appareil (voir le chapitre «Nettoyage»).
2. Laissez sécher entièrement toutes les pièces.
3. Rangez ensuite l’appareil et ses accessoires dans un endroit sec, à l’abri du gel (≥ +5 °C) et des rayons directs du soleil.

Dépannage

Dysfonctionnement	Cause	Solution
Le câble est tordu ou emmêlé.	L'appareil tourne dans l'eau durant le nettoyage (c'est normal).	Éteignez l'appareil, débranchez le câble et déployez-le.
	Il y a des obstacles dans la piscine.	Retirez les obstacles.
	Le câble immergé dans l'eau est trop long.	Sortez de l'eau la longueur de câble superflue. Le câble immergé doit juste être suffisamment long pour que l'appareil puisse atteindre toutes les parties de la piscine.
L'appareil ne peut pas atteindre toutes les parties à nettoyer.	Le réglage des buses n'est pas adapté.	Modifiez le réglage des buses.
	Le câble est trop court.	Introduisez la longueur de câble nécessaire dans la piscine afin que l'appareil puisse en atteindre toutes les parties. Veillez à respecter la distance minimale entre l'unité de commande et la piscine.
	Le système de circulation d'eau de la piscine est allumé.	Éteignez le système de filtration de la piscine.
L'appareil ne fonctionne pas.	L'unité de commande n'est pas complètement raccordée.	Contrôlez le raccordement du câble d'alimentation et de l'unité de commande.
	L'unité de commande requiert une tension différente de la tension locale.	Contactez le service client.
	Trop d'air dans le boîtier.	Éteignez l'appareil et laissez s'échapper tout l'air qu'il contient.
	Il y a un corps étranger dans le système d'entraînement.	Contactez le service client.
L'appareil ne fonctionne pas et tous les témoins sont allumés.	L'appareil présente un dysfonctionnement.	Contactez le service client.

Dysfonctionnement	Cause	Solution
L'appareil ne coule pas.	Il y a de l'air dans l'appareil.	Éteignez l'appareil et laissez s'échapper tout l'air qu'il contient.
L'appareil ne nettoie pas de manière optimale.	L'appareil remue les saletés et ne nettoie pas suffisamment.	Modifiez le réglage des buses.
L'appareil flotte ou tourne en cercle au fond de la piscine.	Trop d'air dans le boîtier.	Laissez s'échapper tout l'air qu'il contient.
	La teneur en sel est trop élevée et l'appareil flotte davantage.	Ajustez correctement la teneur en sel. Voir le chapitre «Caractéristiques techniques».

Au cas où il ne serait pas possible de réparer le défaut, contactez le service après-vente figurant en dernière page.

Caractéristiques techniques

Modèle	061007
Tension d’entrée	24 V⎓
Température ambiante	10 °C - 40 °C
Température de fonctionnement (eau)	10 °C - 35 °C
Valeur du pH	7.0 - 7.4
Teneur en sel de l’eau (électrolyse au sel)	< 0,5%
Indice de protection	IPX8
Longueur du câble	8,8 m
Superficie de nettoyage max. de la piscine	18 m²
Profondeur d’utilisation max.	2.0 m
Capacité de filtration	18 m³/h
Finesse de filtration	180 µm
Unité de commande	
Tension d’entrée	230 V~
Fréquence	50 Hz
Tension de sortie	24 V⎓
Puissance nominale	150 W
Indice de protection	IPX5

Pièces de rechange

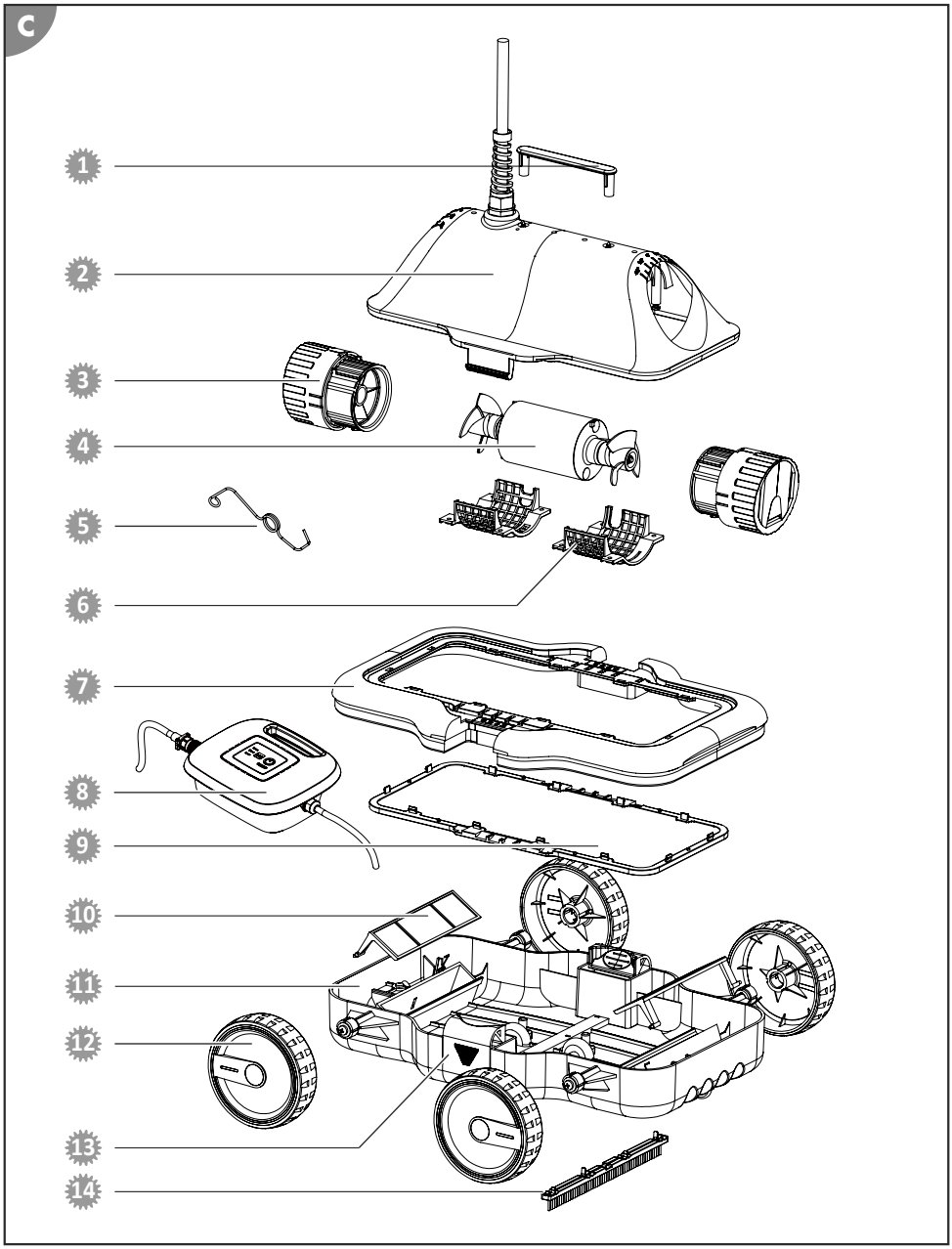

1. 061952 - Poignée de la partie supérieure
2. 061951 - Couvercle de la partie supérieure
3. 061948 - Buse de filtration
4. 061950 - Unité moteur
5. 061941 - Ressort
6. 061949 - Grille de protection du moteur
7. 061947 - Partie supérieure du filtre
8. 061940A - Unité de commande pour le nettoyeur Poolrunner S63 de Steinbach
9. 061945 - Insert de filtration en maille
10. 061946 - Couvercle du filtre
11. 061944 - Partie inférieure
12. 061943 - Roue
13. 061975 - Clip de verrouillage pour la partie inférieure
14. 061942 - Brosse

Déclaration de conformité

L'entreprise Steinbach International GmbH déclare par la présente que l'appareil est conforme aux directives suivantes:

- 2014/35/EU (EN 60335-1:2012+A11:2014; EN 60335-2-41:2003+A1:2004+A2:2010; EN 62233:2008)
- 2014/30/EU (EN 55014-1:2006+A1:2009+A2:2011; EN 55014-2:2015; EN 61000-3-2:2014; EN 61000-3-3:2013)

Le texte complet de la déclaration de conformité CE peut être demandé à l'adresse indiquée à la fin de cette notice.

Élimination

Élimination de l'emballage

Éliminez l'emballage selon les sortes. Mettez le carton dans la collecte de vieux papier, les films dans la collecte de recyclage.

Mise au rebut de l'appareil usagé

Ne pas jeter les appareils usagés avec les déchets ménagers!
Si un appareil ne peut plus être utilisé, le consommateur **est dans l'obligation légale de mettre au rebut l'appareil usagé séparément des déchets ménagers**, par ex. dans un point de collecte de sa commune/son quartier. Cela permet de recycler les appareils usagés de manière conforme et d'éviter les effets néfastes sur l'environnement. C'est pourquoi les appareils électriques portent le symbole ci-dessus.