Steinbach

Originalbetriebsanleitung / Original owner's manual / Notice originale / Istruzioni originali / Manual original / Původní návod k používání / Eredeti használati utasítás / Izvirna navodila / Pôvodný návod na použitie / Instrukcja oryginalna / Instrucțiuni originale / Originalne upute / Оригинална инструкция / Orijinal kullanım talimatları

Schwimmbadreiniger

Poolrunner Battery+

de	Schwimmbadreiniger 4	en	Pool cleaner 27
fr	Nettoyeur de piscine 49	it	Pulitore per piscina 72
es	Limpiafondos de piscina 95	cs	Čistič bazénů 118
hu	Úszómedence tisztító 140	sl	Čistilnik bazena 163
sk	Čistič bazénu 186	pl	Odkurzacz basenowy 208
ro	Dispozitiv de curățare a piscinei 231	hr	Čistač bazena 255
bg	Уред за почистване на басейни 278	tr	Yüzme havuzu temizleyicisi 302

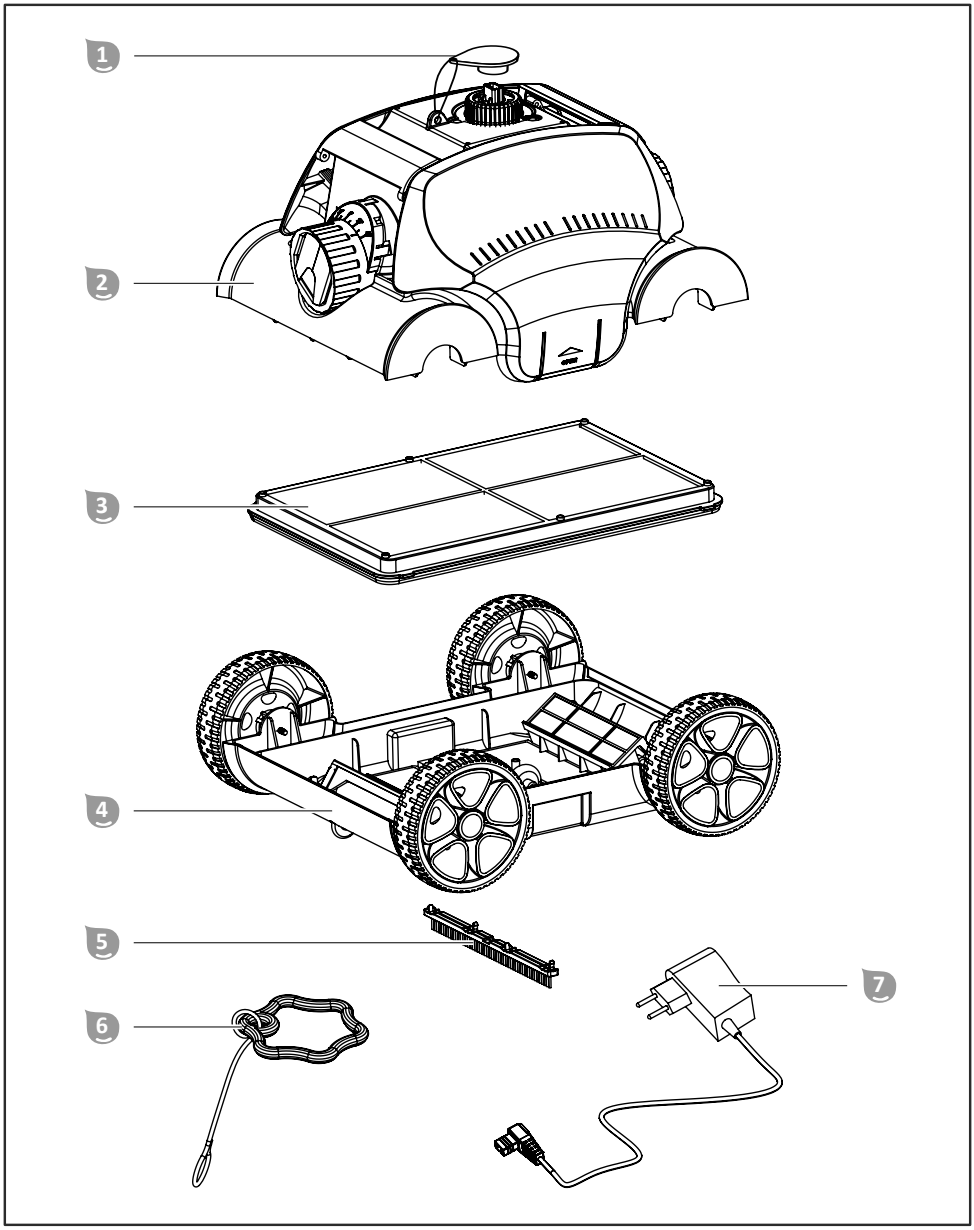
1
2
3
4
5
6
7

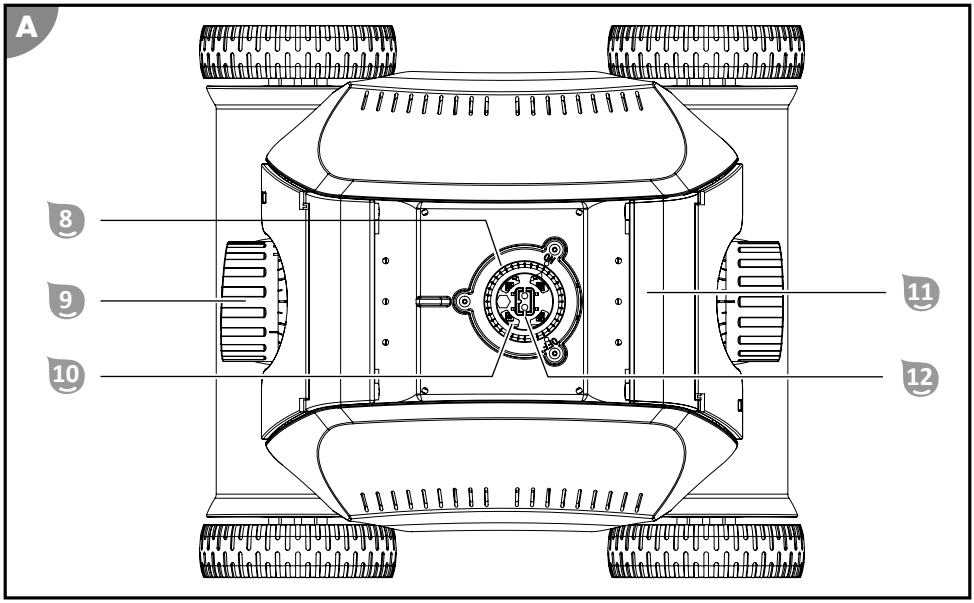

Lieferumfang/Geräteteile

1. Schutzkappe
2. Oberteil
3. Filtereinheit
4. Unterteil
5. Bürste
6. Schwimmgriff mit Nylonschnur
7. Ladegerät
8. Drehschalter
9. Düse
10. Statusanzeige
11. Griff
12. Ladestecker

Betriebsanleitung (ohne Abbildung)

Contenido del suministro/piezas del dispositivo

1. Tapón protector
2. Parte superior
3. Unidad de filtrado
4. Parte inferior
5. Cepillo
6. Asa flotante con cordón de nailon
7. Cargador
8. Interruptor giratorio
9. Boquilla
10. Indicación de estado
11. Asa
12. Enchufe de carga

Manual de instrucciones (no ilustrado)

Contenido

Vista general **2**
Contenido del suministro/piezas del dispositivo **94**
Información general **96**
Explicación de los signos **96**
Seguridad **97**
Desembalaje y comprobación del contenido del suministro **101**
Descripción **102**
Ajustes básicos **103**
Carga de la batería 103
Ajuste de las boquillas 104
Montaje del asa flotante 105
Montaje del cepillo 106
Desmontaje del cepillo 106
Manejo **106**
Limpieza de la piscina 107
Puesta fuera de servicio del dispositivo 109
Limpieza **110**
Almacenamiento **111**
Localización de averías **111**
Especificaciones técnicas **113**
Piezas de repuesto **114**
Declaración de conformidad **116**
Eliminación **116**

Información general

Leer y conservar el manual de instrucciones

Este manual de instrucciones forma parte del limpiafondos de piscina Poolrunner Battery+ (denominado en lo sucesivo también «dispositivo»). Incluye información importante sobre la puesta en marcha y el manejo.

Lea atentamente este manual de instrucciones, y especialmente las indicaciones de seguridad, antes de usar el dispositivo. La inobservancia de este manual de instrucciones puede provocar lesiones graves o daños al dispositivo.

El manual de instrucciones se basa en las normas y reglas vigentes en la Unión Europea. En el extranjero, tenga en cuenta también las directivas y leyes específicas del país correspondiente.

Conserve el manual de instrucciones para su uso futuro. Incluya siempre este manual de instrucciones si entrega el dispositivo a terceros.

Uso previsto

Este dispositivo ha sido diseñado únicamente para la limpieza de piscinas particulares. El dispositivo no es apto para piscinas de plástico con un grosor inferior a 0,4 mm.

Ha sido diseñado exclusivamente para el uso privado, no siendo apto para el uso comercial. Emplee el dispositivo únicamente de la forma descrita en este manual de instrucciones. Cualquier otro uso será considerado no conforme al fin previsto y puede provocar daños materiales o incluso lesiones a personas. El dispositivo no es un juguete infantil.

El fabricante o vendedor no asume ningún tipo de responsabilidad por los daños derivados de un uso incorrecto o no conforme a lo previsto.

Explicación de los signos

En este manual de instrucciones, el dispositivo o el embalaje se emplean los símbolos siguientes.

Este símbolo le ofrece información adicional importante para el montaje o el funcionamiento.

Declaración de conformidad (véase el capítulo «Declaración de conformidad»): Los productos señalizados con este símbolo cumplen todas las leyes comunitarias aplicables del Espacio Económico Europeo.

No emplee nunca cuchillos afilados ni otros objetos puntiagudos para abrir el embalaje. Estos podrían dañar el contenido.

Baterías de iones de litio en el equipamiento o baterías de iones de litio embaladas con equipamiento.

Peso de la unidad de embalaje.

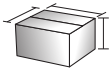

Dimensiones de la unidad de embalaje.

Cargador para ser utilizado en espacios cerrados solamente.

Este símbolo identifica dispositivos eléctricos que tienen una carcasa con doble aislamiento y poseen, por ello, la clase de protección II.

Seguridad

En este manual de instrucciones se emplean las siguientes palabras de aviso.

⚠ ¡ADVERTENCIA!	Este símbolo/palabra de aviso indica la existencia de un peligro con un nivel de riesgo medio que, si no se evita, puede provocar la muerte o lesiones graves.
⚠ ¡ATENCIÓN!	Este símbolo/palabra de aviso indica la existencia de un peligro con un nivel de riesgo bajo que, si no se evita, puede provocar lesiones leves o moderadas.
¡AVISO!	Esta palabra de aviso advierte de posibles daños materiales.

Indicaciones de seguridad generales

⚠ ¡ADVERTENCIA!

¡Peligro de descarga eléctrica!

Una instalación eléctrica defectuosa o una tensión de red demasiado alta pueden provocar una descarga eléctrica.

- Conecte el cable de red únicamente si la tensión de red de la toma de corriente coincide con los datos indicados en la placa de características.
- Conecte el cable de red únicamente a una toma de corriente fácilmente accesible para poder desconectarlo rápidamente de la red en caso de avería.
- Conecte el cable de red siempre a una toma de corriente con puesta a tierra.
- Utilice el dispositivo únicamente con un enchufe con puesta a tierra con una protección mínima de 16A.
- El dispositivo debe alimentarse mediante un dispositivo de protección diferencial (FI) con una corriente diferencial asignada que no supere los 30 mA.
- No utilice el dispositivo si presenta daños visibles o si el cable de conexión está defectuoso.
- No abra el dispositivo, encargue la reparación a profesionales. Para ello, diríjase a la dirección de servicio que se encuentra en la parte trasera del manual. En caso de reparaciones realizadas por cuenta propia, conexión incorrecta o manejo inadecuado, se pierden los derechos de responsabilidad y garantía.
- No toque el cable de red bajo ningún concepto con las manos húmedas.
- No extraiga bajo ningún concepto el cable de red del enchufe tirando de él, cójalo siempre por el conector.
- No use el cable de conexión como asa de transporte.

- Mantenga el dispositivo y el cable de conexión alejados de llamas abiertas y superficies calientes.
- No coloque ningún objeto sobre el cable de conexión.
- No entierre el cable de red.
- Tienda el cable de conexión de forma que no se pueda tropezar con él.
- No doble el cable de conexión ni lo tienda sobre bordes afilados.
- No utilice el dispositivo con tormentas. Desconecte y extraiga el cable de red del enchufe.
- Si no está usando el dispositivo, lo está limpiando o aparece una avería, apague siempre el dispositivo y desenchúfelo de la red eléctrica.
- Durante la reparación solo pueden emplearse piezas que se correspondan con los datos originales del dispositivo. En este dispositivo se encuentran piezas eléctricas y mecánicas imprescindibles para proteger frente a las fuentes de peligro.
- Emplee únicamente piezas de repuesto y accesorios suministrados o recomendados por el fabricante. El uso de piezas de otros proveedores anula de inmediato todos los derechos de garantía.
- No use el dispositivo con un temporizador externo o un sistema de control remoto separado.

¡AVISO!

- No deje que el dispositivo funcione fuera del agua ya que podría sufrir daños después de un breve periodo de tiempo.

Instrucciones de seguridad para las personas

⚠ ¡ADVERTENCIA!

Peligros para niños y personas con discapacidad física, mental o sensorial (por ejemplo, discapacitados parciales, personas mayores

con capacidad física y mental reducida) o falta de experiencia y conocimientos (por ejemplo, niños mayores).

Un manejo inadecuado del dispositivo puede provocar lesiones graves o daños al dispositivo.

- No autorice a otras personas el acceso al dispositivo hasta que hayan leído y comprendido el manual completo o hayan sido instruidos sobre el uso conforme a lo previsto y los peligros que pueden derivarse del mismo.
- No deje a personas con capacidades físicas, sensoriales o intelectuales mermadas (p. ej., niños o borrachos) o falta de experiencia y conocimientos (p. ej., niños) en ningún momento sin vigilancia cerca del dispositivo.
- No permita bajo ninguna circunstancia que niños y personas con discapacidad física, sensorial o mental o falta de experiencia y conocimientos maneje el dispositivo.
- No deje que niños realicen la limpieza y el mantenimiento de usuario.
- Está prohibido que los niños jueguen con el dispositivo o el cable de conexión.
- No utilice el dispositivo si no está en plenitud de facultades (p. ej.: bajo los efectos de las drogas, el alcohol, medicamentos o si está cansado).

⚠ ¡ADVERTENCIA!

¡Peligro de lesiones debido a una cualificación insuficiente!

La falta de experiencia o destreza en el manejo de las herramientas necesarias y el desconocimiento de las disposiciones regionales o normativas para los trabajos artesanales necesarios pueden provocar lesiones o daños materiales muy graves.

- Encargue todos los trabajos en los que no pueda evaluar los riesgos por falta de suficiente experiencia personal a un profesional cualificado.

Indicaciones de seguridad adicionales para cargadores

Uso y manipulación del cargador

- Conecte el cargador únicamente si la tensión de red de la toma de corriente coincide con los datos indicados en la placa de características.
- Conecte el cargador únicamente a una toma de corriente fácilmente accesible para poder desconectarlo rápidamente de la red en caso de avería.
- Cuide de que haya siempre suficiente ventilación cuando cargue la batería. Se pueden producir gases.
- Emplee el cargador para cargar únicamente baterías homologadas por el fabricante.
- No cargue baterías no recargables.
- No debe conectarse con el cargador una batería rota o dañada de cualquier otra forma.
- Proteja el cargador de cualquier tipo de humedad.
- Emplee el cargador únicamente en interiores. No lo use bajo ningún concepto en estancias húmedas o bajo la lluvia.
- No use el cargador bajo ningún concepto en entornos con materiales explosivos o inflamables. Existe peligro de explosión e incendio.
- No coloque objetos sobre el cargador ni lo cubra.
- No ponga el cargador cerca de una fuente de calor.
- Compruebe si el cargador presenta daños con regularidad.
- No utilice un cargador dañado hasta que haya sido reparado.
- El cargador no debe desarmarse. Las reparaciones deben ser realizadas únicamente por un servicio de atención al cliente técnico autorizado.
- No emplee el cargador si ha estado expuesto a golpes o impactos o si se ha caído.
- Desenchufe el cargador de la red después de cada uso.
- Desenchufe el cargador de la red antes de proceder a su limpieza, mantenimiento, almacenamiento y transporte y deje que se enfríe por completo.

Desembalaje y comprobación del contenido del suministro

¡AVISO!

Abrir el embalaje sin cuidado, especialmente con la ayuda de objetos afilados o puntiagudos, puede causar daños al dispositivo.

- Abra el embalaje con el mayor cuidado posible.
- No introduzca objetos afilados o puntiagudos en el embalaje.

⚠ ¡ADVERTENCIA!

¡Peligro de asfixia derivado del material de embalaje!

Que la cabeza quede atrapada en la lámina del embalaje o tragar otras piezas del material de embalaje puede provocar la muerte por asfixia. Especialmente los niños y las personas con discapacidad psíquica que no pueden evaluar los riesgos debido a la falta de conocimientos y experiencia, están expuestas a una mayor posibilidad de peligro.

- Asegúrese de que tanto los niños como las personas con discapacidad psíquica no jueguen con el material de embalaje.

¡AVISO!

El dispositivo tiene un riesgo de daños mayor si el almacenamiento y el transporte se realizan sin embalaje.

- No elimine el embalaje.
- En caso de deterioro, sustituya el embalaje por un envase al menos equivalente.

Comprobación de la integridad y la ausencia de daños del contenido del suministro

1. Abra el embalaje con cuidado.
2. Extraiga todas las piezas del embalaje.
3. Compruebe la integridad del contenido del suministro.
4. Compruebe si el contenido del suministro presenta daños.

Descripción

Descripción del limpiafondos de piscina

El limpiafondos de piscina con batería limpia la piscina llena en el funcionamiento automático.

Las boquillas ajustables 9 determinan el recorrido y la velocidad del limpiafondos de piscina.

La unidad de filtrado extraíble 3 filtra el agua y recoge los depósitos de la piscina.

El resultado de la limpieza puede mejorarse empleando un cepillo opcional 5, dependiendo del grado de suciedad.

El limpiafondos de piscina finaliza la limpieza cuando la batería se ha agotado.

La indicación de estado 10 de la parte superior 2 ofrece información sobre el estado de funcionamiento:

Iluminación de color azul

El dispositivo está conectado.

Parpadeo de color azul

El dispositivo limpia la piscina.

Parpadeo de color azul (rápido)

El dispositivo está fuera del agua.

Iluminación de color rojo

El dispositivo ha finalizado la limpieza.

Parpadeo de color rojo

El dispositivo está averiado.

Parpadeo de color rojo una vez

El dispositivo se apaga.

Ajustes básicos

Carga de la batería

⚠ ¡ADVERTENCIA!

¡Peligro de incendio!

Cargar a una temperatura inferior a 10 °C produce daños químicos en las celdas y puede provocar un incendio.

- Cargue la batería a temperatura ambiente.

1. Apague el dispositivo antes del proceso de carga.

2. Retire el tapón protector 1 del enchufe de carga 12.

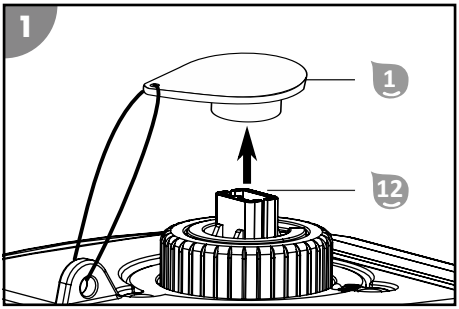

3. Conecte el cargador con el dispositivo.
4. Inserte el cargador en una toma de corriente.

   El testigo de control de carga se ilumina de color rojo. La batería se está cargando.

5. Cuando el testigo de control de carga se ilumine de color verde, desenchufe el cargador de la alimentación eléctrica y el dispositivo.

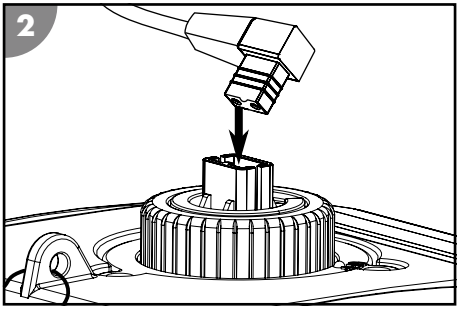

6. Ponga el tapón protector 1 en el enchufe de carga 12.

La batería se ha cargado.

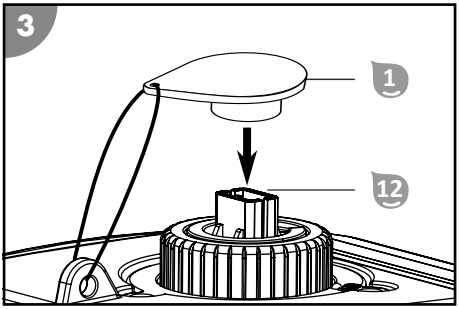

Ajuste de las boquillas

Los ajustes que aparecen a continuación son recomendaciones. Adapte estos ajustes básicos a las características reales de su piscina.

0 °/30 °

(apto para la mayoría de las piscinas)

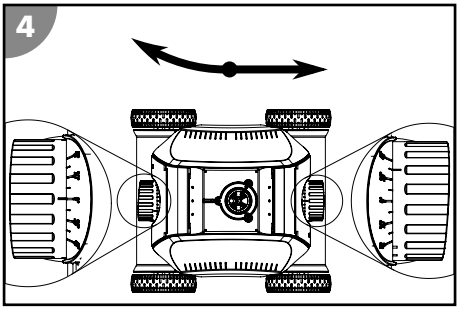

0 °/40 °

(para cubrir una superficie de limpieza grande)

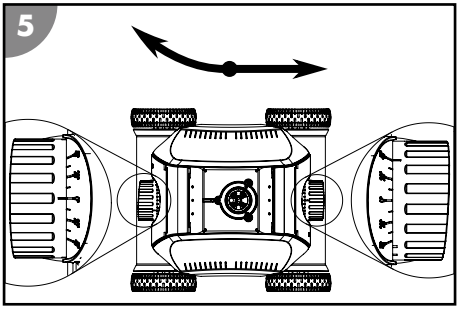

20 °/20 °

(para piscinas redondas)

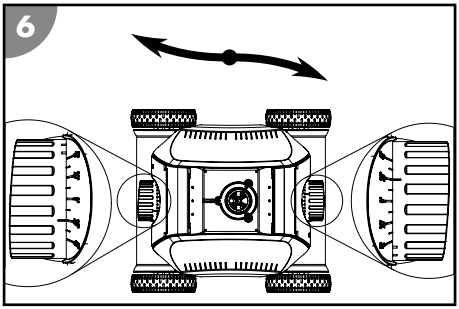

Montaje del asa flotante

Monte el asa flotante para meter y sacar el dispositivo de forma controlada de la piscina.

1. Introduzca el extremo del cordón de nailon del asa flotante 6 por el orificio de la parte superior 2.
2. Acorte el cordón de nailon a una longitud equivalente aproximadamente a la profundidad de la piscina y anúdelo.

El asa flotante se ha montado.

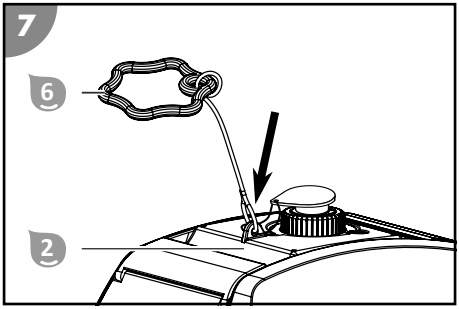

Montaje del cepillo

Monte el cepillo únicamente si puede servir de ayuda en la limpieza de la piscina (p. ej., para soltar una biopelícula). Si el fondo está inclinado, es irregular o está muy sucio, el cepillo podría tener una influencia negativa en el resultado de la limpieza.

1. Presione la barra del cepillo 5 en la cavidad del lado inferior de la parte inferior 4.
2. Asegúrese de que la barra del cepillo 5 se ha encajado por completo y está firmemente colocada.

El cepillo se ha montado.

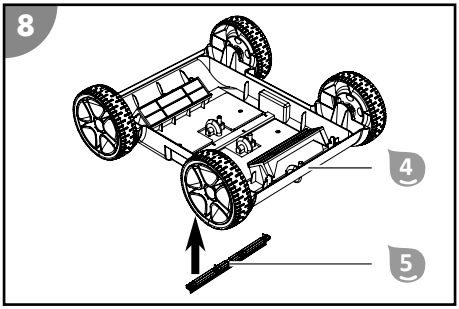

Desmontaje del cepillo

1. Desbloquee los ganchos de la barra del cepillo 5 de la parte interior y presione al mismo tiempo la barra del cepillo para extraerla de la parte inferior 4.
2. Retire la barra del cepillo 5.

El cepillo se ha desmontado.

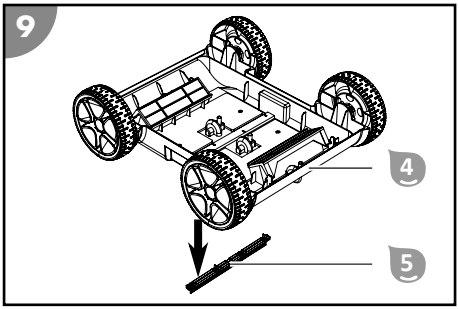

Manejo

Compruebe lo siguiente antes de cada uso:

- ¿Tiene el dispositivo daños visibles?
- ¿Tienen los elementos de mando daños visibles?
- ¿Funciona cada una de las piezas correctamente?
- ¿Se encuentran los accesorios en perfecto estado?
- ¿Están todas las líneas en perfecto estado?

No ponga un dispositivo o accesorios defectuosos en funcionamiento. Encargue la comprobación y la reparación al fabricante, su servicio de atención al cliente o un profesional cualificado.

Limpieza de la piscina

Antes de limpiar la piscina, tenga en cuenta lo siguiente:

- Recomendamos someter el dispositivo a una limpieza a fondo antes de la primera puesta en marcha y si no se ha usado durante mucho tiempo.
- Retire las cubiertas o láminas que pudiera haber en la piscina.
- Retire los obstáculos (p. ej., escalera) de la piscina.
- Desconecte la instalación de filtrado como mínimo una hora antes de empezar la limpieza, para que la suciedad pueda depositarse en el fondo.
- No deje que el dispositivo funcione fuera del agua ya que podría sufrir daños después de un breve periodo de tiempo.

Para limpiar la piscina, proceda como se indica a continuación:

1. Coloque la unidad de filtrado.
2. Introduzca el dispositivo en la piscina y enciéndalo.

Colocación de la unidad de filtrado

1. Introduzca la unidad de filtrado 3 en la parte inferior 4.

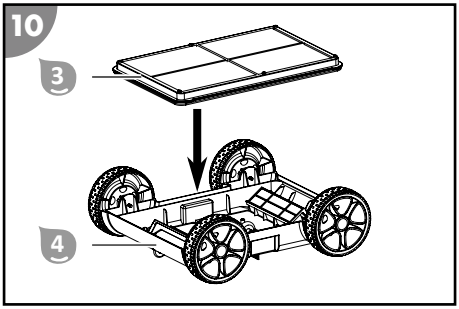

2. Introduzca la parte superior 2 en la parte inferior 4 hasta que esta se haya encajado por ambos lados.

La unidad de filtrado se ha colocado.

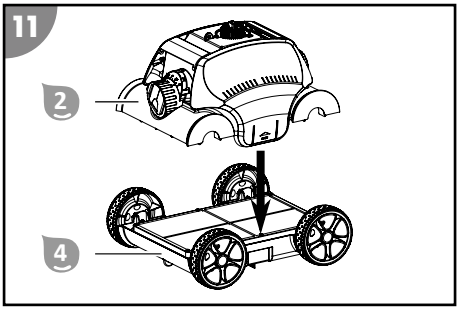

Colocación del dispositivo en la piscina e inicio de la limpieza

⚠ ¡ATENCIÓN!

¡Peligro de lesiones!

El dispositivo puede provocar lesiones a personas dentro de la piscina.

- Asegúrese de que en la piscina no haya nadie mientras el dispositivo esté en el agua.

¡AVISO!

La bomba del dispositivo puede sufrir daños si se enciende o se apaga fuera del agua.

- Encienda o apague el dispositivo únicamente si se encuentra en el agua debajo de la superficie de la misma.

1. Ponga el tapón protector 1 en el enchufe de carga 12.

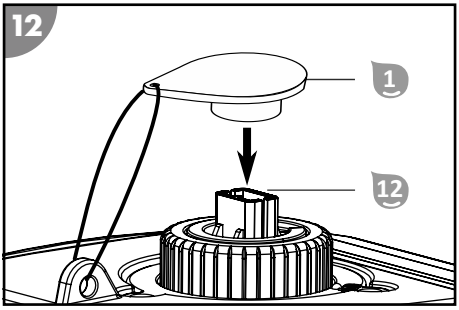

2. Sujete el dispositivo firmemente por el asa 11 y sumérjalo lentamente en el agua hasta que haya salido todo el aire. La dirección de desplazamiento del dispositivo debería discurrir en ángulo recto respecto a la pared de la piscina.

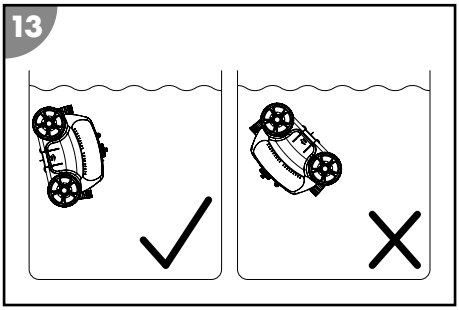

3. Ajuste el interruptor giratorio 8 a ON.

   El dispositivo se enciende automáticamente en cuanto se haya sumergido por completo en agua. La indicación de estado 10 se ilumina de color azul.

4. A continuación deje que el dispositivo se hunda de forma controlada hasta el fondo de la piscina empleando el cordón de nailon del asa flotante.

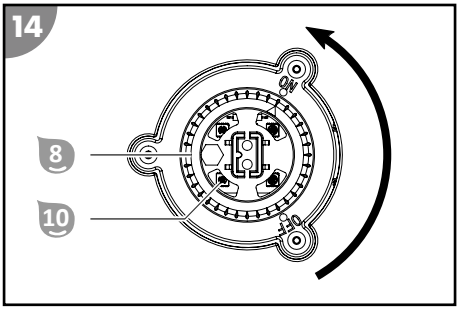

El dispositivo se ha colocado en la piscina y empieza la limpieza con retardo. La indicación de estado 10 parpadea de color azul.

La limpieza finaliza automáticamente cuando la batería esté prácticamente descargada. La indicación de estado 10 se ilumina de color rojo. El dispositivo se desplaza a la pared de la piscina.

Puesta fuera de servicio del dispositivo

Proceda como se indica a continuación para poner el dispositivo fuera de servicio:

1. Extraiga el dispositivo de la piscina y apáguelo.
2. Limpie la unidad de filtrado y el dispositivo.

Elevación del dispositivo de la piscina

¡AVISO!

La bomba del dispositivo puede sufrir daños si se enciende o se apaga fuera del agua.

- Encienda o apague el dispositivo únicamente si se encuentra en el agua debajo de la superficie de la misma.

1. Tire del dispositivo con la ayuda del asa flotante y el cordón de nailon lentamente en dirección a la superficie del agua hasta que pueda alcanzar el asa.
2. Ajuste el interruptor giratorio a OFF.

   La indicación de estado parpadea una vez de color rojo y el dispositivo se apaga.

3. Extraiga el dispositivo lentamente del agua por el asa y manténgalo durante 10-15 segundos sobre la superficie del agua para que pueda volver a la piscina la mayor parte del agua.
4. Coloque el dispositivo junto a la piscina.

El dispositivo se ha sacado de la piscina.

Limpie el dispositivo después de cada uso para garantizar que siga funcionando sin averías.

Limpieza

¡AVISO!

Una limpieza inadecuada puede causar daños en el dispositivo.

- Limpie la superficie del dispositivo después de cada uso con agua del grifo limpia.
- No use detergentes agresivos.
- No use objetos afilados o de metal como cuchillos, espátulas duras o similares.
- No use cepillos de limpieza.
- No use limpiadores a alta presión.

1. Separe los dos ganchos sujetadores y eleve la parte superior 2.

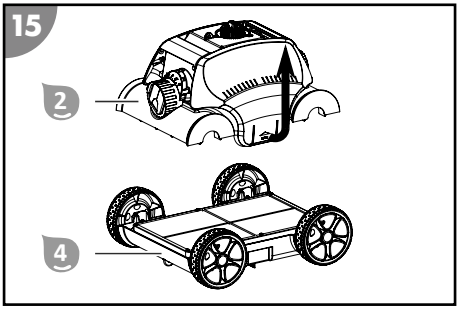

2. Retire la unidad de filtrado 3 de la parte inferior 4.

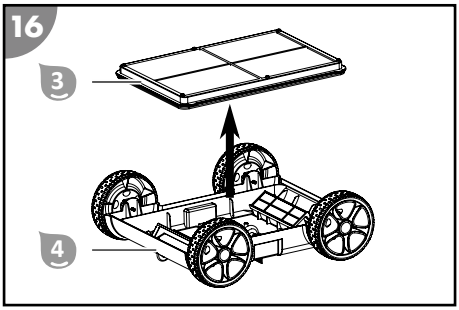

3. Enjuague bien la unidad de filtrado 3 con agua del grifo limpia.
4. Lave y enjuague el dispositivo después de cada uso con agua del grifo limpia.

El dispositivo se ha limpiado.

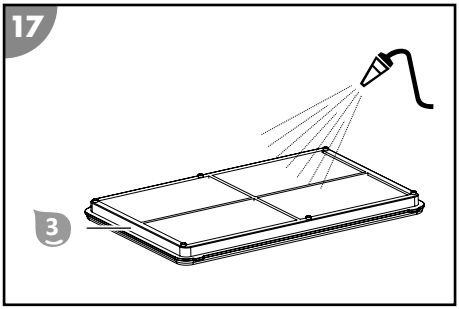

Almacenamiento

1. Limpie bien el dispositivo (véase el capítulo «Limpieza»).
2. Deje que todas las piezas se sequen por completo.
3. Cargue el dispositivo completamente.

   La autodescarga hace necesario volver a cargarlo a más tardar cada 3 meses.
4. A continuación guarde el dispositivo y los accesorios en un lugar seco protegido de las heladas (≥ +5 °C) sin radiación solar directa.

Localización de averías

Descripción del fallo	Causa	Subsanación
El dispositivo no puede encenderse y la indicación de estado no se ilumina.	La batería está vacía.	Cargue la batería.
	La batería está defectuosa.	Póngase en contacto con el servicio de atención al cliente.
El testigo de control de carga no se ilumina.	El cargador está defectuoso.	Póngase en contacto con el servicio de atención al cliente.
El dispositivo no funciona y la indicación de estado parpadea de color rojo.	El dispositivo está averiado.	Póngase en contacto con el servicio de atención al cliente.
El dispositivo no puede llegar a todos los lugares.	Las boquillas no se han ajustado correctamente.	Modifique el ajuste de las boquillas.
	La circulación de agua de la piscina está encendida.	Desconecte la instalación de filtrado de la piscina.
El dispositivo no funciona y la indicación de estado parpadea de color azul.	La bomba funciona en seco.	No encienda el dispositivo hasta que se encuentre en el agua.

Descripción del fallo	Causa	Subsanación
El dispositivo no trabaja.	En el dispositivo hay aire.	Apague el dispositivo y deje salir todo el aire.
	Hay cuerpos extraños en el accionamiento.	Póngase en contacto con el servicio de atención al cliente.
El dispositivo flota o gira en círculo en el fondo de la piscina.	En la carcasa hay demasiado aire.	Deje salir todo el aire.
	El contenido de sal es demasiado alto y el dispositivo posee una flotabilidad mayor.	Ajuste el contenido de sal correctamente. Véase el capítulo «Datos técnicos».
La duración de la batería es menor de la esperada.	La circulación de agua de la piscina está encendida.	Desconecte la instalación de filtrado de la piscina.
	La temperatura del agua es demasiado baja.	Emplee el dispositivo únicamente si existen las condiciones de funcionamiento adecuadas. Véase el capítulo «Datos técnicos».
	La batería no estaba completamente cargada.	Cargue la batería completamente.
	El fondo de la piscina no está nivelado.	Use el dispositivo únicamente en piscinas con fondos nivelados.

Si no puede eliminar la avería, póngase en contacto con el servicio de atención al cliente que aparece en la última página.

Especificaciones técnicas

Modelo	061013
Tipo de batería	Iones de litio
Capacidad de la batería	6600 mAh
Duración de la carga	5-6 horas
Tiempo de ejecución	hasta 120 min
Grado de protección	IPX8
Temperatura ambiente	10 °C - 40 °C
Temperatura de funcionamiento (agua)	10 °C - 35 °C
Valor pH	7,0 - 7,4
Contenido de sal del agua (electrólisis salina)	< 0,5%
Superficie de limpieza máx. en la piscina	80 m²
Profundidad de trabajo máx.	2,0 m
Velocidad de movimiento	16 m/min
Eficacia filtrante	10 m³/h
Finura de filtrado	180 µm
Cargador	
Modelo	XSG1261800EU
Tensión de entrada	100-240 V~
Frecuencia	47-63 Hz
Tensión de salida	12,6 V⎓
Corriente de salida nominal	1,8 A
Rendimiento nominal	45 W

Piezas de repuesto

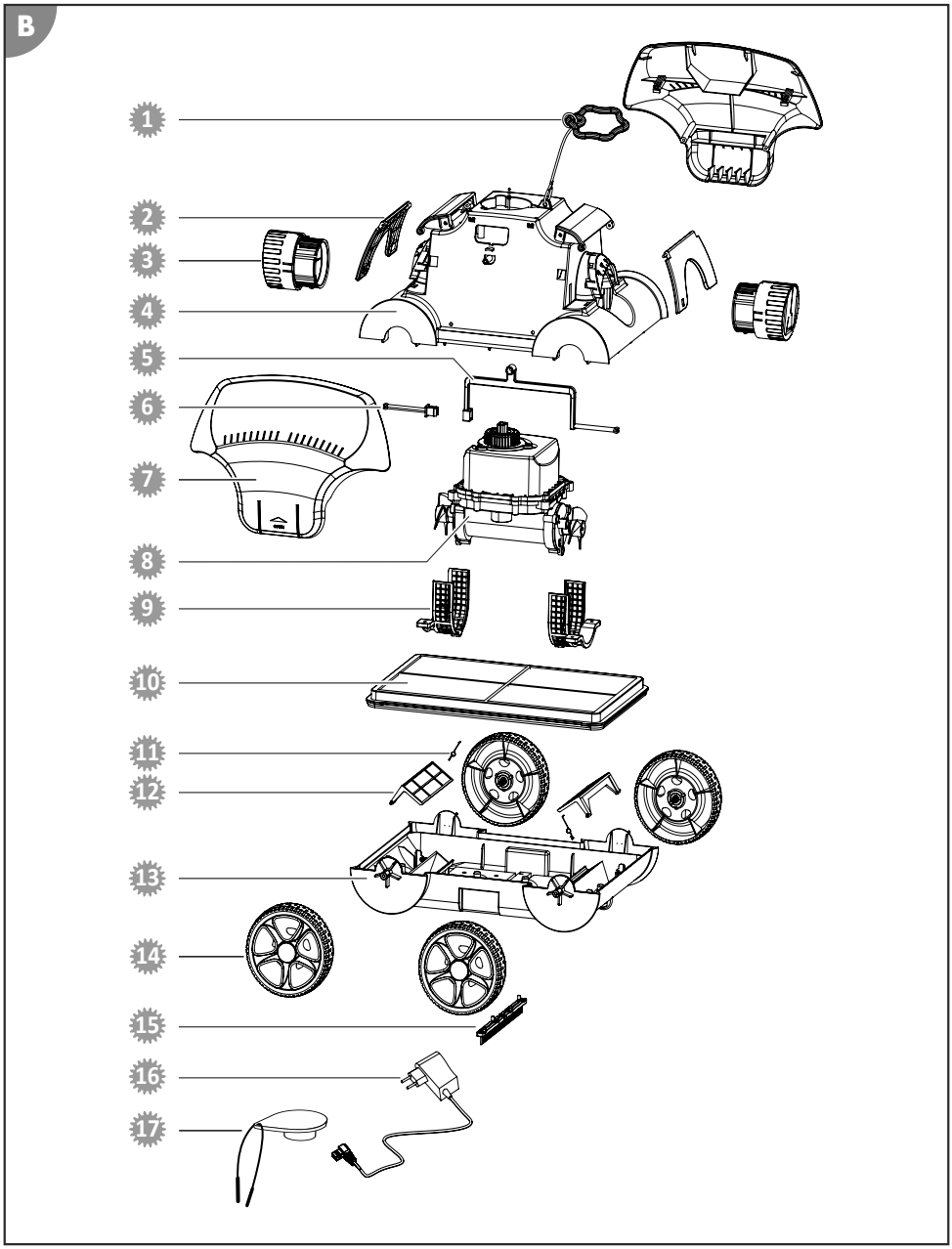

1. 061981 - asa flotante
2. 061984 - placa oscilante
3. 061986 - boquilla
4. 061982 - cubierta de la unidad de accionamiento
5. 061985 - varillaje de seguridad 2 largo
6. 061983 - varillaje de seguridad 1 corto
7. 061980 - cubierta lateral
8. 061987 - unidad de motor / unidad de bomba con batería
9. 061988 - rejilla de protección de unidad de motor/bomba
10. 061990 - elemento filtrante
11. 061989 - muelle de tapa del filtro
12. 061946 - tapa del filtro
13. 061992 - carcasa de la parte inferior
14. 061993 - rueda
15. 061942 - cepillo
16. 061995 - fuente de alimentación
17. 061996 - tapón protector

Declaración de conformidad

Por la presente, Steinbach International GmbH declara que el dispositivo cumple con las siguientes directivas:

- 2014/35/EU (EN 60335-1:2012+A11:2014+A13:2017; EN 60335-2-41:2003+A1:2004+A2:2010; EN 62233:2008)
- 2014/30/EU (EN 55014-1:2006+A1:2009+A2:2011; EN 55014-2:2015; EN 61000-3-2:2014; EN 61000-3-3:2013)

El texto completo de la declaración de conformidad UE puede solicitarse en la dirección que aparece al final de este manual.

Eliminación

Eliminación del embalaje

Elimine el embalaje por tipos de material. Deseche el papel y cartón a través del servicio de papel reciclado, y los envoltorios a través del servicio de recolección apropiado.

Eliminar el dispositivo antiguo

Los dispositivos viejos no deben eliminarse en la basura doméstica. Si ya no se puede usar el producto, todo usuario está **obligado por ley a separar los dispositivos viejos de la basura doméstica** y llevarlos, por ejemplo, a un punto de recogida municipal o del distrito. De este modo, se puede garantizar que los dispositivos viejos se reciclan adecuadamente y se evitan consecuencias negativas para el medio ambiente. Por este motivo, los dispositivos eléctricos están señalizados con el símbolo que aparece arriba.