Steinbach

Originalbetriebsanleitung / Original owner's manual / Notice originale / Istruzioni originali / Manual original / Původní návod k používání / Eredeti használati utasítás / Izvirna navodila / Pôvodný návod na použitie / Instrukcja oryginalna / Instrucțiuni originale / Originalne upute / Оригинална инструкция / Orijinal kullanım talimatları

Filteranlage

Comfort 50
Comfort 75

de	Filteranlage 6	en	Filter system 41
fr	Système de filtration 74	it	Impianto filtro 109
es	Instalación de filtrado 144	cs	Filtrační zařízení 179
hu	Szűrő berendezés 212	sl	Filtrska naprava 247
sk	Filtračné zariadenie 281	pl	Urządzenie filtrujące 315
ro	Instalaţie de filtrare 350	hr	Sustav filtriranja 384
bg	Филтърна система 417	tr	Filtre sistemi 454

Dotazione/Parti del dispositivo

1 Testa della valvola
2 Anello elastico
3 Guarnizione Tamburo del filtro
4 Anello elastico perno
5 Dado zigrinato
6 Tamburo del filtro
7 Parete divisoria
8 Setaccio filtro
9 Piastra di base
10 Pompa
11 Coperchio prefiltro
12 Adattatore per tubo (2x)
13 Ghiera
14 Tubo di mandata
15 Riduttore tubo (2x)
16 Fascetta stringitubo, 2x
17 Guarnizione o-ring grande (Ø 79 mm)
18 Guarnizione o-ring media (Ø 54 mm)
19 Guarnizione o-ring piccola (Ø 45 mm)
20 Guarnizione piatta per tubo di mandata e di scarico (2x)
21 Adattatore per piscina INTEX
22 Adattatore condotta di ritorno per piscina INTEX
23 Set viti per il fissaggio della pompa (2x)
Nastro in teflon (senza figura)
Istruzioni per l'uso (senza figura)

Parti del dispositivo

24 Prefiltro
25 Uscita pompa
26 Manometro
27 Uscita di scarico
28 Vite di scarico
29 Condotta di aspirazione
30 Condotta di mandata
31 Camera del filtro
32 Camera acqua pulita
33 Condotta di ritorno
34 Condotta di controlavaggio
35 Leva della valvola
36 Oblò (tappo a vite)
37 Timer
38 Tasto ON/OFF
39 Tasto timer

Utensili necessari non in dotazione

40 Cacciavite a stella PH1

41 Livella a bolla

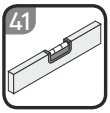

Disponibile opzionalmente

42 Sistema di disinfezione a raggi UV avvitabile sulla testa della valvola

Sommario

Panoramica prodotto.....2
Dotazione/Parti del dispositivo.....107
Informazioni generali.....111
Spiegazione dei simboli..... 111
Sicurezza..... 112
Sconfezionamento e controllo della dotazione.....115
Preparazione..... 116
Pulizia di base del dispositivo..... 116
Scelta dell'ubicazione..... 117
Pozzetto del filtro..... 117
Descrizione dell'impianto filtro.....118
Modalità di funzionamento dell'impianto filtro..... 118
Funzionamento del timer..... 120
Tempo di filtraggio.....121
Funzionamento con pulitore base.....121
Prima messa in servizio..... 122
Controlli prima della messa in funzione..... 122
Preparare il tamburo del filtro.....122
Prima messa in servizio del timer.....123
Preparare la pompa.....124
Montaggio della pompa sulla piastra di base.....125
Attacchi per tubi flessibili 125
Spurgare dall'aria e controllare l'impianto filtro.....128
Utilizzo..... 129
Selezionare la modalità di funzionamento..... 129
Funzionamento della pompa.....129
Istruzioni per la cura.....130
Manutenzione..... 130
Procedura di controlavaggio.....130
Sostituire il materiale filtrante.....131
La batteria del timer deve essere sostituita..... 132
Conservazione per l'inverno.....132
Pulizia.....133
Verifica..... 133
Stoccaggio..... 134
Ricerca anomalie..... 134

Dati tecnici..... 135
Comfort 50..... 135
Comfort 75..... 135
Pezzi di ricambio.....137
Comfort 50..... 137
Comfort 75..... 139
Dichiarazione di conformità.....140
Smaltimento.....141

Informazioni generali

Leggere e conservare il manuale d'uso

Questo manuale d'uso fa parte dell'impianto filtro (a seguito il "dispositivo"). Esso contiene importanti informazioni sulla messa in funzione e sull'uso.

Prima di usare il dispositivo, leggere attentamente il manuale d'uso, in particolare le avvertenze di sicurezza. La mancata osservanza delle istruzioni presenti nel manuale d'uso possono provocare gravi lesioni o danni al dispositivo.

Il manuale d'uso di basa sulle norme e i regolamenti in vigore nell'ambito dell'Unione Europea. All'estero è necessario attenersi anche alle direttive e alla leggi vigenti nel rispettivo Paese.

Conservare il manuale d'uso per ulteriore consultazione. In caso di cessione a terzi del dispositivo, deve essere obbligatoriamente fornito anche il presente manuale d'uso.

Uso previsto

Questo dispositivo è concepito esclusivamente per la depurazione dell'acqua della piscina. Può essere usato anche con l'acqua salata, se il suo contenuto salino è inferiore allo 0,5% (elettrolisi salina). Esso elimina lo sporco visibile e si può utilizzare per le piscine convenzionali che hanno una connessione tubo pari a Ø 32/38 mm.

Il filtrante inserito nel serbatoio del filtro ha il compito di filtrare le particelle di sporco dal flusso dell'acqua e quindi opera come filtro fisso contro lo sporco e le particelle in sospensione presenti nella piscina. L'acqua depurata ritorna nella piscina attraverso la valvola a 7 vie e la condotta di ritorno.

Come filtrante utilizzare solo filtro a sabbia di quarzo conforme a
DIN EN 12904. In alternativa, utilizzare le Filter Balls di Steinbach. Le quantità necessaria sono riportate nel capitolo Dati tecnici.

È destinato esclusivamente all'uso privato e non all'ambito professionale. Utilizzare il dispositivo solo in base alle descrizioni del presente manuale d'uso. Ogni altro tipo di utilizzo è da considerarsi come non conforme alla destinazione d'uso e può provocare danni materiali o lesioni alle persone. Il dispositivo non è un giocattolo per bambini.

Il fabbricante o il rivenditore declinano qualsiasi responsabilità per danni derivanti dall'uso errato o non conforme alla destinazione d'uso.

Spiegazione dei simboli

I simboli del presente manuale d'uso vengono utilizzati sul dispositivo o sull'imballaggio.

Questo simbolo fornisce utili informazioni aggiuntive sul montaggio o sull'utilizzo.

Dichiarazione di conformità (vedi capitolo “Dichiarazione di conformità”): I prodotti identificati con questo simbolo soddisfano tutte le norme comunitarie applicabili nello Spazio economico europeo.

Per aprire l’imballaggio non utilizzare mai coltelli affilati o altri oggetti appuntiti. Facendo così si potrebbe danneggiare il contenuto della confezione.

Sicurezza

Le seguenti parole segnale sono utilizzate in questo manuale d’uso.

⚠ AVVERTIMENTO!	Questo simbolo/parola segnale descrive un pericolo di media entità che, se non viene evitato, può provocare gravi lesioni o morte.
⚠ ATTENZIONE!	Questo simbolo/parola segnale descrive un pericolo di bassa entità che, se non viene evitato, può provocare lievi lesioni.
AVVISO!	Questa parola segnale mette in guardia da possibili danni materiali.

Avvertenze di sicurezza generali

⚠ AVVERTIMENTO!

Pericolo di scossa elettrica!

L’installazione elettrica errata oppure la tensione di rete troppo alta possono causare una scossa elettrica.

- Collegare il cavo di alimentazione solo se la tensione di rete della presa corrisponde ai dati riportati sulla targhetta.
- Collegare il cavo di alimentazione esclusivamente ad una presa facilmente accessibile, in modo che, in caso di guasto, questa possa essere scollegata velocemente dalla rete elettrica.
- Collegare il dispositivo sono a una presa con contatto di sicurezza, protetto per almeno 16 A.
- Il dispositivo deve essere alimentato attraverso un interruttore differenziale (RCD) con corrente di dispersione non superiore a 30 mA.

- Non usare il dispositivo in caso di danni visibili o se il cavo di collegamento è difettoso.
- Non aprire il dispositivo e in caso di riparazioni rivolgersi al personale specializzato. Contattare l'indirizzo dell'assistenza che è indicato sul retro del manuale. Si esclude categoricamente qualsiasi responsabilità e interventi in garanzia in caso di riparazioni eseguite autonomamente, collegamenti errati o uso non conforme alla destinazione d'uso del dispositivo.
- Non toccare mai il cavo di alimentazione con le mani umide.
- Per staccare la spina, non tirare mai il cavo di alimentazione dalla presa, bensì afferrare sempre la spina.
- Non utilizzare mai il cavo di collegamento come maniglia.
- Tenere il dispositivo e il cavo di alimentazione a debita distanza da fiamme vive e superfici calde.
- Non mettere alcun tipo di oggetto sul cavo di collegamento.
- Non posare mail il cavo di rete sotto terra.
- Installare il cavo di collegamento in modo tale che non vi si inciampi.
- Non piegare il cavo di collegamento e non metterlo su bordi taglienti.
- Se necessario, utilizzare solo condotte di prolunga compatibili con l'utilizzo esterno. L'utilizzo di una condotta di prolunga adatta all'uso all'esterno riduce il rischio di scosse elettriche.
- Non utilizzare mai il dispositivo durante un temporale. Spegnerlo e staccare il cavo di alimentazione dalla presa.
- Se non utilizzate il dispositivo, lo pulite o in caso di guasto, spegnerlo sempre e distaccarlo dalla rete elettrica.
- Per le riparazioni devono essere usati solo componenti che corrispondono ai dati originali dell'apparecchio. Questo dell'apparecchio contiene parti elettriche e meccaniche essenziali ai fini della protezione da fonti di pericolo.

- Utilizzare solo pezzi di ricambio e accessori forniti o consigliati dal fabbricante. Se venissero utilizzati dei componenti non originali, decadrebbe immediatamente il diritto di garanzia.

Avvertenze di sicurezza generali per le persone

⚠ AVVERTIMENTO!

Pericolo per bambini e persone con mobilità fisica ridotta, deficit delle facoltà mentali ed emotive (ad es. soggetti parzialmente invalidi, anziani con capacità fisiche e mentali limitate) oppure prive di esperienza e delle necessarie conoscenze (ad es. bambini non neonati).

L'uso scorretto del dispositivo può causare lesioni gravi o danni al dispositivo stesso.

- Permettere ad altre persone di utilizzare il dispositivo dopo che essi abbiano letto attentamente le istruzioni, le abbiano capite bene e abbiano compreso l'impiego corretto e quindi i possibili pericoli collegati.
- Non lasciare mai da sole persone con limitate capacità fisiche, sensoriali o mentali (ad es. bambini o persone sotto l'influsso di alcol) oppure con poca esperienza e conoscenza (ad es. bambini) nelle vicinanze del dispositivo.
- Non permettere di utilizzare il dispositivo ai bambini, alle persone con capacità fisiche, senso-percettive e mentali ridotte, e a chi non possiede esperienza e conoscenze sufficienti.
- È vietato far pulire e far eseguire la manutenzione utente ai bambini.
- Vietare ai bambini di giocare con il dispositivo o con il cavo di alimentazione.
- Posizionare l'impianto filtro a debita distanza dalla parete della vasca, in modo che questo non possa essere utilizzato come scaletta di accesso alla piscina.

⚠ AVVERTIMENTO!

Pericolo di lesioni a causa di mancanza di qualifiche!

Poca esperienza o capacità nell'uso degli attrezzi necessari e poca conoscenza dei regolamenti regionali e legislativi per l'esecuzione di lavori artigianali possono causare gravi lesioni o danni materiali.

- Per tutti i lavori incaricare del personale specializzato, soprattutto per i lavori di cui non sia ha esperienza e per cui è difficile valutare i rischi.
- Non mettere mai in funzione il dispositivo se non siete perfettamente coscienti (ad es. sotto gli influssi di droghe, alcol, farmaci o se siete molto stanchi).

AVVISO!

L'utilizzo inappropriato del dispositivo potrebbe causare il suo danneggiamento.

- Per il dispositivo, scegliere un'ubicazione protetta dalle intemperie.
- Non lasciare mai che il dispositivo funzioni a secco (senza acqua).
- È importante spegnere la pompa per filtro prima di ogni operazione di commutazione della testa della valvola.
- Non immergere mai il dispositivo o i componenti nella piscina.
- Non usare il dispositivo quando ci sono persone in piscina.

Sconfezionamento e controllo della dotazione

AVVISO!

L'apertura incauta dell'imballaggio, per esempio con un oggetto affilato o appuntito, può causare il danneggiamento del dispositivo.

- Aprire l'imballaggio con cautela.
- Non inserire mai nell'imballaggio oggetti taglienti o appuntiti.

⚠ AVVERTIMENTO!

Pericolo di soffocamento con il materiale d'imballaggio!

L'intrappolamento della testa nella pellicola d'imballaggio o l'ingestione di altre parti del materiale d'imballaggio, possono causare la morte per soffocamento. Soprattutto per i bambini come anche per le persone con limitate capacità cognitive, che non sono in grado di valutare correttamente la situazione a causa di poca conoscenza o esperienza, sussiste un elevato potenziale di pericolo.

- Fare attenzione che, sia i bambini che le persone con limitate capacità cognitive, non giochino con il materiale d'imballaggio.

AVVISO!

Elevato pericolo di danneggiamento se il dispositivo viene immagazzinato o trasportato senza imballaggio.

- Non smaltire l'imballaggio.
- In caso di danneggiamento, sostituire l'imballaggio con un'alternativa altrettanto resistente.

Controllare la completezza e l'eventuale presenza di danni della fornitura

1. Aprire l'imballaggio possibilmente con cautela.
2. Estrarre tutti i pezzi dall'imballaggio.
3. Controllare la completezza della fornitura.
4. Controllare che la fornitura non presenti danni.

Preparazione

Pulizia di base del dispositivo

1. Rimuovere il materiale dell'imballaggio ed eventuali pellicole protettive.
2. Pulire tutti i pezzi della fornitura, come descritto nel capitolo "Pulizia".

Il dispositivo è pulito e pronto per l'uso.

Scelta dell'ubicazione

L'impianto filtro è ben protetto contro le infiltrazioni di acqua e i corpi estranei. Nonostante ciò, si consiglia di installarlo in un luogo protetto dalle intemperie.

- Posizionare l'impianto filtro tra la connessione di aspirazione e l'ugello di immissione
- Assicurarsi che ci sia una distanza sufficiente dalla parete della vasca, in modo che l'impianto filtro non possa essere utilizzato come scalino di accesso alla piscina.
- Fare attenzione a non superare la distanza massima di 3 metri dalla piscina.
- Posizionare l'impianto filtro su una base fissa, ad es. un piano in cemento armato. Livellare prima il piano utilizzando la livella a bolla 41.

Dimensioni del prodotto:

1

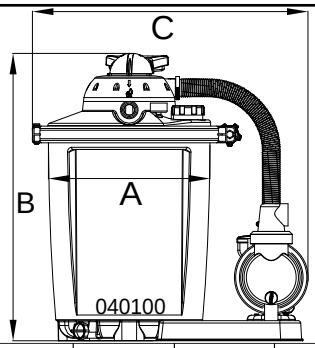

Modell:	A	B	C
040100	385 mm	686 mm	635 mm
040200	385 mm	432 mm	635 mm

Pozzetto del filtro

È necessario il pozzetto del filtro se la piscina si trova parzialmente o totalmente interrata. In questo modo la pompa dell'impianto filtro si troverà al di sotto dello specchio dell'acqua.

- Assicurarsi che il pozzetto del filtro non possa essere inondato e che sia protetto dall'acqua piovana.

  Per garantire ciò, stendere sul la base del pozzetto uno stato di brecciolino. Utilizzando un pompa a immersione opzionale con interruttore galleggiante collegata

al collettore o allo scarico, è possibile proteggere ulteriormente l'impianto filtro dall'aumento di livello dell'acqua nel pozzetto.

- Garantire un ricambio d'aria sufficiente e naturane nel pozzetto in modo da impedire la formazione di condensa.
- Eseguire il pozzetto del filtro in modo che sia possibile eseguire facilmente i lavori all'impianto filtro.

Descrizione dell'impianto filtro

Modalità di funzionamento dell'impianto filtro

L'impianto filtro presenta diverse modalità di funzionamento. Le modalità sono contrassegnate da numeri posti sulla testa della valvola.

1. Filtraggio
2. Post-lavaggio
3. Circolazione
4. Controlavaggio
5. Chiuso
6. Svuotare
7. Inverno

Di seguito vengono descritte le funzioni delle diverse modalità di funzionamento.

FILTRAZIONE

Utilizzare questa modalità di funzionamento come impostazioni di base dell'impianto filtro.

L'acqua della piscina aspirata viene immessa nella parte superiore del tamburo del filtro e passa attraverso il filtrante. In questo modo le impurità vengono eliminate e l'acqua ritorna poi nella piscina.

RISCIACOLO

Eseguire questa modalità di funzionamento immediatamente dopo il controlavaggio, in caso di riempimento del filtro a sabbia di quarzo o durante la prima messa in servizio per 20-30 secondi.

L'acqua viene immessa nella parte superiore del tamburo del filtro e lava la testa della valvola. L'acqua passa attraverso la condotta dello sporco. In questo modo la testa della valvola viene pulita.

RECIRCOLO

Utilizzare questa modalità di funzionamento dopo un trattamento chimico dell'acqua.

L'acqua passa direttamente attraverso la testa della valvola senza passare per il filtro. In questo modo, il filtrante non viene a contatto con le sostanze chimiche utilizzate.

CONTROLAVAGGIO

Quando si utilizzano le Filter Balls di Steinbach è vietato eseguire il controlavaggio. In caso di deterioramento della potenza del filtro, consigliamo di lavare a mano le Filter Balls. Se necessario, le Filter Balls devono essere sostituite.

Per filtrare o pulire la sabbia di quarzo, eseguire questa modalità di funzionamento per massimo 2 minuti, durante la prima messa in servizio, quando viene immessa nuova sabbia nel filtro a sabbia di quarzo o quando il manometro indica da 0,3 a 0,6 bar al di sopra della pressione di esercizio.

L'acqua viene immessa nella parte inferiore del tamburo del filtro e passa attraverso l'intero filtro. In questo modo, lo sporco accumulato viene eliminato attraverso la condotta di controlavaggio.

CHIUSO

AVVISO!

Pericolo di danneggiamento!

- Non spegnere mai la pompa in questa modalità di funzionamento!

Utilizzare questa modalità di funzionamento per pulire il pre-filtro (se presente) o per controllare ed eliminare eventuali perdite nel sistema.

Il flusso dell'acqua nella pompa e nel filtro è bloccato. Ricordare che i tubi flessibili di aspirazione e mandata sono pieni d'acqua e, quindi, devono essere chiusi con le valvole d'intercettazione o i tappi.

SCARICO

AVVISO!

Pericolo di danneggiamento!

- È possibile svuotare la piscina fino al livello minimo dell'acqua all'altezza della condotta di aspirazione. Fare attenzione a spegnere la pompa in modo da evitare che questi funzioni a secco.

Utilizzare questa modalità di funzionamento per svuotare la piscina quando questa è particolarmente sporca.

Il filtro viene bypassato e l'acqua viene guidata attraverso la condotta di controlavaggio.

WINTER (Inverno)

AVVISO!

Pericolo di danneggiamento!

- Non spegnere mai la pompa in questa modalità di funzionamento!

Utilizzare questa modalità di funzionamento per conservare l'impianto filtro durante l'inverno.

La leva della valvola si trova in una posizione intermedia in modo da non sollecitare i componenti della valvola stessa.

Funzionamento del timer

La pompa ha un timer integrato.

Impostando la durata del ciclo di funzionamento della pompa per filtro (visibile sulla barra a LED), la pompa funziona a partire dalla prima messa in funzione per la durata impostata e per il resto del tempo fino a raggiungere il completamento delle 24 ore sarà spenta. Il colore della visualizzazione a LED non ha alcun significato.

Nell'arco delle 24 ore è solamente possibile impostare la durata di filtraggio con il timer integrato. Diversi intervalli nell'arco delle 24 ore sono solo possibili con un timer esterno (vedi esempio "Timer esterno").

Il timer è alimentato a batteria (vedi Dati tecnici). Nel caso di alimentazione elettrica esterna oppure se essa dovesse essere interrotta, l'ora di avvio e la durata del ciclo impostate sono memorizzate.
Se la pompa viene nuovamente collegata all'alimentazione elettrica, il timer riattiva automaticamente l'orario di inizio con la durata del ciclo impostati.

Il tasto ON/OFF interrompe solamente il funzionamento della pompa. La funzione timer può solo essere disattivata staccandolo dall'alimentazione elettrica.

Esempio: 6 ore di funzionamento

1. Collegare la spina della pompa con l'alimentazione.

   La durata del ciclo appare sul display.

2. Premere ripetutamente il tasto timer 37, fino a che non si illumina il LED „6".
3. Per accedere la pompa 10 premere il tasto ON/OFF 38.

   A partire da questo momento la pompa funziona a ciclo continuo per 6 ore. Se nel caso si fosse premuto il pulsante ON/OFF alle 12, l'impianto filtro continuerà a funzionare fino alle 18.

Alle ore 12 del giorno successivo il timer riattiverà nuovamente la pompa.

Esempio: timer esterno

Per questo tipo di modalità di funzionamento è necessario inserire una batteria e utilizzare un timer esterno (non compreso nella dotazione).

4. Collegare il timer all'alimentazione elettrica e impostare la durata del ciclo desiderata.

   Il temporizzatore deve ora alimentare la pompa con la corrente elettrica.

5. Collegare la spina della pompa con il timer.

   La durata del ciclo appare sul display. Se il display non si illumina allora il timer non è attivo. Leggere il manuale d'uso del timer.

6. Premere ripetutamente il tasto del timer 37, fino a che non si illumina il LED „24".

   L'impostazione delle 24 ore significa che la pompa funziona ininterrottamente.

7. Per accendere la pompa 10 premere il tasto ON/OFF 38.

   A partire da ora il temporizzatore controlla il funzionamento della pompa.

Tempo di filtraggio

In base all'utilizzo e alle dimensioni dell'impianto, il contenuto d'acqua della piscina dovrebbe essere mescolato da tre a cinque volte in 24 ore. La durata del funzionamento dipende dalla potenza dell'impianto filtro e dalle dimensioni della piscina.

Funzionamento con pulitore base

Utilizzare uno skimmer con setaccio a cestello o similare, quando l'impianto filtro non dispone di un pre-filtro. IN questo modo si impedisce il danneggiamento della pompa da parte di corpi estranei.

Fare attenzione agli avvisi delle istruzioni per l'uso del pulitore base. Fare attenzione che non si abbiano infiltrazioni d'aria nell'impianto filtro, in modo da impedire il funzionamento a secco e il surriscaldamento.

Collegare il tubo flessibile del pulitore base direttamente alla condotta di aspirazione dell'impianto filtro. Il tubo flessibile del pulitore base deve essere riempito completamente con l'acqua.

1. Spegnere la pompa 10 staccando la spina.
2. Spingere verso il basso e tenere in posizione la leva della valvola 35 della testa della valvola 1.
3. Ruotare la leva della valvola in posizione “FILTRAZIONE” e rilasciarla.

   In caso di acqua particolarmente sporca, è possibile utilizzare la modalità di funzionamento “SCARICO” (vedere il capitolo Modalità di funzionamento).

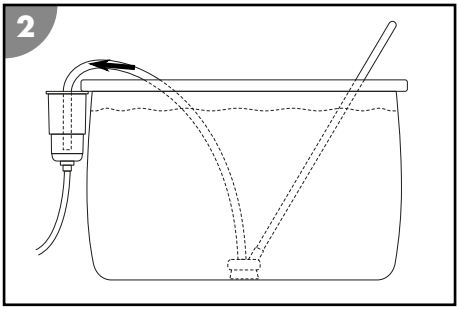

Il pulitore base è collegato all’impianto filtro.

Prima messa in servizio

Controlli prima della messa in funzione

1. Assicurarsi che il cavo di rete della pompa sia distaccato dalla corrente di rete.
2. Assicurarsi che il dispositivo si trovi al di fuori della vasca e al di sotto dello specchio dell’acqua.
3. Assicurarsi che tutte le condotte di aspirazione e mandata siano state collegate e fissate correttamente.
4. Fare attenzione che il livello dell’acqua della piscina sia 2,5 o 5 cm al di sopra dell’apertura della condotta di aspirazione. In caso contrario, riempire la piscina.
5. Se necessario, rimuovere il tappo dalla condotta di aspirazione.
6. Aprire la valvola di intercettazione della condotta di aspirazione.

   Siccome l’impianto filtro si trova al di sotto dello specchio dell’acqua, questa si riempie automaticamente.

Preparare il tamburo del filtro

1. Riempire il tamburo del filtro 32 con acqua fino a ca. 1/3.
2. Riempire la camera del filtro 31 con il materiale filtrante.

   Le quantità necessaria sono riportate nel capitolo Dati tecnici.

   Fare attenzione che il materiale filtrante non venga a contatto con l’acqua pulita 32.

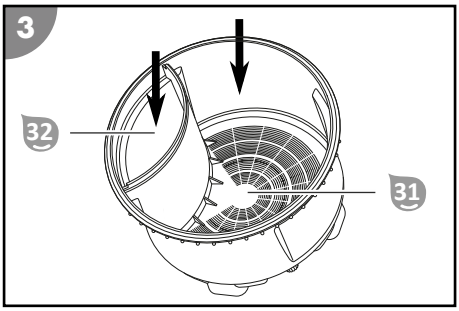

3. Inserire la guarnizione del tamburo 3. Fare attenzione a eventuali corpi estranei nella scanalatura e che la guarnizione sia inserita correttamente.

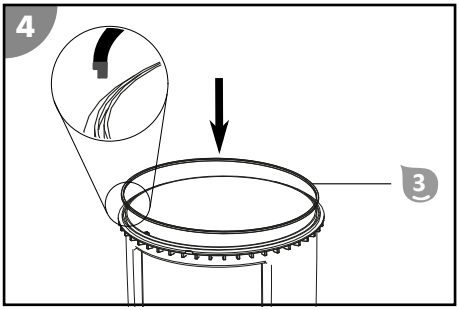

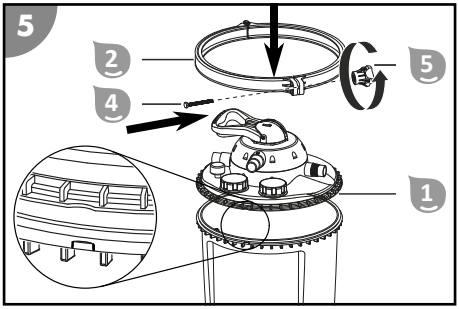

4. Inserire la testa della valvola 1 con la scanalatura posta sul bordo esterno sul beccuccio del tamburo del filtro.
5. Posizionare la testa della valvola sul tamburo del filtro.
6. Montare l'anello elastico 2 sul punto di collegamento tra la testa della valvola e il tamburo del filtro.
7. Inserire l'anello elastico del perno 4 nella scanalatura esagonale dell'anello elastico.
8. Infilare l'anello elastico del perno nel foro del lato opposto dell'anello elastico.
9. Posizionare il dado zigrinato 5 sul filetto e ruotarlo in senso orario.

Il tamburo del filtro è pronto.

Prima messa in servizio del timer

Nel caso non ci si attenesse ai passi illustrati di qui di seguito, il timer funzionerà lo stesso. Nel caso di un'interruzione dell'alimentazione elettrica i dati relativi al ciclo di funzionamento del filtro verranno cancellati.

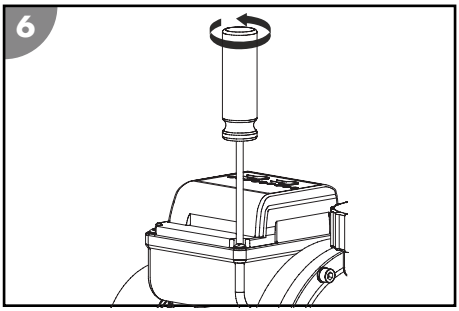

1. Assicurarsi che il cavo di rete della pompa sia collegato alla rete elettrica.
2. Con il cacciavite a stella PH1 allentare le viti del coperchio del timer ruotandole in senso antiorario.
3. Staccare il coperchio.
4. Estrarre la striscia in materiale plastico che si trova sotto alla batteria.
5. Inserire nuovamente il coperchio.
6. Avvitare le viti ruotandolo in senso orario.

La funzione di memorizzazione del timer è attivata.

Preparare la pompa

La pompa al momento della consegna è montata solo in parte.

Avvitare bene a mano i collegamenti a vite. Stringere troppo i collegamenti a vite può danneggiare le guarnizioni e le parti in materiale plastico. Non utilizzare alcun tipo di attrezzo.
I collegamenti a vite con lievi perdite possono essere chiusi a tenuta stagna utilizzando del nastro in teflon.

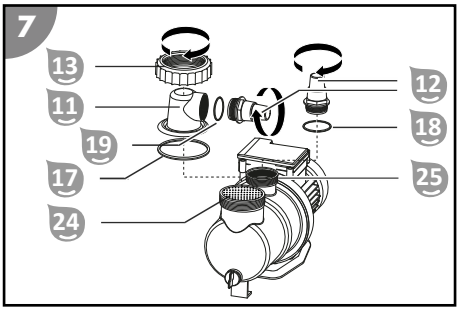

1. Allentare la ghiera 13 sul coperchio del prefiltro 11 ruotandola in senso orario.
2. Sollevare il coperchio del prefiltro 11 con la ghiera dal corpo della pompa.
3. Inserire la guarnizione o-ring grande 17 nella scanalatura del corpo della pompa.
4. Inserire il prefiltro 24 nella pompa.

   Il prefiltro è al momento della consegna già inserito nella pompa.
5. Controllare che la guarnizione ad anello sia pulita e non presenti danni. Se necessario sostituirla.
6. Mettere il coperchio del prefiltro 11 sul corpo della pompa.
7. Infilare la ghiera sul coperchio del prefiltro.
8. Ruotare la ghiera a mano in senso orario fino a che sia ben fissa.
9. Inserire la guarnizione o-ring piccola 19 nel coperchio prefiltro.
10. Ruotare a mano la connessione tubo in senso orario sul coperchio del prefiltro
11. Inserire la guarnizione o-ring media 18 nell'alloggiamento dell'uscita pompa 25.
12. Ruotare l'adattatore per il tubo 12 in senso orario a mano sull'uscita pompa.

    Nell'impianto filtro Comfort 50 l'adattatore tubo flessibile è fissato al tubo di mandata.

La pompa è ora pronta per il funzionamento e può essere collegata alle condutture.

Montaggio della pompa sulla piastra di base

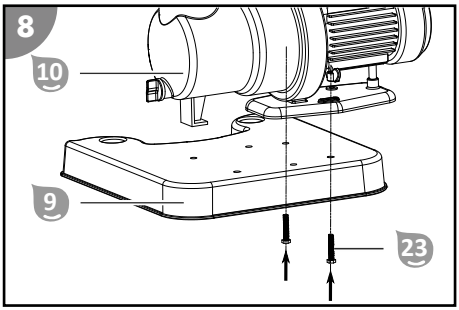

1. Posizionare le viti del set viti per il fissaggio della pompa 23 dal basso nei fori con l'impronta esagonale della piastra di base 9.
2. Posizionare la pompa 10 sulla piastra di base 9 in modo che il filetto della vite fuoriesca attraverso le aperture di fissaggio dello zoccolo della pompa.
3. Inserire i rispettivi dischi di tenuta e poi le rondelle attraverso il filetto della vite.
4. Posizionare le viti ad alette e poi serrarle.

   La pompa è montata sulla piastra di base.

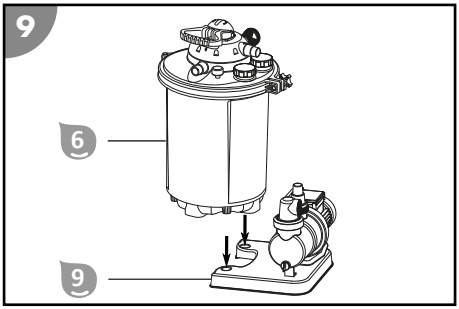

5. Collegare la piastra di base 9 con il tamburo del filtro 6.

La piastra di base è collegata con il tamburo del filtro.

Attacchi per tubi flessibili

- Fissare tutti gli attacchi con le fascette stringitubo in modo da garantire la corretta tenuta del sistema.

  Consigliamo di sigillare gli attacchi con del nastro in teflon.
- Per gli attacchi summenzionati, utilizzare dei tubi flessibili per piscina.

Alcuni tubi flessibili, ad es. il tubo di mandata, è molto rigido. Prima del montaggio, lasciare questi sotto il sole in modo che diventino più flessibili con il calore.

Collegare la condotta di mandata

1. Inserire il tubo di mandata 14 con l'estremità verso l'uscita pompa 25.
2. Posizionare le fascette stringitubo 16 sopra il tubo di mandata e fissarle all'attacco per mezzo del cacciavite a stella PH1 40, ruotandole in senso orario.
3. Posizionare la seconda fascetta stringitubo sul tubo di mandata.

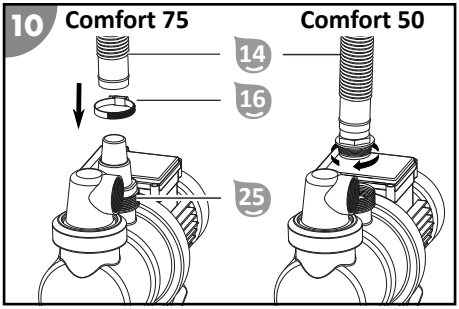

4. Inserire l'estremità del tubo di mandata nell'attacco della condotta di mandata 30 della testa della valvola 1.
5. Posizionare la fascetta stringitubo sull'attacco e serrarla con il cacciavite a stella.

La condotta di mandata 30 è collegata.

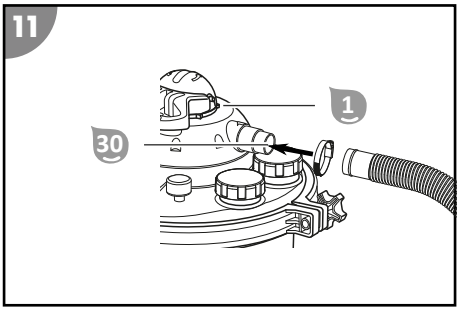

Collegamento della condotta di aspirazione

Collegamento della condotta di aspirazione con tubo flessibile inserito

- Quando si utilizzano tubi flessibili inseriti da Ø 32 / 38 mm.

1. Avvitare l'adattatore per tubo flessibile 12 ruotandolo in senso orario sul coperchio prefiltro 11.
2. Assicurarsi che nella piscina non fuoriesca dell'acqua verso dalla condotta di andata e dal tubo di scarico.
3. Inserire l'estremità del tubo flessibile nell'adattatore tubo flessibile e fissare questo con le fascette stringitubo.

La condotta di aspirazione è collegata.

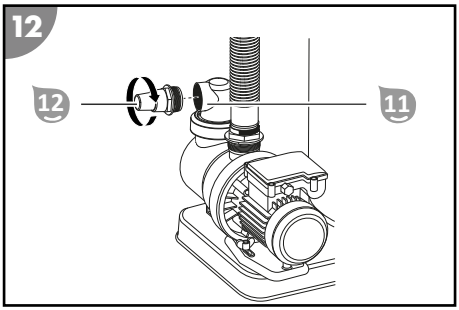

Collegare la condotta di aspirazione

- Nel caso di uso di tubi flessibili INTEX collegati.

1. Avvitare l'adattatore per piscina INTEX 21 ruotandolo in senso orario sul coperchio del prefiltro 11.

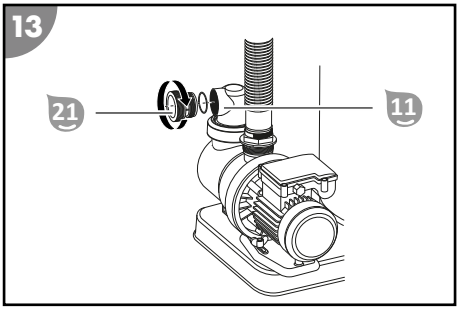

2. Avvitare l'estremità del tubo flessibile alla condotta di aspirazione ruotandola in senso orario sull'adattatore per piscina INTEX.

La condotta di aspirazione è collegata.

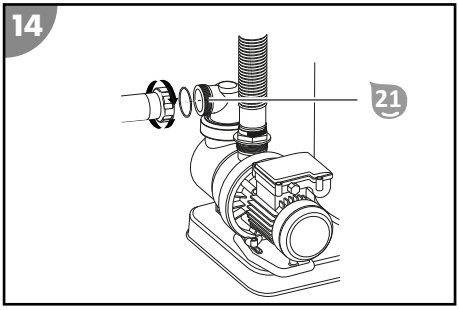

Collegamento della condotta di ritorno

Collegare la condotta di ritorno

Nel caso di uso di tubi flessibili inseriti tra loro.

1. Inserire l'estremità del tubo flessibile nell'attacco per la condotta di ritorno 33 sulla testa della valvola 1.
2. Collegare la seconda estremità con l'attacco dell'ugello di immissione della piscina.

La condotta di ritorno 33 è collegata.

Collegare la condotta di ritorno

Nel caso di uso di tubi flessibili INTEX collegati.

1. Avvitare l'adattatore condotta di ritorno per piscina INTEX 22 ruotandolo in senso orario sulla condotta stessa 33 sulla testa della valvola 1.

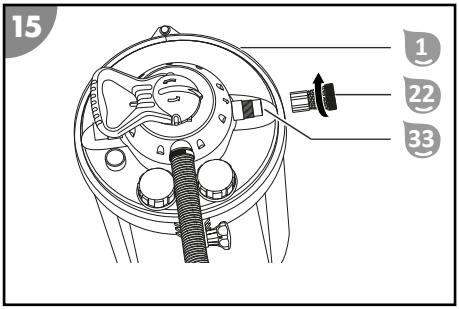

2. Avvitare un'estremità del tubo flessibile ruotandolo in senso orario sull'adattatore della condotta di ritorno.
3. Collegare la seconda estremità con l'attacco dell'ugello di immissione della piscina.

La condotta di ritorno 33 è collegata.

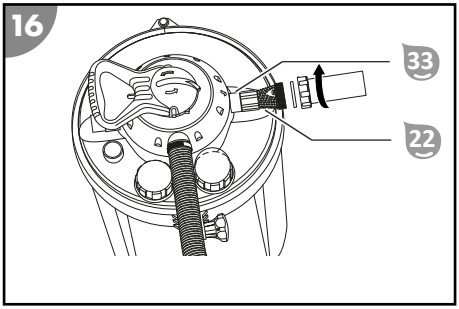

Collegare la condotta di controlavaggio

Di fabbrica, nell'attacco della condotta di controlavaggio viene inserito un tappo di gomma 34. In caso di inutilizzo (ad es. quando si utilizzano le Filter Balls come materiale filtrante) questo tappo può rimanere inserito nella condotta di controlavaggio in modo da proteggere il dispositivo dalle infiltrazioni di sporco e insetti.

1. Estrarre il tappo di gomma dall'attacco della condotta di controlavaggio 34 della testa della valvola 1.
2. Collegare l'estremità del tubo flessibile con l'attacco della condotta di controlavaggio 34.
3. Posizionare la seconda estremità del tubo flessibile sull'attacco dello scarico.

La condotta di controlavaggio 34 è collegata.

Spurgare dall'aria e controllare l'impianto filtro

1. Spingere verso il basso e tenere in posizione la leva della valvola 35 della testa della valvola 1.
2. Ruotare la leva della valvola in posizione "RÜCKSPÜLEN" (controlavaggio) e rilasciarla.
3. Riempire il tamburo del filtro 6 con acqua fino a farla fuoriuscire dalla condotta di controlavaggio "WASTE" 34.

4. Verificare la presenza di perdite nell'impianto filtro e negli attacchi.

   In caso di perdite, avvolgere il nastro in teflon attorno agli attacchi interessati.
5. Eseguire la procedura di controlavaggio (vedere il capitolo Procedura di controlavaggio).

Utilizzo

⚠ ATTENZIONE!

Pericolo di lesioni!

Un dispositivo o accessori danneggiati possono causare ferite.

- Verificare il dispositivo e gli accessori (vedere capitolo Verifica).

Selezionare la modalità di funzionamento

1. Per spegnere la pompa 10 premere il tasto ON/OFF 38.
2. Spingere verso il basso e tenere in posizione la leva della valvola 35 della testa della valvola 1.
3. Ruotare la leva della valvola, portarla nella posizione desiderata e poi rilasciarla.

   La leva si innesta nella posizione desiderata.

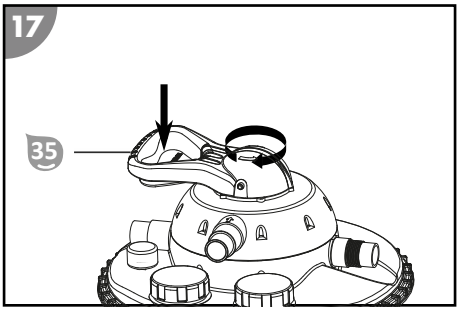

La modalità di funzionamento desiderata è impostata.

Funzionamento della pompa

Al capitolo "Funzionamento del timer" si trovano descritte tutte le modalità di funzionamento del timer

Avviamento del funzionamento della pompa

Prima di mettere in funzione la pompa, controllare la posizione della valvola nell'impianto filtro.

1. Collegare la spina della pompa con l'alimentazione.

   La durata del ciclo appare sul display. Con le batterie inserite viene visualizzato la durata del ciclo impostata per ultima.
2. Premere ripetutamente il tasto timer 37, fino a che non si illumina il LED desiderato.

3. Per accedere la pompa 10 premere il tasto ON/OFF 38.

   A partire da questo momento la pompa funziona ininterrottamente per la durata del ciclo impostata. La funzione timer mette in funzione la pompa il giorno successivo allo stesso orario.

La pompa è in funzione. Controllare il funzionamento della pompa e appurare se emette rumori inconsueti dovuti ad dell'aria nel sistema. Se necessario, spurgare l'aria dal sistema.

Interrompere il funzionamento della pompa

Il funzionamento della pompa viene interrotto premendo il tasto ON/OFF 38. La funzione timer può solo essere disattivata staccandolo dall'alimentazione elettrica.

Istruzioni per la cura

Le alghe, i batteri e gli altri microrganismi non possono essere filtrati attraverso l'impianto filtro.

- Per impedire ed eliminare questi corpi estranei, utilizzare prodotti speciali per il trattamento dell'acqua che garantiscono la sua igiene.
- Consigliamo di rivolgersi a una persona qualificata e fare attenzione ai dosaggi.

Manutenzione

Procedura di controlavaggio

La procedura di controlavaggio rigenera il filtro e la sabbia del filtro. A intervalli regolari, rigenerare la sabbia del filtro tramite controlavaggio prima della prima messa in servizio.

Quando si utilizzano le Filter Balls di Steinbach è vietato eseguire il controlavaggio. In caso di deterioramento della potenza del filtro, consigliamo di lavare a mano le Filter Balls. Se necessario, le Filter Balls devono essere sostituite.

1. Per spegnere la pompa 10 premere il tasto ON/OFF 38.
2. Chiudere la condotta di controlavaggio (vedere il capitolo Collegamento della condotta di controlavaggio).
3. Spingere verso il basso e tenere in posizione la leva della valvola 35 della testa della valvola 1.
4. Ruotare la leva della valvola in posizione "RÜCKSPÜLEN" (controlavaggio) e rilasciarla.

   La leva si innesta nella posizione "controlavaggio".

5. Per accedere la pompa 10 premere il tasto ON/OFF 38.
6. Eseguire la procedura di controlavaggio fino a quando dalla condotta di controlavaggio non fuoriesce acqua pulita (max. 2 minuti).

7. Per spegnere la pompa 10 premere il tasto ON/OFF 38.
8. Spingere verso il basso e tenere in posizione la leva della valvola 35 della testa della valvola 1.
9. Ruotare la leva della valvola in posizione “NACHSPÜLEN” (post-lavaggio) e rilasciarla.
   La leva si innesta nella posizione "Nachspülen" (post-lavaggio).
10. Per accedere la pompa 10 premere il tasto ON/OFF 38.
11. Per rimuovere gli ultimi depostivi della testa della valvola, lasciare che la pompa rimanga in funzione per 20-30 secondi.
12. Per spegnere la pompa 10 premere il tasto ON/OFF 38.
    La testa della valvola si trova ancora nella posizione "Nachspülen" (post-lavaggio), fare attenzione che la testa della valvola si trovi nella posizione desiderata prima di mettere nuovamente in funzione la pompa, ad es. “Filtraggio”.

La procedura di controlavaggio è completata.

Sostituire il materiale filtrante

In base alla durata di funzionamento e al livello di sporco del dispositivo, il materiale filtrante utilizzato (filtro a sabbia di quarzo o Filter Balls di Steinbach) deve essere sostituito ogni 2-3 anni.

1. Per spegnere la pompa 10 premere il tasto ON/OFF 38.
2. Staccare la spina dalla pompa 10.
3. Chiudere la valvola d’intercettazione o bloccare il flusso dell’acqua verso i tubi flessibili di collegamento della piscina.
4. Aprire il tappo a vite dell’uscita di scarico 27 ruotandolo in senso antiorario.
5. Scaricare completamente l’acqua dal tamburo del filtro 6 tramite l’apposita uscita di scarico.
6. Posizionare il tappo a vite nell’uscita di scarico e avvitarlo in senso orario.
7. Smontare l’anello elastico 2 svitando il dado zigrinato 5 in senso antiorario.
8. Mettere da parte l’anello elastico e le relative viti.
9. Ruotare lentamente sottosopra il tamburo del filtro in modo da svuotare il filtro a sabbia di quarzo o le Filter Balls.

10. Rimuovere la parete divisoria 7.
11. Estrarre il setaccio filtro 8.
12. Lavare accuratamente il setaccio filtro sotto acqua corrente.
13. Lavare il tamburo del filtro con acqua pulita.
14. Inserire il setaccio filtro.
15. Inserire la parete divisoria.
16. Eseguire i passaggi descritti nel capitolo Tamburo del filtro.

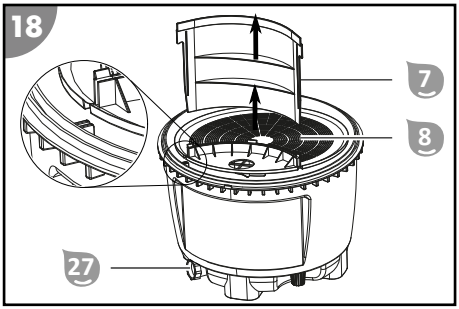

Il materiale filtrante è sostituito.

La batteria del timer deve essere sostituita

1. Assicurarsi che il cavo di rete della pompa sia collegato alla rete elettrica.
2. Con il cacciavite a stella PH1 allentare le viti del coperchio del timer ruotandole in senso antiorario.
3. Staccare il coperchio.
4. Per staccarla premere leggermente su un bordo della batteria.
5. Rimuovere la batteria.
6. Sostituire la batteria.

   Il corretto tipo di batteria è indicato nel capitolo Dati tecnici.
7. Inserire nuovamente il coperchio.
8. Avvitare le viti ruotandolo in senso orario.

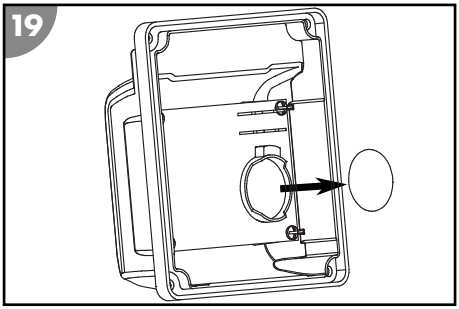

La batteria del timer è stata sostituita.

Conservazione per l'inverno

Durante l'inverno conservare il materiale filtrante sempre separato dal tamburo del filtro.

1. Per spegnere la pompa 10 premere il tasto ON/OFF 38.
2. Staccare la spina dalla pompa 10.
3. Chiudere la valvola d'intercettazione o bloccare il flusso dell'acqua verso i tubi flessibili di collegamento della piscina.

4. Smontare le condotte di collegamento per la piscina e svuotare i tubi flessibili.
5. Allentare le viti di scarico 28 sul corpo della pompa e svuotare completamente la pompa.
6. Svuotare il materiale filtrante, vedi capitolo Sostituzione del materiale filtrante.

   Se vengono utilizzate le Filter Balls, queste devono essere lavate a mano e poi lasciate ad asciugare.
7. Lavare l'impianto filtro con acqua corrente.
8. Fare asciugare completamente l'impianto filtro.
9. Spingere verso il basso e tenere in posizione la leva della valvola 35 della testa della valvola 1.
10. Ruotare la leva della valvola in posizione "WINTER" (inverno) e rilasciarla.

Il dispositivo può essere conservato per l'inverno.

Pulizia

AVVISO!

La pulizia inadeguata può causare il danneggiamento del dispositivo.

- Dopo ogni uso, pulire le superfici del dispositivo con acqua corrente.
- Non utilizzare mai detergenti aggressivi,
- né utensili taglienti o metallici quali coltelli, spatole rigide o simili.
- Per la pulizia del prodotto non utilizzare mai delle spazzole.
- Non utilizzare alcun tipo di idropulitrice.

Verifica

Prima della messa in funzione controllare quanto segue:

- Vi sono danni visibili sul dispositivo?
- Vi sono danni visibili sugli elementi di comando?
- Gli accessori sono in perfetto stato?
- Tutte le tubature sono in perfetto stato?
- Le fessure di aerazione sono libere e pulite?

Non utilizzare mai un dispositivo o accessori danneggiati. Incaricare il produttore, il suo servizio clienti o una persona con equivalente qualifica professionale di ispezionare e riparare il dispositivo.

Stoccaggio

1. Pulire accuratamente il dispositivo (vedere capitolo “Pulizia”).
2. Dopo la pulizia, lasciare che il dispositivo si asciughi completamente.
3. Conservare il dispositivo in un ambiente asciutto e non esposto al gelo (>= +5 °C) o ai raggi del sole.

Ricerca anomalie

Problema	Possibile causa	Risoluzione problema
La pressione del manometro supera 1 bar.	Il filtro a sabbia di quarzo è sporco.	Eseguire una procedura di controlavaggio (vedi il capitolo Procedura di controlavaggio).
	Le Filter Balls sono sporche.	Rimuovere e lavare a mano le Filter Balls. Se necessario, sostituire le Filter Balls.
Dall’ugello di immissione fuoriescono delle bolle d’aria.	La pompa del filtro aspira aria.	Verificare la tenuta di tutti i tubi flessibili e delle guarnizioni. Serrare ulteriormente le fascette stringitubo.
La pompa del filtro riceve poca acqua o la pressione di sistema è troppo bassa.	Il livello dell’acqua della piscina è troppo basso.	Aumentare il livello dell’acqua della piscina.
	Il cestello del pre-filtro (se presente) si è spostato.	Svuotare il cestello del prefiltro.
	La condotta di aspirazione si è spostata.	Pulire la condotta di mandata.
La pompa non si accende.	La pompa non riceve alcuna corrente elettrica.	Collegare la spina della pompa con l’alimentazione. Controllare se è scattato il salvamotore FI.
	La pompa è guasta.	Rivolgersi al servizio di assistenza clienti.
Del materiale filtrante si trova nella piscina	La sabbia del filtro a sabbia di quarzo è stata rabboccata.	Eseguire una procedura di controlavaggio fino a quando l’acqua non sarà limpida. Vedi il capitolo Procedura di controlavaggio.
	Setaccio filtro danneggiato nel tamburo del filtro.	Controllare i setacci filtro e se necessario sostituirli.

Se l’anomalia dovesse persistere, contattare il servizio clienti indicato nell’ultima pagina.

Dati tecnici

Comfort 50

Modello	Comfort 50
Codice articolo	040200
Modello Pompa	SPS 75-1 T; N. Art. 040916
Batteria per il timer	Batteria a bottone al litio 3V CR 2032
Potenza di circolazione	6.600 l/h
Altezza max. pompa	9,0 m
Tipo di pompa	autoaspirante con prefiltro e timer incorporato
Temperatura acqua max.	35°C
Alimentazione	230 V~ 50/60 Hz
Potenza	450 W
Esecuzione	Valvola a 7 vie con manometro
Ø tamburo	400 mm
Attacco	Ø 32/38 mm
Montaggio della pompa	su piastra di base
Quantità necessaria di Filter Balls	0,4 kg
Quantità necessaria di sabbia per il filtro a sabbia di quarzo	ca. 15 kg, DIN EN 12904
Dimensioni grani consigliate	0,7 - 1,2 mm
indicate fino alle dimensioni della piscina	33.000 l Contenuto d’acqua

Comfort 75

Modello	Comfort 75
Codice articolo	040100
Modello Pompa	SPS 100-1 T; N. Art. 040917
Batteria per il timer	Batteria a bottone al litio 3V CR 2032
Potenza di circolazione	8.000l/h
Altezza max. pompa	10,0 m
Tipo di pompa	autoaspirante con prefiltro e timer incorporato
Temperatura acqua max.	35°C

Alimentazione	230 V~ 50/60 Hz
Potenza	550 W
Esecuzione	Valvola a 7 vie con manometro
Ø tamburo	400 mm
Attacco	Ø 32/38 mm
Montaggio della pompa	su piastra di base
Quantità necessaria di Filter Balls	0,7 kg
Quantità necessaria di sabbia per il filtro a sabbia di quarzo	ca. 25 kg, DIN EN 12904
Dimensioni grani consigliate	0,7 - 1,2 mm
indicate fino alle dimensioni della piscina	40.000 l Contenuto d’acqua

Pezzi di ricambio

Comfort 50

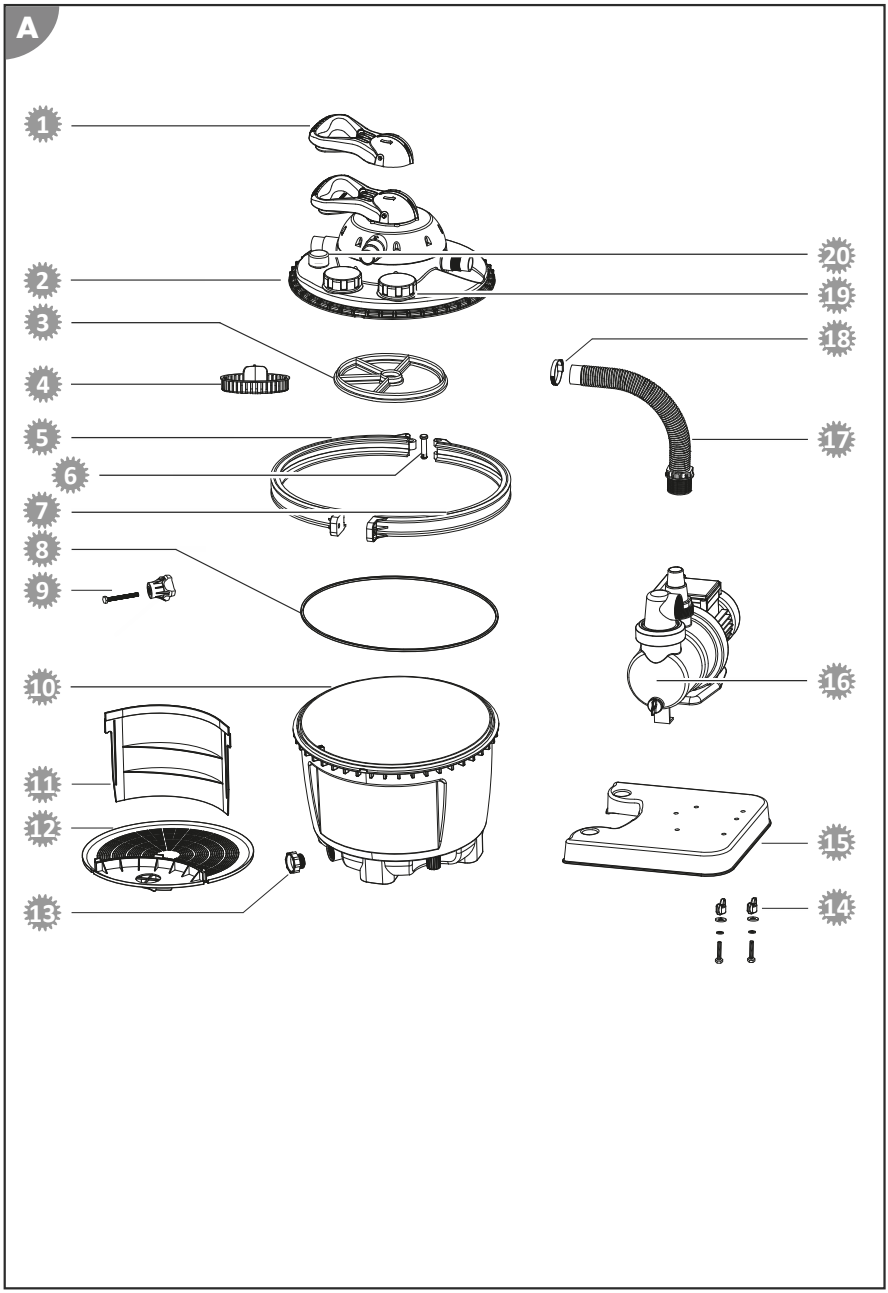

1. 040818 - Leva della valvola
2. 040820 - Valvola a 7 vie, blu
3. 040828 - Guarnizione a stelle per la valvola a 7 vie
4. 040816 - Piatto (eliminatore)
5. 040813 - Anello elastico a destra
6. 040811 - Perno
7. 040812 - Anello elastico a sinistra
8. 040814 - Guarnizione alloggiamento del filtro
9. 040810 - Dado zigrinato
10. 040804 - Tamburo del filtro
11. 040806 - Parete divisoria
12. 040801 - Setaccio filtro
13. 040802 - Vite di scarico Tamburo del filtro, blu
14. 040978 - Set per il montaggio delle pompe per filtro
15. 040800 - Piastra di base
16. 040916 - Pompa per filtro SPS 75-1T
17. 040936 - Tubo flessibile di collegamento L=25cm Ø38mm
18. 040946 - Fascetta stringitubo Ø 30 - 50 mm
19. 040906 - Tappo a vite con guarnizione
20. 040909 - Manometro 1/8" per la serie Comfort

Comfort 75

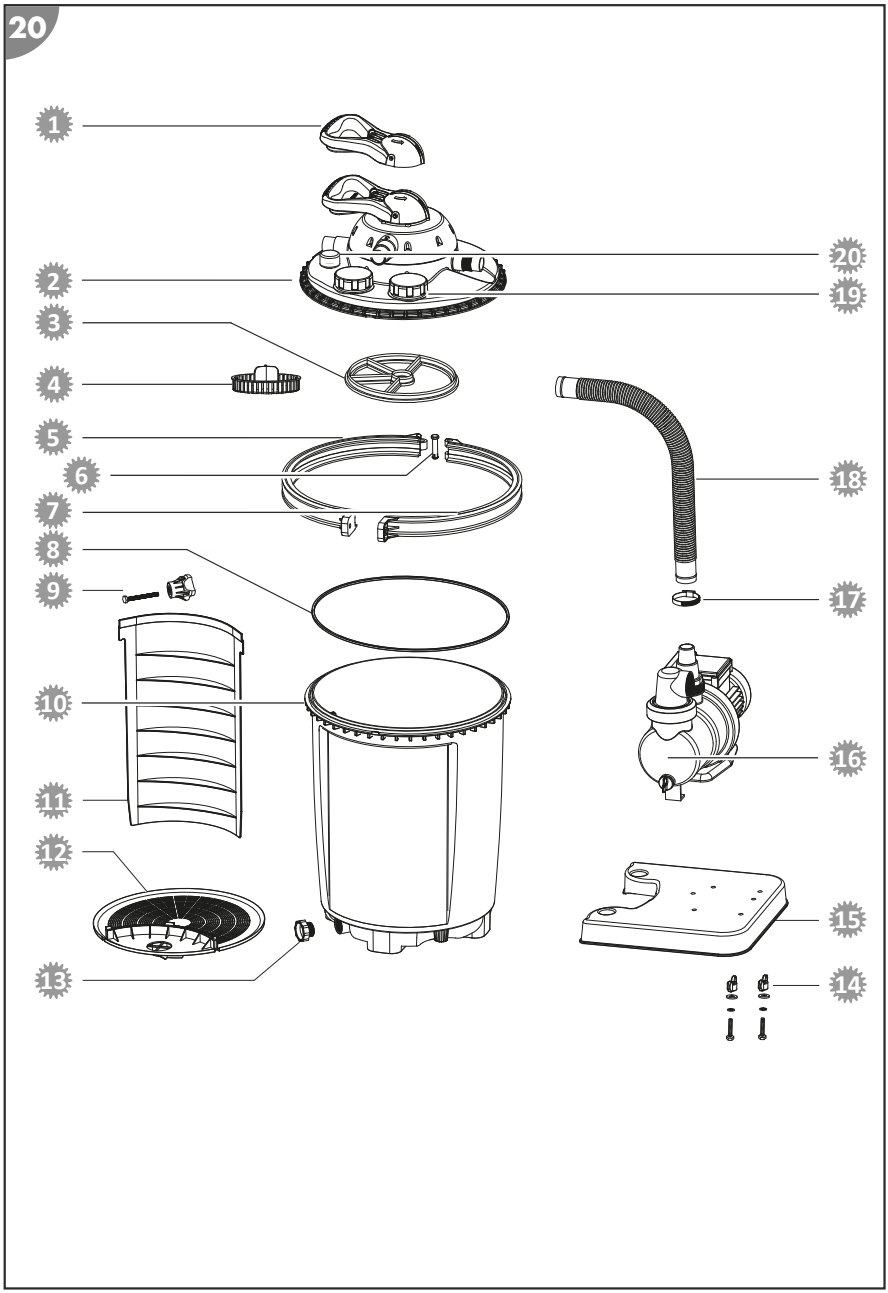

1. 040818 - Leva della valvola
2. 040820 - Valvola a 7 vie, blu
3. 040828 - Guarnizione a stelle per la valvola a 7 vie
4. 040816 - Piatto (eliminatore)
5. 040813 - Anello elastico a destra
6. 040811 - Perno
7. 040812 - Anello elastico a sinistra
8. 040814 - Guarnizione alloggiamento del filtro
9. 040810 - Dado zigrinato
10. 040803 - Tamburo del filtro
11. 040805 - Parete divisoria
12. 040801 - Setaccio filtro
13. 040802 - Vite di scarico Tamburo del filtro, blu
14. 040978 - Set per il montaggio delle pompe per filtro
15. 040800 - Piastra di base
16. 040917 - Pompa per filtro SPS 100-1T
17. 040946 - Fascetta stringitubo Ø 30 - 50 mm
18. 040923 - Tubo flessibile di collegamento L=48cm Ø38mm
19. 040906 - Tappo a vite con guarnizione
20. 040909 - Manometro 1/8" per la serie Comfort

Dichiarazione di conformità

Con la seguente Steinbach International GmbH dichiara che la pompa per filtro è conforme alle seguenti direttive:

- Direttiva EMC (2014/30/UE)
- EN55014-1: 2017; EN55014-2: 2015; EN61000-3-2: 2014; EN61000-3-3: 2013
- AfPS GS 2019:01 PAK
- EN 60335-2-41: 2003 / A2:2010; EN 60335-1:2012 / A2: 2019; EN 62233:2008
- Direttiva CE (2014/35/UE)

Il testo completo della dichiarazione di conformità UE può essere richiesto all’indirizzo indicato alla fine di questo manuale.

Smaltimento

Smaltimento dell'imballaggio

Smaltire l'imballaggio differenziandolo. Conferire il cartone e la scatola alla raccolta di carta straccia, avviare la pellicola al recupero dei materiali riciclabili.

Smaltimento dell'apparecchio usato

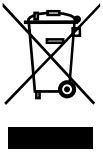

È vietato smaltire i dispositivi usati con i rifiuti domestici!
Quando il dispositivo non viene più utilizzato, il consumatore è tenuto **per legge a smaltire il dispositivo usato separatamente dai rifiuti domestici**, ad es. portandolo nella piattaforma ecologica del proprio comune/ quartiere. In questo modo viene garantito che i dispositivi usati vengano smaltiti correttamente e che ciò non abbia alcun impatto negativo sull'ambiente. Per questo motivo, gli elettrodomestici sono contrassegnati con il simbolo riportato sopra.

Contenido del suministro/piezas del dispositivo

1. Cabezal de válvula
2. Anillo de sujeción
3. Junta de cuba de filtrado
4. Perno de anillo de sujeción
5. Tuerca moleteada
6. Cuba de filtrado
7. Pared de separación
8. Tamiz filtrante
9. Placa base
10. Bomba
11. Tapa de filtro previo
12. Adaptador de manguera (2x)
13. Anillo roscado
14. Manguera de presión
15. Reducción de manguera (2x)
16. Abrazadera de manguera (2x)
17. Junta de anillo tórico grande (Ø 79 mm)
18. Junta de anillo tórico mediana (Ø 54 mm)
19. Junta de anillo tórico pequeña (Ø 45 mm)
20. Junta plana para manguera de entrada y desagüe (2x)
21. Adaptador para piscinas INTEX
22. Adaptador de tubería de retorno para piscinas INTEX
23. Set de tornillos para fijar la bomba (2x)

Cinta de teflón (no ilustrada)

Manual de instrucciones (no ilustrado)

Piezas del dispositivo

24. Filtro previo
25. Salida de bomba
26. Manómetro
27. Salida de vaciado
28. Tornillo de drenaje
29. Tubería de aspiración
30. Tubería de presión
31. Cámara de filtración
32. Cámara de agua limpia
33. Tubería de retorno
34. Tubería de retrolavado
35. Palanca de válvula
36. Mirilla (tapa roscada)
37. Temporizador
38. Tecla ON/OFF
39. Tecla Timer

Herramientas necesarias no incluidas

40. Destornillador de estrella PH1

41 Nivel de burbuja

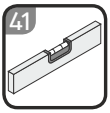

Disponible opcionalmente

42 Sistema de desinfección UV para atornillar en el cabezal de válvula