Bedienungsanleitung / Instruction manual /
Mode d'emploi / Navodila za uporabo /
Istruzioni per l'uso / Manual de utilizare /
Návod k obsluze / Upute za uporabu /
Kezelési útmutató / Návod na použitie /
Ръководство за експлоатация / Kullanım kılavuzu /
Instrukcja obsługi / Manual de instrucciones

**Steinbach**

# Einhängekartuschenfilteranlage für Aufstellpools

- **en** Hanging cartridge filter units for above ground pools
- **fr** Système de filtration à cartouche à accrocher, pour piscines hors-sol
- **it** Impianto con filtri a cartuccia per piscine fuori terra, predisposto per essere appeso
- **es** Equipo de filtración por inmersión con cartuchos para piscinas no enterradas
- **cs** Závěsná kartušová filtrace pro nadzemní bazény
- **hu** Befüggeszthető szűrőbetétes szűrőberendezés, felállítható medencékhez
- **sl** Obesni kartušni filter za sestavljive bazene
- **sk** Závesné kartušové filtračné zariadenie pre montované bazény
- **pl** Urządzenie filtrujące z wkładami do zawieszenia do basenów rozporowych i stelażowych
- **ro** Instalaţie de filtrare cu cartuş, suspendată, pentru piscinele supraterane
- **hr** Ovjesni filtarski uređaj s uloškom za montažne bazene
- **bg** Окачващо се съоръжение с касетъчен филтър за изправящи се басейни
- **tr** Kurulu havuzlar için askı kartuşlu filtre tertibatı

**pool**zubehör

## Abbildung 1 / Illustration 1

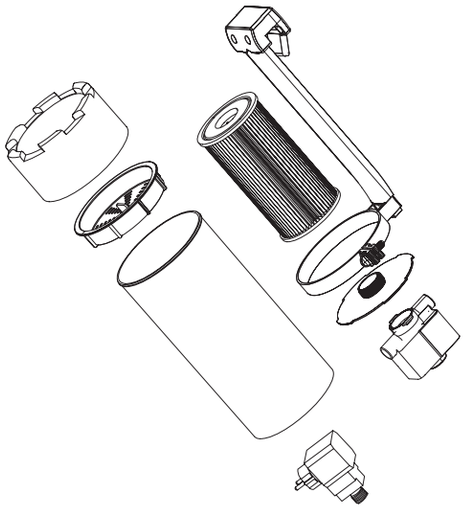

## Abbildung 2 / Illustration 2

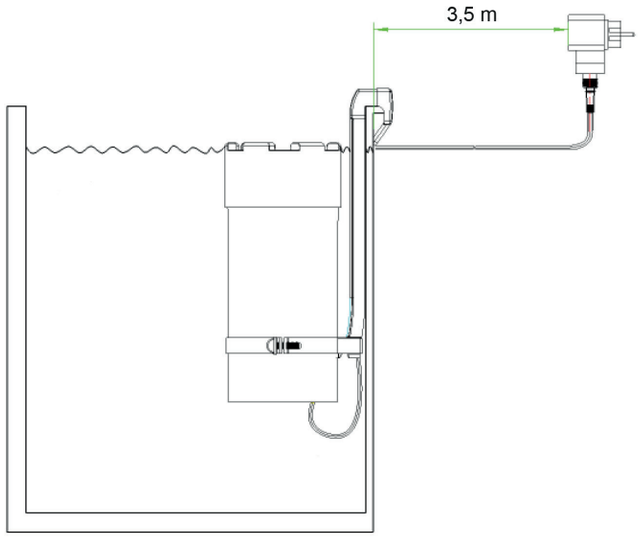


## Ersatzteile (Abbildung E1 / L1) / Spare Parts (Illustration E1 / L1)

040590_ET_Skizze_2018

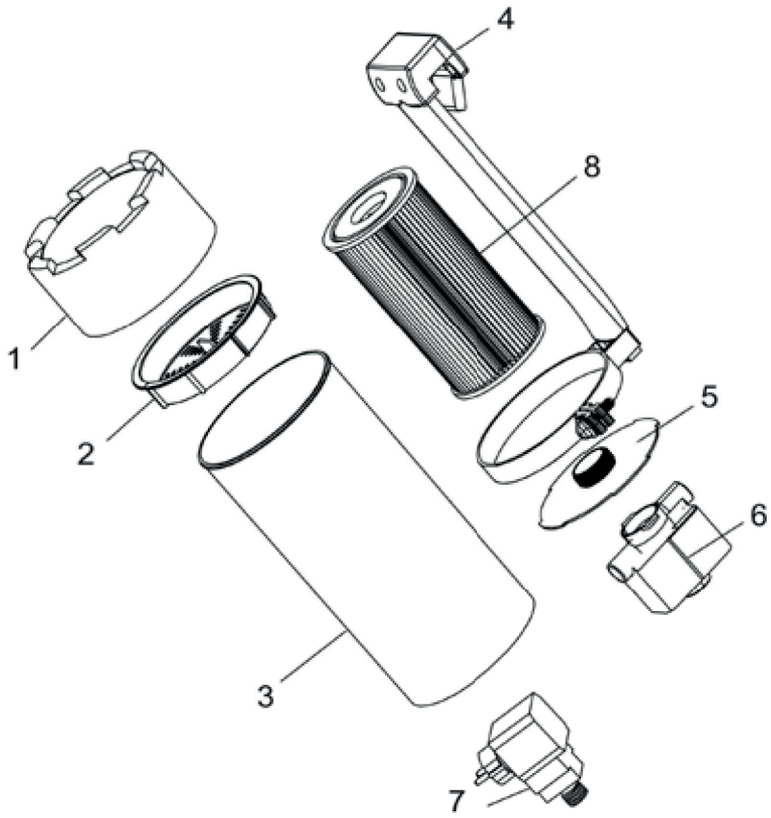


| Nr. | 040590 |
|---|---|
| 1 | 040594 |
| 2 | 040595 |
| 3 | 040596 |
| 4 | 040591 |
| 5 | 040592 |
| 6 | 040593 |
| 7 | 040597 |
| 8 | 060225 |

## Predslov

Ďakujeme za zakúpenie tohto výrobku Steinbach. Naše výrobky neustále vyvíjame ďalej. Ak tento výrobok napriek tomu vykazuje chybu, chceli by sme sa ospravedlniť a úctivo váš žiadame o kontaktovanie nášho servisného centra.

## Prečítať a uschovať návod na použitie

**Návod na použitie pre Závesné kartušové filtračné zariadenie pre montované bazény**
Tento návod na použitie patrí k vyššie uvedenému výrobku. Obsahuje dôležité informácie k uvedeniu do prevádzky a manipulácii. Skôr ako začnete výrobok používať, dôkladne si prečítajte návod na použitie, obzvlášť bezpečnostné upozornenia. Nedodržanie tohto návodu na použitie môže viesť k vážnym poraneniam alebo škodám na vašom výrobku. Návod na použitie vychádza z noriem a predpisov platných v Európskej únii. Dodržiavajte smernice a zákony špecifické pre krajinu platné v zahraničí. Tento návod na použitie uschovajte pre ďalšie použitie a v prípade potreby ho odovzdajte aj tretím osobám.

## Primerané použitie

Výrobok je určený výhradne na súkromné použitie a nie je vhodný pre komerčnú oblasť.
Závesné kartušové filtračné zariadenie s integrovaným hladinovým odsávačom a vtokovou dýzou vhodné pre všetky nadzemné bazény. Slúži na filtráciu a cirkuláciu bazénovej vody v nadzemných bazénoch. Svoj výrobok používajte len podľa pokynov v tomto návode na použitie. Každé iné použitie je v rozpore s určením a môže viesť k vecným škodám alebo dokonca k ublíženiu na zdraví osôb. Tento výrobok nie je hračkou pre deti. Výrobca alebo predajca nepreberá žiadnu záruku za škody, ktoré vznikli neprimeraným alebo nesprávnym použitím.

## Výstražné a bezpečnostné upozornenia

**Prečítajte si všetky pokyny a dodržiavajte ich. Pri nedodržaní týchto výstražných upozornení musíte počítať so škodami na majetku, inými vážnymi poraneniami alebo so smrťou. Tieto produktové výstrahy, pokyny a bezpečnostné pravidlá zahrňujú veľa, ale zďaleka nie všetky možné riziká a nebezpečenstvá. Dávajte, prosím, pozor a vyhodnoťte možné nebezpečenstvá správne. Chybné zaobchádzanie s výrobkom môže spôsobiť životunebezpečné situácie.**
**Pozor! Aby sa zabránilo ohrozeniam, prenechajte opravu na odborníkov. Kvôli tomu sa obráťte na špecializovaný servis. Pri svojvoľne vykonaných opravách, neodbornej montáži alebo nesprávnej obsluhe sú vylúčené nároky zo záruky a ručenia. Pri opravách smú byť použité len náhradné diely, ktoré zodpovedajú pôvodným výrobným údajom.**
**VÝSTRAHA! Nebezpečenstvá pre deti a osoby so zníženými fyzickými senzorickými alebo mentálnymi schopnosťami (napríklad čiastočne postihnutí, staršie osoby s obmedzenými fyzickými a mentálnymi schopnosťami) alebo z dôvodu nedostatku skúseností a znalostí. Deti sa nesmú hrať s týmto výrobkom. Čistenie nesmú vykonávať deti alebo osoby so zníženými fyzickými, senzorickými alebo mentálnymi schopnosťami.**
**UPOZORNENIE! Nebezpečenstvo poškodenia! Tento výrobok sa môže poškodiť neodbornou manipuláciou.**

**Nebezpečenstvo zásahu elektrickým prúdom! Chybná elektroinštalácia alebo príliš vysoké sieťové napätie môže spôsobiť zásah elektrickým prúdom! Výrobok pripájajte len vtedy, keď sa sieťové napätie zásuvky zhoduje s hodnotami v technických údajoch. Výrobok pripájajte len do dobre prístupnej zásuvky, aby ho bolo možné rýchlo odpojiť od elektrickej siete v prípade poruchy. Výrobok neprevádzkujte, ak vykazuje viditeľné poškodenia alebo je poškodený sieťový kábel, prípadne sieťová zástrčka. Ako dodatočná ochrana sa odporúča inštalácia prúdového chrániča (FI/RCD) s menovitým vypínacím prúdom nie väčším ako 30 mA. Informujte sa v špecializovanej elektrotechnickej firme.**
**Výrobok otvárajte len tak, ako to opisuje tento návod. Aby sa zabránilo ohrozeniam, prenechajte opravu na odborníkov. Kvôli tomu sa obráťte na špecializovaný servis. Pri svojvoľne vykonaných opravách, zmenách na výrobku, neodbornom pripojení alebo nesprávnej obsluhe sú vylúčené nároky zo záruky a ručenia. V tomto výrobku sa nachádzajú elektrické a mechanické časti, ktoré sú nevyhnutné pre ochranu proti zdrojom nebezpečenstva.**
**Sieťovej zástrčky sa nikdy nedotýkajte vlhkými rukami. Sieťovú zástrčku nikdy vyťahuje zo zásuvky za sieťový kábel, ale vždy chyťte sieťovú zástrčku. K výrobku, sieťovej zástrčke a ku všetkým káblom sa nepribližujte s otvoreným ohňom a horúcimi povrchmi. Sieťový kábel položte tak, aby sa oň nikto nemohol potknúť, a taktiež ho nezakopávajte. Všetky kábel položte tak, aby ich nemohla poškodiť kosačka a podobné prístroje. Kábel nelámte a neklaďte ho cez ostré hrany. Nepoužívajte žiadne predlžovacie káble, viacnásobné zásuvky alebo iné adaptéry.**

**Filtračné zariadenie sa po výrobe podrobilo podrobným testom a výrobný podnik opustilo v bezchybnom technickom stave. Ak chce používateľ zachovať tento vynikajúci stav a zabezpečiť bezpečnú funkciu, mal by neustále dodržiavať všetky upozornenia uvedené v tomto návode na použitie. Ak sa bezpečná prevádzka filtračného zariadenia nemôže viac zabezpečiť a prejaví sa to čo i len v náznakoch, je nevyhnutné zariadenie ihneď odpojiť od elektrického prúdu a zabe-zpečiť proti neúmyselnému opätovnému zapnutiu. To sa stane vtedy:**
- **ak zariadenie preukazuje viditeľné poškodenia.**
- **ak sa zariadenie stane nefunkčným.**

**(obrázok 2)**
**Čerpadlo nepoužívajte, ak v bazéne nie je voda. Skontrolujte bezchybnosť všetkých káblov a konektorov, až potom spustite filtračné čer-padlo. Napätie a frekvencia sa musia zhodovať so zadanými hodnotami. Transformátor musí byť umiestnený aspoň 3,5 m od bazéna. Transformátor, káble a konektory sa musia udržiavať v suchu. Pred údržbou čerpadla a čistením sitka fil-tra sa uistite, že je transformátor odpojený od siete elektrického prúdu. Ak je poškodený elektrický kábel, čerpadlo sa nesmie viac používať. Ak je poškodené napájanie tohto zariade-nia, musí ho vymeniť výrobca alebo zá-kaznícka služba alebo inak podobne kvalif-ikovaná osoba, aby sa predišlo ne-bezpečenstvám. Čerpadlo nedvíhajte ani nepohybujte za napájací kábel.**

## Skontrolovať obsah dodávky

UPOZORNENIE! Nebezpečenstvo poškodenia! Keď obal neopatrne otvoríte ostrým nožom alebo inými špicatými predmetmi, môže sa výrobok poškodiť. Pri otváraní preto postupujte veľmi opatrne.
- Vyberte výrobok z obalu.
- Skontrolujte úplnosť obsahu dodávky. Nákres/fotografia L1.
- Skontrolujte, či výrobok alebo jednotlivé diely nevykazujú poškodenia. Ak vykazujú poškodenia, výrobok nepoužívajte. Obráťte sa na servis na adrese uvedenej na konci návodu.

## Konštrukčná schéma (obrázok 1)

Poznámka: Filtračné zariadenie je výškovo nastaviteľné. Predlžova-cia tyč a svorka sú upevnené pomocou krížovej skrutky s plochou hlavou a šesťhrannou maticou, aby sa zabránilo vyplavovaniu sys-tému v bazéne.

## Uvedenie do prevádzky

Pozor: Čerpadlo nikdy nenechajte bežať nasucho, vedie to k poškodeniam.
- Filtračné čerpadlo úplne ponorte do vody a presvedčte sa, že je čerpadlo celkom naplnené vodou.
- Čerpadlo ponorte aspoň 15 cm pod hladinu vody, aby ste zabránili nasávaniu vzduchu počas prevádzky čerpadla.
- Čerpadlo sa spustí ihneď po zapojení transformátora do zásuvky.

## Odstránenie porúch

| Problém | Príčina | Návrh riešenia |
|---|---|---|
| Motor nebeží | Elektrický prúd nie je prítomný | Zdroj prúdu, spínač a kabeláž skontrolujte (o opravu, príp. výmenu požiadajte odborníkov) |
| | Obežné koleso je zablokované | Čerpadlo demontujte a vyčistite |
| | Vinutie je spálené | Čerpadlo vymeňte |
| Motor beží, ale voda sa neprečerpáva alebo len malé množstvo | Čerpadlo nie je úplne ponorené vo vode | Zvýšte hladinu vody alebo čerpadlo ponorte hlbšie |
| | Obežné koleso je poškodené | Filtračnú vložku vyčistite |
| | Rotor sa krúti v opačnom smere | Transformátor vypnite a znovu zapnite |
| Motor beží prerušovane | Obežné koleso je zablokované alebo preťažené | Vyčistite kartušu a transformátor chráňte pred prehriatím |

## Dôležité upozornenie

## Technické údaje

- Model filtračný systém pre bazény
- Menovité napätie 12 VAC (50 HZ)
- Objem filtra 2,8 l
- Prietokové množstvo 1 700 l/h
- Objem bazéna 8 000 l
- Výkon (W) 20
- Max. teplota vody °C 35
- Max. hĺbka ponorenia (m) 0,5
- Transformátor SG12 20,4 W, 230 V, 50 Hz,
- 12 VAC 1700MA 20,4 VA

## Čistenie

Na čistenie používajte bežné ošetrovacie prostriedky. Nepoužívajte žiadne čistiace prostriedky obsahujúce rozpúšťadlá alebo abrazívne prostriedky, resp. tvrdé špongie, kefy, atď.

## Skladovanie

Po ukončení čistenia musí výrobok dostatočne vyschnúť. Následne ho uskladnite na suchom a nezamŕzajúcom mieste.

## Likvidácia

**Likvidácia obalu:** Obalové materiály sú vyrobené podľa ekologických hľadísk z hľadiska technológie likvidácie a sú preto recyklovateľné. Lepenku a kartón odovzdajte do zberu starého papiera, fóliu do zberu cenných materiálov.
**Likvidácia výrobku:** Aplikovateľné v Európskej únii a iných európskych štátoch so systémami na triedený zber cenných materiálov. Výrobok zlikvidujte podľa ustanovení a zákonov platných na mieste vášho bydliska.

## Záručné podmienky

Platia zákonné ustanovenia pre ručenie platné v príslušných krajinách.

## Vyhlásenie o zhode CE

Vyhlásenie o zhode EU je možné vyžiadať na adrese uvedenej na konci tohto návodu.