Bedienungsanleitung / Instruction manual /
Mode d'emploi / Navodila za uporabo /
Istruzioni per l'uso / Manual de utilizare /
Návod k obsluze / Upute za uporabu /
Kezelési útmutató / Návod na použitie /
Ръководство за експлоатация / Kullanım kılavuzu /
Instrukcja obsługi / Manual de instrucciones

Steinbach

Einhängekartuschenfilteranlage für Aufstellpools

- **en** Hanging cartridge filter units for above ground pools
- **fr** Système de filtration à cartouche à accrocher, pour piscines hors-sol
- **it** Impianto con filtri a cartuccia per piscine fuori terra, predisposto per essere appeso
- **es** Equipo de filtración por inmersión con cartuchos para piscinas no enterradas
- **cs** Závěsná kartušová filtrace pro nadzemní bazény
- **hu** Befüggeszthető szűrőbetétes szűrőberendezés, felállítható medencékhez
- **sl** Obesni kartušni filter za sestavljive bazene
- **sk** Závesné kartušové filtračné zariadenie pre montované bazény
- **pl** Urządzenie filtrujące z wkładami do zawieszenia do basenów rozporowych i stelażowych
- **ro** Instalaţie de filtrare cu cartuş, suspendată, pentru piscinele supraterane
- **hr** Ovjesni filtarski uređaj s uloškom za montažne bazene
- **bg** Окачващо се съоръжение с касетъчен филтър за изправящи се басейни
- **tr** Kurulu havuzlar için askı kartuşlu filtre tertibatı

poolzubehör

Abbildung 1 / Illustration 1

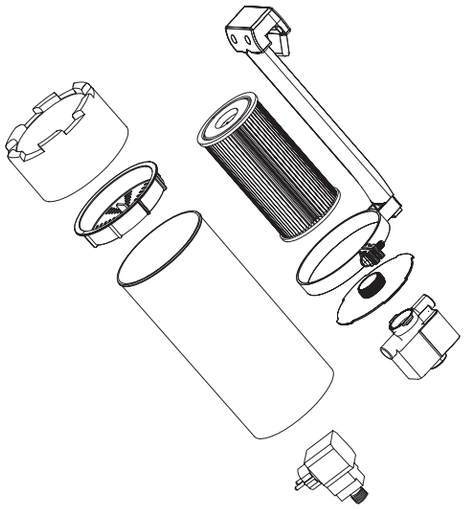

Abbildung 2 / Illustration 2

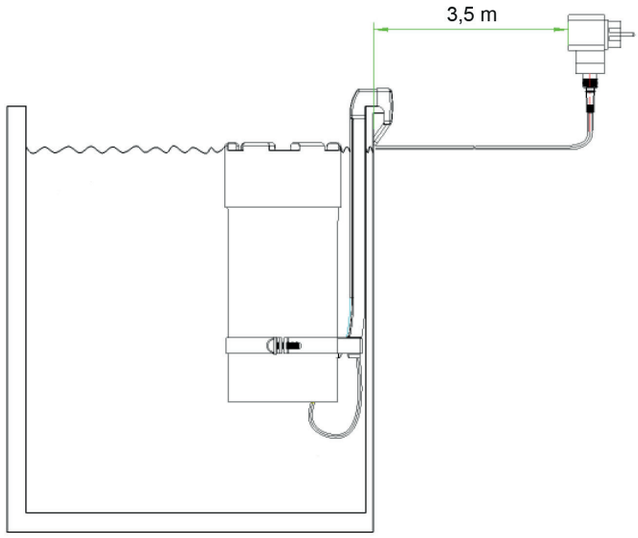

Ersatzteile (Abbildung E1 / L1) / Spare Parts (Illustration E1 / L1)

040590_ET_Skizze_2018

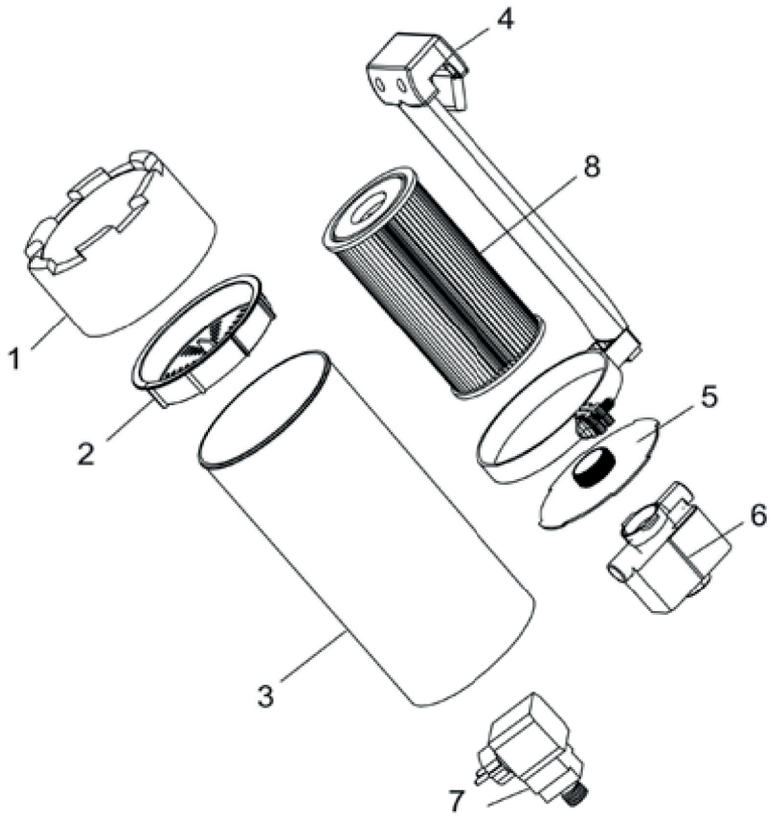

Nr.	040590
1	040594
2	040595
3	040596
4	040591
5	040592
6	040593
7	040597
8	060225

Premessa

Grazie per aver acquistato questo prodotto Steinbach. Ci dedichiamo costantemente all'ulteriore sviluppo dei nostri prodotti. Se nonostante ciò questo prodotto dovesse presentare dei difetti, vi porgiamo le nostre scuse e vi preghiamo cortesemente di contattare il nostro servizio di assistenza.

Leggere e conservare le istruzioni per l'uso

Istruzioni per l'uso per Impianto con filtri a cartuccia per piscine fuori terra, predisposto per essere appeso
Queste istruzioni per l'uso appartengono al prodotto indicato. Contengono informazioni importanti per la messa in funzione e l'utilizzo. Prima di utilizzare questo prodotto leggere attentamente le istruzioni per l'uso, in particolar modo le indicazioni per la sicurezza. La mancata osservanza di queste istruzioni per l'uso può avere come conseguenza gravi lesioni o danni al prodotto. Le istruzioni per l'uso si basano sulle norme e sulle regole dell'Unione europea. Osservare le disposizioni e le leggi specifiche per i paesi esteri. Conservare le istruzioni per l'uso la futura consultazione e all'occorrenza consegnarle anche a terzi.

Utilizzo conforme all'uso

Il prodotto è stato concepito esclusivamente per l'uso privato e non per l'uso commerciale.
L'impianto con filtri a cartuccia predisposto per essere appeso con aspiratore di superficie integrato e ugello di mandata è adatto per tutti i modelli di piscine fuori terra. Serve per la filtrazione e il ricircolo dell'acqua di piscine fuori terra. Utilizzare questo prodotto solo secondo le modalità descritte nelle presenti istruzioni per l'uso. Qualsiasi altro utilizzo viene considerato come non conforme all'uso e può provocare danni materiali e addirittura lesioni a persone. Questo articolo non è un giocattolo. Il produttore o il rivenditore non si assume alcuna responsabilità per danni derivanti dall'utilizzo non conforme o scorretto.

Avvertenze e indicazioni di sicurezza

Leggere e seguire tutte le istruzioni. In caso di mancata osservanza di queste avvertenze bisogna attendersi danni alla proprietà, gravi lesioni o la morte. Le avvertenze sul prodotto, le istruzioni e le norme di sicurezza comprendono molti rischi e pericoli, ma non tutti quelli possibili. Si prega di fare attenzione e di valutare i possibili pericoli. L'utilizzo scorretto del prodotto può provocare situazioni che mettono a rischio la vita.
Attenzione! Al fine di evitare pericoli, lasciare che siano i professionisti qualificati a occuparsi delle riparazioni. Rivolgersi a un centro specializzato. I diritti di garanzia decadono nel caso di riparazioni eseguite autonomamente, montaggio improprio o utilizzo scorretto. Per le riparazioni possono essere utilizzati solo pezzi di ricambio che corrispondono ai dati di prodotto originali
AVVERTENZA! Pericoli per bambini e persone con ridotte capacità psichiche,sensoriali o mentali (per esempio persone parzialmente disabili, persone anziane con ridotte capacità psichiche e mentali) o ridotta esperienza e conoscenza. I bambini non possono giocare con questo prodotto. La pulizia non deve essere effettuata da bambini o persone con ridotte capacità psichiche, sensoriali o mentali.
AVVERTENZA! Pericolo di danneggiamento! L'uso improprio di questo prodotto lo può danneggiarlo.

Pericolo di scosse elettriche! La scorretta installazione elettrica o l'eccessiva tensione di rete possono provocare scosse elettriche. Collegare il prodotto solo se la tensione di rete della presa di corrente corrisponde ai dati tecnici indicati. Collegare il prodotto solo a una presa di corrente accessibile, in modo da poter staccare velocemente il prodotto dalla rete in caso di anomalie. Non usare il prodotto se presenta danni visibili o se il cavo di alimentazione o la spina sono difettosi. Come protezione aggiuntiva si consiglia l'installazione di un interruttore differenziale (FI/RCD) con una corrente applicata di misurazione non superiore a 30 mA. Consultare il proprio installatore di impianti elettrici specializzato.
Aprire il prodotto soltanto solo in base a quanto indicato nelle presenti istruzioni. Al fine di evitare situazioni di pericolo far effettuare le riparazioni solo da personale specializzato. Rivolgersi a un centro specializzato. I diritti di garanzia decadono nel caso di riparazioni eseguite autonomamente, modifiche del prodotto, collegamento scorretto o utilizzo improprio. Questo prodotto contiene parti elettriche e meccaniche indispensabili per proteggersi contro le fonti di pericolo.
Non afferrate mai la spina con le mani umide. Non tirare mai la spina dalla presa afferrando il cavo di alimentazione, bensì afferrate sempre la spina di alimentazione. Tenere il prodotto, la spina e tutti i cavi al di fuori dalla portata da fiamme libere e superfici roventi. Posare il cavo di alimentazione in modo da non inciampare e non interrarlo. Posare il cavo in modo che non venga danneggiato da rasaerba e apparecchi simili. Non piegare il cavo di alimentazione e non farlo passare su spigoli vivi. Non utilizzare prolunghe, prese multiple o altri adattatori.

L'impianto di filtrazione a cartuccia è stato te-stato accuratamente a fabbricazione ultimata e ha lasciato lo stabilimento di produzione in uno stato ineccepibile. Al fine di conservare le ottimali condizioni dell'impianto e di garantire un sicuro funzionamento l'utente è tenuto ad attenersi a tutte le indicazioni consigliate nelle presenti istruzioni. Se si ha l'impressione che un sicuro funzionamento dell'impianto di fil-trazione a cartuccia non può più essere ga-rantito, scollegare l'impianto tempestivamente dall'alimentazione, evitando qualsiasi riac-censione accidentale. Questo si verifica nel caso in cui:
- **il dispositivo presenta evidenti danni.**
- **il dispositivo non sembra funzionare più correttamente.**

(Figura 2)
Non utilizzare la pompa se non è presente acqua nella piscina. Prima di azionare la pompa filtrante, verifi-care lo stato di tutti i cavi e delle prese. La tensione e la frequenza devono corri-spondere a quelle indicate. Il trasformatore deve essere tenuto almeno a 3,5 m di distanza dalla piscina. Il trasformatore, il cavo e la spina devono sempre essere asciutti. Prima di effettuare operazioni di manuten-zione alla pompa e di pulizia del filtro, assicu-rarsi che il trasformatore sia stato scollegato dalla rete. Se il cavo di alimentazione è danneggiato, non utilizzare più la pompa. Se il cavo di collegamento del dispositivo è danneggiato, deve essere sostituito dal pro-duttore o dal servizio assistenza o da un sog-getto qualificato per scongiurare qualsiasi pe-ricolo. Non sollevare o muovere la pompa tiran-dola dal cavo di alimentazione.

Controllare il volume di fornitura

AVVISO! Pericolo di danneggiamento! Se si apre incautamente la confezione con un coltello affilato o altri oggetti appuntiti, il prodotto potrebbe danneggiarsi. Fare quindi molta attenzione nell'aprire la confezione.
- Estrarre il prodotto dall'imballaggio.
- Controllare che la fornitura sia completa. Schizzo/foto L1.
- Controllare se l'articolo o le singole parti presentano danni. In tale eventualità non utilizzare il prodotto. Rivolgersi all'indirizzo del servizio assistenza clienti indicato nelle istruzioni.

Schema di composizione (Figura 1)

Osservazione: l'impianto di filtrazione a cartuccia è regolabile in altezza. L'asta di prolungamento e il morsetto sono fissati con una vite a testa piatta con intaglio a croce e un dado esagonale per evitare che il sistema galleggi nella piscina.

Messa in funzione

Attenzione: per evitare danni non lasciare mai la pompa accesa se asciutta.
- Immergere la pompa filtrante completamente nell'acqua e garanti-re che sia del tutto coperta.
- Per evitare che la pompa assorba aria durante il funzionamento, immergere la pompa almeno 15 cm al di sotto del livello dell'acqua.
- La pompa si accende subito dopo aver inserito il trasformatore nel-la presa.

Risoluzione di errori

Problema	Causa	Proposta di risoluzione
Il motore non si accende	Assenza di corrente	Verificare la fonte di alimentazione, l'interruttore e il cablaggio (far riparare o sostituire da personale specializzato)
	Rotore bloccato	Smontare e pulire la pompa
	Avvolgimento logorato	Sostituire la pompa
Il motore è in funzione ma non viene pompata acqua o solo in minima parte	La pompa non è totalmente immersa nell'acqua	Aumentare il livello dell'acqua o immergere la pompa più in profondità
	Rotore danneggiato	Pulire la cartuccia filtrante
	Il rotore gira nella direzione sbagliata	Spegnere il trasformatore e riaccenderlo
Il motore funzio-na a singhiozzi	Rotore bloccato o costantemente in sovraccarico	Pulire le cartucce e proteggere il trasformatore dal surriscaldamento.

Informazioni importanti

Specifiche tecniche

- Modello Impianto di filtrazione a car-tuccia per piscine autoportanti
- Tensione nominale 12 VAC (50HZ)
- Volume del filtro 2,8 l
- Portata 1.700 l/h
- Volume piscina 8.000 l
- Potenza (W) 20
- Max. temperatura dell’acqua °C 35
- Max. profondità di immersione (m) 0,5
- Trasformatore SG12 20,4 W, 230 V 50 Hz,
- 12 VAC 1700MA 20,4 VA

Pulizia

Spegnere l’apparecchio prima della pulizia e staccare la spina. Per la pulizia utilizzata detergenti disponibili in commercio. Non utilizzate detergenti a base di solvente o strumenti di pulizia abrasivi come spugne dure spazzole, ecc.

Deposito

Al termine della pulizia il prodotto deve essere asciugato adeguatamente. Infine conservare il prodotto in un posto asciutto e al riparo dal gelo.

Smaltimento

Smaltimento dell’imballaggio I materiali dell’imballaggio sono stati selezionati in base a criteri di ecocompatibilità e di smaltimento e per questo motivo sono riciclabili. Gettare il cartone con la carta stracca e la plastica da imballaggio nella raccolta per il riciclaggio.
Smaltimento del prodotto: Applicabile nell’Unione europea e altri stati con sistemi di raccolta differenziata. Smaltire il prodotto in conformità con le disposizioni e le leggi in vigore nel vostro luogo di residenza.

Condizioni di garanzia

Per la garanzia valgono le disposizioni di legge in vigore nei rispettivi paesi.

Dichiarazione di conformità CE

La dichiarazione di conformità CE può essere richiesta all’indirizzo riportato alla fine delle presenti istruzioni.