Bedienungsanleitung / Instruction manual /
Mode d'emploi / Navodila za uporabo /
Istruzioni per l'uso / Manual de utilizare /
Návod k obsluze / Upute za uporabu /
Kezelési útmutató / Návod na použitie /
Ръководство за експлоатация / Kullanım kılavuzu /
Instrukcja obsługi / Manual de instrucciones

Steinbach

Einhängekartuschenfilteranlage für Aufstellpools

- **en** Hanging cartridge filter units for above ground pools
- **fr** Système de filtration à cartouche à accrocher, pour piscines hors-sol
- **it** Impianto con filtri a cartuccia per piscine fuori terra, predisposto per essere appeso
- **es** Equipo de filtración por inmersión con cartuchos para piscinas no enterradas
- **cs** Závěsná kartušová filtrace pro nadzemní bazény
- **hu** Befüggeszthető szűrőbetétes szűrőberendezés, felállítható medencékhez
- **sl** Obesni kartušni filter za sestavljive bazene
- **sk** Závesné kartušové filtračné zariadenie pre montované bazény
- **pl** Urządzenie filtrujące z wkładami do zawieszenia do basenów rozporowych i stelażowych
- **ro** Instalaţie de filtrare cu cartuş, suspendată, pentru piscinele supraterane
- **hr** Ovjesni filtarski uređaj s uloškom za montažne bazene
- **bg** Окачващо се съоръжение с касетъчен филтър за изправящи се басейни
- **tr** Kurulu havuzlar için askı kartuşlu filtre tertibatı

poolzubehör

Abbildung 1 / Illustration 1

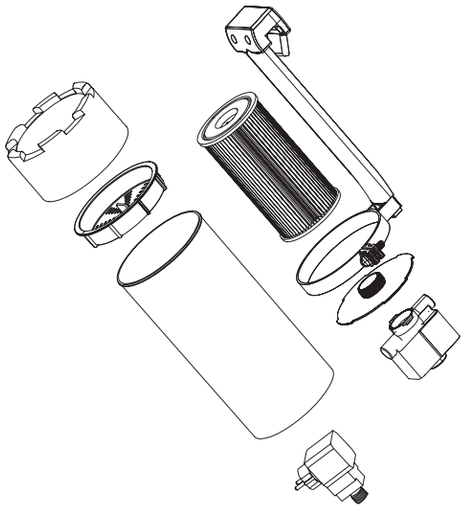

Abbildung 2 / Illustration 2

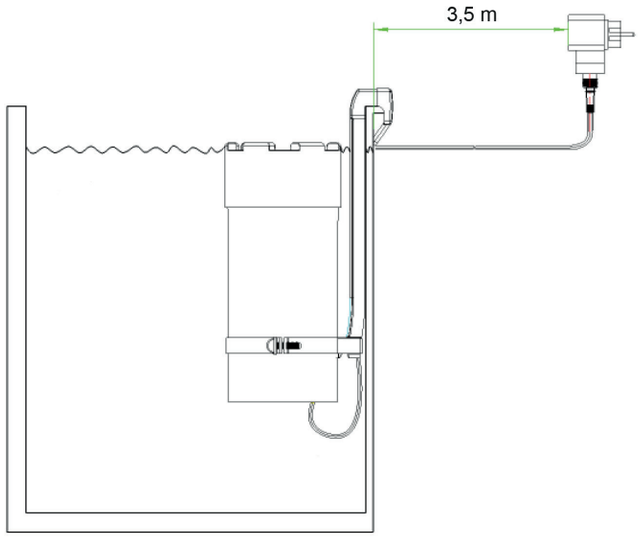

Ersatzteile (Abbildung E1 / L1) / Spare Parts (Illustration E1 / L1)

040590_ET_Skizze_2018

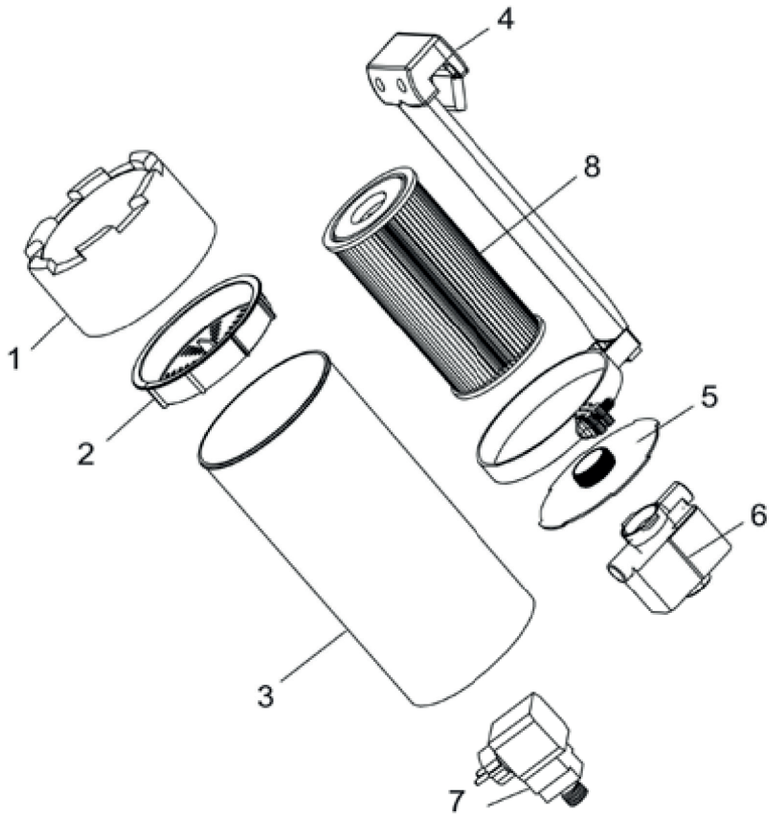

Nr.	040590
1	040594
2	040595
3	040596
4	040591
5	040592
6	040593
7	040597
8	060225

Préface

Nous tenons à vous remercier d'avoir acheté ce produit de la marque Steinbach. Nous veillons à développer nos produits de manière continue. Nous tenons à nous excuser si le présent produit devait toutefois présenter des défauts, et vous invitons, dans ce cas, à vous mettre en relation avec notre centre de services.

Lire attentivement le mode d'emploi et conserver ce dernier soigneusement.

Mode d'emploi pour Systèmes de filtrage à cartouches filtrantes à accrocher pour piscines hors-sol
Le présent mode d'emploi est valable pour le produit mentionné ci-dessus. Celui-ci rassemble un certain nombre d'informations essentielles, notamment pour la mise en service et l'utilisation dudit produit. Veillez à lire attentivement ce mode d'emploi, et en particulier les consignes de sécurité qu'il contient, avant d'utiliser le produit. Le non-respect des préconisations figurant dans le présent mode d'emploi peut entraîner des blessures graves, voire des dommages sur votre produit. Ce mode d'emploi repose sur un ensemble de normes et de règles valables au sein de l'Union européenne. Veillez à également respecter les directives et législations particulières en vigueur à l'étranger. Veillez à conserver ce mode d'emploi pour consultation ultérieure et, en cas de besoin, à remettre celui-ci à des tiers.

Utilisation conforme du produit

Ce produit est exclusivement destiné à un usage privé et non commercial.
Le système de filtrage à cartouches pour accrocher avec aspirateur de surface intégré et buse d'entrée est adapté pour toutes les piscines hors-sol. Elle sert au filtrage et au brassage de l'eau de piscines hors-sol. Veillez à ce que votre utilisation du produit soit conforme aux préconisations contenues dans ce mode d'emploi. Toute autre utilisation est réputée non-conforme et peut entraîner des dommages matériels voire corporels. Cet article n'est pas un jouet. Le fabricant ou le distributeur décline toute responsabilité en cas de dommages causés par une utilisation non-conforme ou inadéquate du produit.

Avertissements et consignes de sécurité

Il convient de lire et de respecter l'ensemble des présentes instructions. Le non-respect des présents avertissements vous expose au risque de survenance de dommages sur votre propriété, à d'autres blessures graves, voire à un danger de mort. Les présents avertissements relatifs aux produits, instructions et règles de sécurité rassemblent un nombre important de risques et de dangers potentiels, mais ne sauraient pour autant être exhaustifs. Restez, en tous les cas, vigilant et essayez d'évaluer au mieux les dangers potentiels. Toute manipulation non-conforme du produit peut conduire à des situations de danger de mort.
Attention ! Confiez la réparation de votre appareil à des techniciens spécialisés afin d'éviter tout danger. Dans ce cadre, veillez à vous adresser à un atelier spécialisé. Dans le cas où vous auriez procédé vous-même aux réparations, en cas de montage non-conforme ou de maniement inapproprié de l'appareil, tous recours en responsabilité et en garantie deviennent caducs. En cas de réparation, seules des pièces de rechange conformes aux données des produits d'origine peuvent être utilisées.
ATTENTION ! Il y a risque de danger pour les enfants ou les personnes dont les capacités physiques, sensorielles ou mentales sont réduites (par exemple, personnes partiellement handicapées, personnes âgées n'étant pas en pleine possession de leurs capacités physiques et mentales) ou qui manquent d'expérience et de connaissances. Il est interdit aux enfants de jouer avec ce produit. En aucun cas, le nettoyage du produit ne doit être effectué par des enfants ou des personnes dont les capacités physiques, sensorielles ou mentales sont réduites.
REMARQUE ! Risque d'endommagement ! Ce produit est susceptible d'être endommagé en cas de manipulation inadéquate.

Risque d'électrocution ! Toute installation électrique défectueuse ou toute tension d'alimentation trop élevée peut engendrer un risque d'électrocution. Ainsi, veuillez ne brancher l'appareil que lorsque la tension d'alimentation de la prise secteur correspond à la valeur mentionnée dans les spécifications techniques. Veuillez ne raccorder l'appareil qu'à une prise secteur bien accessible, afin de pouvoir le débrancher rapidement en cas de dysfonctionnement. Ne mettez en aucun cas le produit en service si celui-ci présente des dommages visibles, ou si le câble d'alimentation ou la fiche secteur sont défectueux. À titre de protection complémentaire, il est recommandé d'installer un disjoncteur différentiel (FI/RCD) dont le courant de déclenchement ne dépasse pas 30 mA. Le cas échéant, demandez conseil à votre électricien spécialisé.
N'ouvrez le produit que dans les cas et conditions prévus par le présent mode d'emploi. Confiez la réparation de votre appareil à des techniciens spécialisés afin d'éviter tout danger. Dans ce cadre, veillez à vous adresser à un atelier spécialisé. Dans le cas où vous auriez procédé vous-même à des réparations ou toute autre modification sur l'appareil, en cas de défaut de raccordement ou de maniement inapproprié de l'appareil, tous recours en responsabilité et en garantie deviennent caducs. Ce produit est composé de pièces électriques et mécaniques indispensables à la protection contre les sources potentielles de danger.
Veillez à ne jamais toucher la fiche secteur avec les mains mouillées. Ne débranchez jamais la fiche de la prise secteur en tirant sur le câble d'alimentation, mais tenez plutôt la fiche fermement afin de la retirer. Veillez à tenir le produit, la fiche secteur ainsi que l'intégralité des câbles à l'écart de toute source de flammes ou de toute surface chaude. Placez le câble d'alimentation de manière à éviter tout risque de trébuchement et n'enterrez celui-ci en aucun cas. Disposez l'intégralité des câbles de manière à éviter tout risque d'endommagement par une tondeuse à gazon, ou tout autre appareil assimilable. Ne pliez en aucun cas le câble d'alimentation et ne placez pas celui-ci au-dessus d'arêtes vives. N'utilisez pas de rallonges, de multiprises ou d'adaptateurs.

Votre système de filtration à cartouches a été testé après la fabrication et a quitté l'usine en parfait état de fonctionnement. Pour maintenir cet état et le bon fonctionnement et afin d'assurer une parfaite sécurité, l'utilisateur doit toujours respecter toutes les instructions contenues dans ce manuel d'utilisateur. S'il existe des indications que le fonctionnement sûr du système de filtration à cartouches ne peut plus être garanti, il doit être immédiate-ment débranché du secteur et sécurisé contre toute remise en service involontaire. C'est le cas:
- **si l'appareil est visiblement endommagé**
- **si l'appareil ne semble plus en bon état de fonctionement**

(Fig. 2)
N'utilisez pas la pompe lorsque la piscine est vide. Avant le démarrage de la pompe de filtra-tion, vérifiez que tous les câbles et connec-teurs soient intacts. La tension et la fréquence doivent être en conformité avec celles indquées sur la plaque signalétique. Le transformateur doit se trouver au moins 3,5 mètres du bord de la piscine. Le transformateur, les câbles et connec-teurs doivent être conservés au sec. Avant la maintenance de la pompe et le nettoyage la crépine, assurez-vous que le transformateur ait été débranché du secteur. Si le cordon d'alimentation est endomma-gé, la pompe ne doit pas être utilisée. Si le cordon d'alimentation ou d'autres par-ties de cet outil sont endommagés, ils doivent être remplacés par le fabricant, son service à la clientèle ou par une personne de qualifica-tion similaire afin d'éviter tout risque. Ne suspendez et ne tiez pas la pompe par le cordon d'alimentation.

Vérifier le contenu de la livraison

REMARQUE ! Risque d'endommagement ! Le produit est susceptible d'être endommagé si vous ouvrez son emballage sans précaution, à l'aide d'un couteau tranchant ou tout autre objet pointu. Soyez donc particulièrement vigilant lors de l'ouverture de l'emballage.
- Retirez le produit de l'emballage.
- Veuillez vérifier que le contenu de la livraison est complet. Croquis/photo L1.
- Vérifiez l'absence de dommages sur l'article et ses différents composants. Si vous veniez à constater la présence d'un dommage, n'utilisez le produit en aucun cas. Reportez-vous alors à l'adresse du service compétent indiqué à la fin du mode d'emploi.

Structure (Fig. 6)

Remarque : Votre système de filtration à cartouches est réglable en hauteur. La tige extension et la pince sont fixées avec des vis cruciformes à tête plate et un écrou hexagonal pour empêcher que le système flotte à la surface de la piscine.

Mise en service

Attention : Ne laissez jamais fonctionner la pompe à sec, elle sera endommagée.

- Immergez la pompe de filtration complètement dans l'eau et assu-rez-vous qu'elle soit complètement remplie d'eau.
- Pour éviter l'aspiration d'air par la pompe en fonctionnement, im-mergez la pompe d'au moins 15 cm au-dessous du niveau de l'eau.
- La pompe s'éteint immédiatement après que le transformateur a été débranché du secteur.

Traitement des erreurs

Problème rencontré	Cause	Solution
Le moteur ne tourne pas	Pas de courant	Contrôlez la source d'alimentation, l'interrupteur et le câblage (peut être réparé ou remplacé par des professionels)
	Le rotor est bloqué	Démontez et nettoyez la pompe
	L'enroulement est brûlé	Remplacez la pompe
Le moteur tourne, mais il pompe peu ou pas d'eau	La pompe n'est pas complètement immergée dans l'eau	Augmenez le niveau de l'eau ou abaissez la pompe
	Le rotor est endommagé	Nettoyez l'insert du filtre
	Le rotor tourne dans la mauvaise direction	Éteignez le transformateur, puis rallumez-le
Le moteur fonctionne par intermittences	Le rotor est bloqué ou fonctionne en permanence en surcharge	Nettoyez la cartouche et protégez le transformateur contre la surchauffe.

Informations importantes

Caractéristiques techniques

- Modèle Système de filtration à cartouches pour piscines hors sol
- Tension nominale 12 VAC (50HZ)
- Volume de fitlration 2,8 l
- Débit 1 700 l/h
- Volume de la piscine 8 000 l
- Puissance (W) 20
- Température maximale de l'eau °C 35
- Profondeur d'immersion maximale (m) 0,5
- Transformateur SG12 20,4 W, 230 V 50 Hz,
- 12 VAC 1700MA 20,4 VA

Nettoyage

Avant de procéder au nettoyage de l'appareil, veillez à débrancher celui-ci et à retirer la fiche secteur. Pour toute opération de nettoyage, veillez à utiliser des produits d'entretien usuels. N'utilisez en aucun cas des produits de nettoyage à base de solvants ou abrasifs, voire des éponges, brosses dures, etc.

Stockage

Une fois le nettoyage terminé, il convient de sécher le produit convenablement. Stockez ensuite le produit dans un endroit sec et à l'abri du gel.

Élimination

Mise au rebut de l'emballage : Les matériaux qui composent nos emballages ont été sélectionnés en fonction de critères écologiques, de même que pour leur facilité d'élimination, et sont, de fait, recyclables. Veillez à bien jeter les éléments en papier et carton dans le bac de collecte de papier usagé, et les films plastiques dans le bac de recyclage.
Mise au rebut du produit : Les dispositions en vigueur au sein de l'Union européenne et dans les autres États européens dotés de systèmes de tri sélectif des matières recyclables sont applicables. Veillez à mettre le produit au rebut conformément aux dispositions et législations en vigueur dans votre lieu de résidence.

Conditions d'application de la garantie

Les dispositions légales en matière de garantie en vigueur dans le pays concerné sont applicables.

Déclaration de conformité CE

L'envoi de la déclaration de conformité UE peut être demandé à l'adresse mentionnée à la fin de la présente notice.