Bedienungsanleitung / Instruction manual /
Mode d'emploi / Navodila za uporabo /
Istruzioni per l'uso / Manual de utilizare /
Návod k obsluze / Upute za uporabu /
Kezelési útmutató / Návod na použitie /
Ръководство за експлоатация / Kullanım kılavuzu /
Instrukcja obsługi / Manual de instrucciones

Steinbach

Einhängekartuschenfilteranlage für Aufstellpools

- **en** Hanging cartridge filter units for above ground pools
- **fr** Système de filtration à cartouche à accrocher, pour piscines hors-sol
- **it** Impianto con filtri a cartuccia per piscine fuori terra, predisposto per essere appeso
- **es** Equipo de filtración por inmersión con cartuchos para piscinas no enterradas
- **cs** Závěsná kartušová filtrace pro nadzemní bazény
- **hu** Befüggeszthető szűrőbetétes szűrőberendezés, felállítható medencékhez
- **sl** Obesni kartušni filter za sestavljive bazene
- **sk** Závesné kartušové filtračné zariadenie pre montované bazény
- **pl** Urządzenie filtrujące z wkładami do zawieszenia do basenów rozporowych i stelażowych
- **ro** Instalaţie de filtrare cu cartuş, suspendată, pentru piscinele supraterane
- **hr** Ovjesni filtarski uređaj s uloškom za montažne bazene
- **bg** Окачващо се съоръжение с касетъчен филтър за изправящи се басейни
- **tr** Kurulu havuzlar için askı kartuşlu filtre tertibatı

poolzubehör

Abbildung 1 / Illustration 1

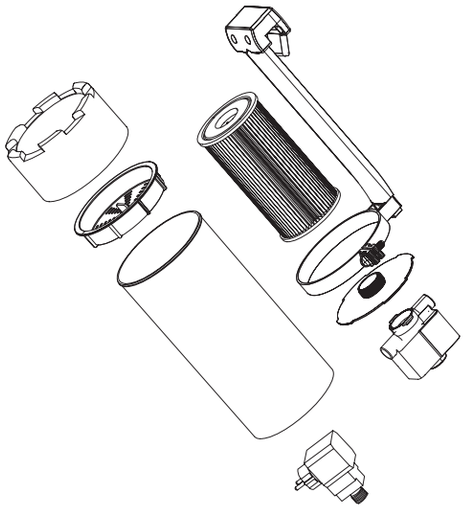

Abbildung 2 / Illustration 2

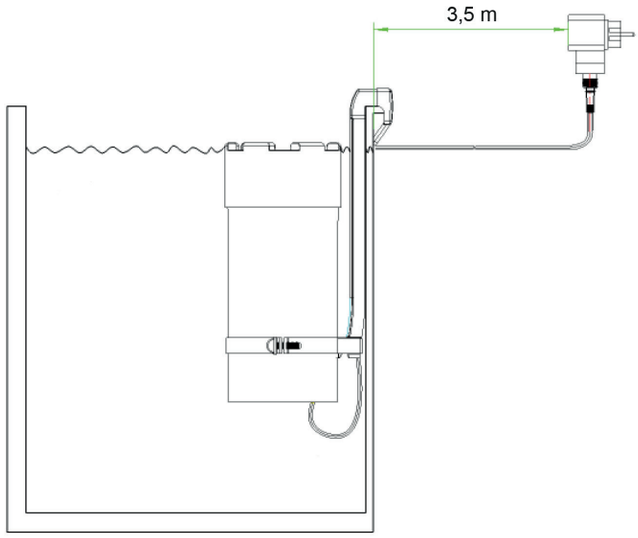

Ersatzteile (Abbildung E1 / L1) / Spare Parts (Illustration E1 / L1)

040590_ET_Skizze_2018

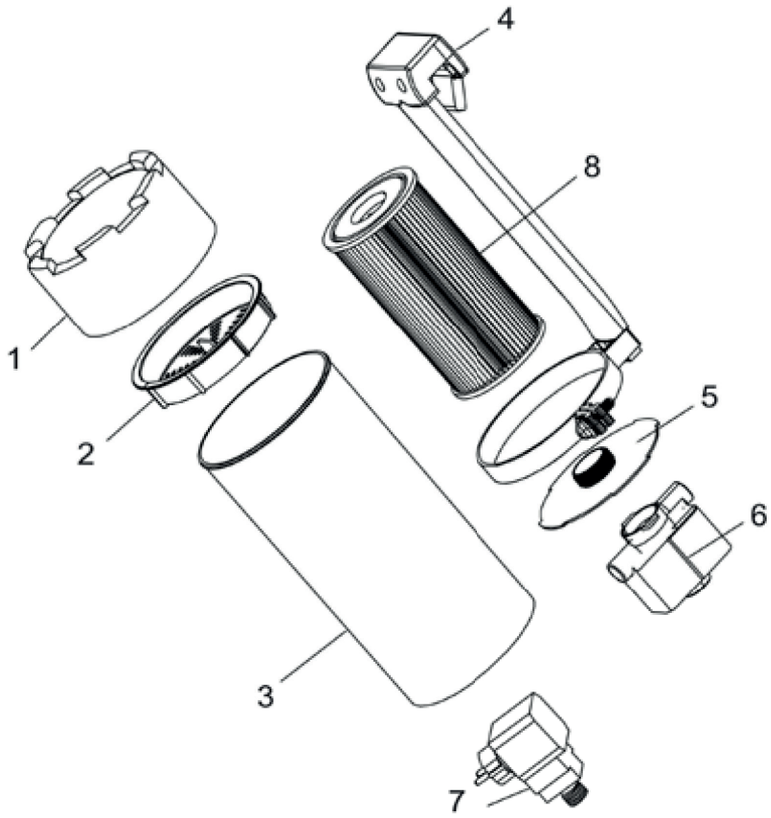

Nr.	040590
1	040594
2	040595
3	040596
4	040591
5	040592
6	040593
7	040597
8	060225

Prefacio

Muchas gracias por adquirir este producto Steinbach. Seguimos desarrollando nuestros artículos. No obstante, si este producto tiene algún defecto nos disculpamos por anticipado y le pedimos con cortesía que se ponga en contacto con nuestro departamento de atención al público.

Leer y guardar el manual de instrucciones

Manual de instrucciones para Equipo de filtración por inmersión con cartuchos para piscinas no enterradas
Este manual de instrucciones pertenece al producto mencionado antes. Contiene información importante sobre la puesta en servicio y la manipulación. Lea atentamente el manual de instrucciones, sobre todo las instrucciones de seguridad, antes de utilizar este producto. La inobservancia de este manual de instrucciones puede conllevar lesiones severas o daños en el producto. El manual de instrucciones se rige por las normas y leyes vigentes en la Unión Europea. Respete las directivas y las leyes vigentes en su país. Guarde el manual de instrucciones para su uso posterior y entréguselo a terceros cuando lo demanden.

Uso correcto

El producto está diseñado solamente para uso doméstico y no para uso comercial.
El sistema de filtro de cartucho suspendido con aspirador de superficie integrado y boquilla de entrada es apto para todas las piscinas no enterradas. Se emplea para filtra y circular el agua de piscinas no enterradas. Use el producto únicamente como se indica en este manual. Cualquier otro uso se considera incorrecto y puede ocasionar daños materiales o lesiones. Este artículo no es un juguete. El fabricante o el comerciante no asumen ninguna responsabilidad por daños ocasionados por un uso incorrecto o erróneo.

Advertencias e indicaciones de seguridad

Leer y cumplir todas las instrucciones. El incumplimiento de esas advertencias significa daños en su patrimonio, otros daños personales severos e incluso letales. Esta advertencia sobre el producto, las instrucciones y las reglas de seguridad abarcan muchos riesgos y peligros, pero no son todos los existentes. Preste atención y evalúe correctamente los posibles peligros. La manipulación incorrecta del producto puede conllevar situaciones con peligro de muerte.
¡Atención! Encomiende la reparación a especialistas, para evitar los peligros. Contacte para eso a un taller especializado. Las reparaciones realizadas por cuenta propia, el montaje incorrecto o el manejo falso eximen de toda responsabilidad y garantía. Para las reparaciones solamente se deben utilizar repuestos que correspondan con los datos originales del producto.
¡ADVERTENCIA! Peligro para niños y personas con capacidad física, mental o sensorial reducida (por ejemplo minusválidos, personas mayores con limitaciones físicas y mentales) o falta de experiencia y de conocimientos. Los niños no deben jugar con este producto. La limpieza no debe ser realizada por niños ni por personas con capacidad física, mental o sensorial reducida.
¡NOTA! ¡Peligro de daños! La manipulación incorrecta puede dañar este producto.

¡Peligro de descarga eléctrica! La instalación eléctrica errónea o una tensión de red demasiado alta pueden ocasionar una descarga eléctrica. Conecte el producto únicamente cuando la tensión de red del enchufe coincide con los datos técnicos indicados. Conecte el producto solo a un enchufe bien accesible, para que en caso de fallo se pueda separar rápidamente del suministro. No opere el producto cuando presenta daños visibles o si el cable o el enchufe están dañados. Como protección adicional se recomienda instalar un dispositivo diferencial con una corriente nominal de salida no superior a los 30 mA. Consulte a un electricista.
Abra el producto solo dentro del marco indicado en este manual. Encomiende la reparación a especialistas, para evitar los peligros. Contacte para eso a un taller especializado. Las reparaciones realizadas por cuenta propia, las modificaciones, el montaje incorrecto o el manejo falso del producto eximen de toda responsabilidad y garantía. En este producto hay piezas eléctricas y mecánicas que son imprescindibles como protección contra peligros.
No agarre nunca el enchufe con las manos húmedas. No desenchufe nunca tirando del cable, sino aguantando el propio enchufe. Mantenga el producto, el enchufe y todos los cables alejados del fuego y de superficies calientes. Tienda el cable de forma que no se convierta en causa de tropiezos y no lo entierre. Tienda todos los cables de forma que no se puedan dañar con el cortacéspedes o con otros aparatos. No doble el cable de red y no lo tienda sobre bordes afilados. No utilice alargaderas, enchufes múltiples ni otros adaptadores.

Su sistema de filtración con cartuchos ha sido probado minuciosamente después de la fabricación y ha salido de fábrica en perfecto estado técnico. Para mantener este perfecto estado y garantizar el correcto funcionamiento, el usuario debe observar las instrucciones recomendadas en este manual. Si hay algún indicio de que no se puede garantizar un funcionamiento seguro del sistema de filtración con cartucho, habrá que desconectar el sistema inmediatamente de la red eléctrica y asegurar que no se pueda reconectar involuntariamente. Eso es así:
- **cuando el equipo presenta daños visibles**
- **cuando el equipo ya no funciona bien**

(figura 2)
No utilice la bomba cuando no haya agua en la piscina. Antes de que se inicie la bomba del filtro compruebe que todos los cables y enchufes están en perfecto estado. La tensión y la frecuencia tienen que coincidir con las indicadas. El transformador tienen que estar como mínimo a 3,5 m de distancia de la piscina. El transformador, el cable y el enchufe tienen que mantenerse secos. Antes de realizar el mantenimiento de la bomba y limpiar el cesto del filtro asegúrese de que se ha desconectado el transformador de la red de suministro eléctrico. Si el cable de corriente está dañado no se debe seguir utilizando la bomba. Si el cable de alimentación de este equipo está dañado, deberá ser sustituido por el fabricante o su servicio al cliente o por una persona con una cualificación semejante para evitar riesgos. No cuelgue ni mueva la bomba con el cable de corriente.

Comprobar el volumen de suministro

¡NOTA! ¡Peligro de daños! Si abre el embalaje de forma imprudente con un cuchillo afilado u otro objeto puntiagudo podría dañar el producto. Por eso debe abrirlo con sumo cuidado.
- Extraiga el producto del embalaje.
- Compruebe que el suministro esté íntegro. Boceto /Foto L1.
- Controle si el artículo o piezas individuales presentan daños. De ser así, no utilice el producto. Póngase en contacto con la dirección de atención al público indicada al final del manual.

Esquema de montaje (figura 1)

Comentario: El equipo de filtración por cartucho se puede regular en altura. La barra y la pinza de prolongación están sujetas con tornillos de estrella, planos y hexagonales, para evitar que el sistema acabe flotando.

Puesta en servicio

Advertencia: No deje nunca que la bomba funcione en seco, se dañaría.
- Sumerja la bomba del filtro íntegramente en el agua, de forma que la bomba esté completamente llena de agua.
- Para evitar succiones de aire de la bomba durante el funcionamiento, sumerja la bomba como mínimo 15 cm por debajo del nivel del agua.
- La bomba se enciende automáticamente tras conectar el transformador.

Solucionando errores

Problema	Causa	Solución propuesta
El motor no funciona	No hay corriente	Revise la fuente de corriente, el interruptor y el cableado (reparación o sustitución por un especialista)
	Rotor bloqueado	Desmontar y limpiar la bomba
	Bobinado quemado	Sustituir la bomba
El motor funciona, pero no se transporta nada o muy poca agua	La bomba no está completamente sumergida	Aumente el nivel del agua o coloque la bomba a mayor profundidad
	Rotor dañado	Limpie el elemento filtrante
	El rotor gira en el sentido falso	Desconecte el transformador y vuelva a conectarlo
El motor funciona con interrupciones	El rotor está bloqueado o funciona con sobrecarga continua	Limpie el cartucho y proteja el transformador contra sobrecalentamiento.

Aviso importante

Datos técnicos

- Modelo Equipo de filtración por cartucho para piscinas no enterradas
- Tensión nominal 12 V CA (50HZ)
- Volumen del filtro 2,8 l
- Caudal máx. 1.700 l/h
- Volumen de la piscina 8.000 l
- Potencia (W) 20
- Temperatura máx. del agua °C 35
- Profundidad máx. de inmersión (m) 0,5
- Transformador SG12 20,4 W, 230 V 50 Hz,
- 12 VAC 1700MA 20,4 VA

Limpieza

Antes de limpiar el aparato apáguelo y desenchúfelo. Utilice un producto de limpieza normal para limpiar. No utilice ningún producto de limpieza con disolventes ni abrasivo, como esponjas duras, cepillos etc.

Almacenamiento

Tras concluir la limpieza hay que secar a fondo el producto. A continuación guárdelo en un lugar seco y protegido del hielo.

Eliminación

Eliminación del embalaje: Los materiales de embalaje se han seleccionado desde puntos de vista ecológicos y aptos para la eliminación y por eso son reciclables. Elimine el papel y el cartón en el contenedor de papel usado los plásticos en un punto limpio.
Eliminación del producto: Aplicable en la Unión Europea y otros países europeos con sistemas de recogida selectiva de residuos. Elimine el producto según las disposiciones y las leyes vigentes en su lugar de residencia.

Garantía

Tienen validez para la garantía las disposiciones legales vigentes en el país correspondiente.

Declaración de conformidad

Puede solicitar la declaración de conformidad a la dirección indicada al final de este manual.