Bedienungsanleitung / Instruction manual /
Mode d'emploi / Navodila za uporabo /
Istruzioni per l'uso / Manual de utilizare /
Návod k obsluze / Upute za uporabu /
Kezelési útmutató / Návod na použitie /
Ръководство за експлоатация / Kullanım kılavuzu /
Instrukcja obsługi / Manual de instrucciones

Steinbach

Einhängekartuschenfilteranlage für Aufstellpools

- **en** Hanging cartridge filter units for above ground pools
- **fr** Système de filtration à cartouche à accrocher, pour piscines hors-sol
- **it** Impianto con filtri a cartuccia per piscine fuori terra, predisposto per essere appeso
- **es** Equipo de filtración por inmersión con cartuchos para piscinas no enterradas
- **cs** Závěsná kartušová filtrace pro nadzemní bazény
- **hu** Befüggeszthető szűrőbetétes szűrőberendezés, felállítható medencékhez
- **sl** Obesni kartušni filter za sestavljive bazene
- **sk** Závesné kartušové filtračné zariadenie pre montované bazény
- **pl** Urządzenie filtrujące z wkładami do zawieszenia do basenów rozporowych i stelażowych
- **ro** Instalaţie de filtrare cu cartuş, suspendată, pentru piscinele supraterane
- **hr** Ovjesni filtarski uređaj s uloškom za montažne bazene
- **bg** Окачващо се съоръжение с касетъчен филтър за изправящи се басейни
- **tr** Kurulu havuzlar için askı kartuşlu filtre tertibatı

poolzubehör

Abbildung 1 / Illustration 1

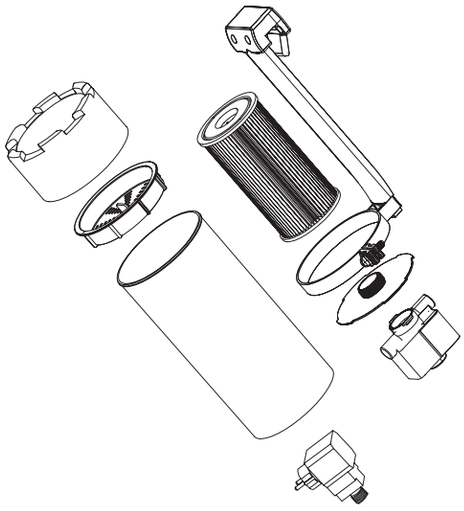

Abbildung 2 / Illustration 2

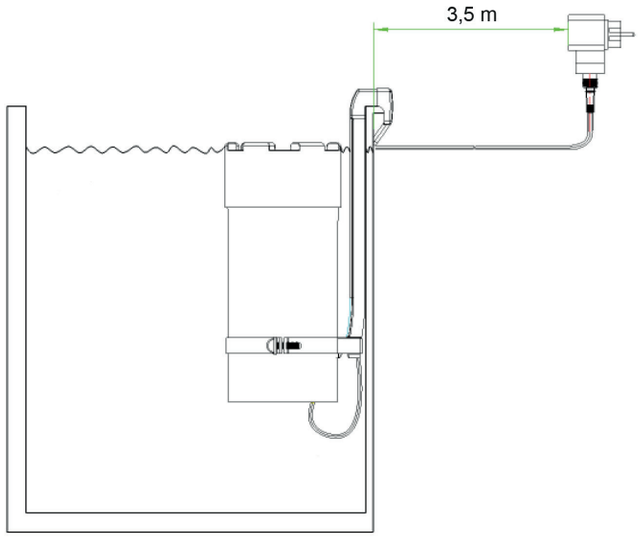

Ersatzteile (Abbildung E1 / L1) / Spare Parts (Illustration E1 / L1)

040590_ET_Skizze_2018

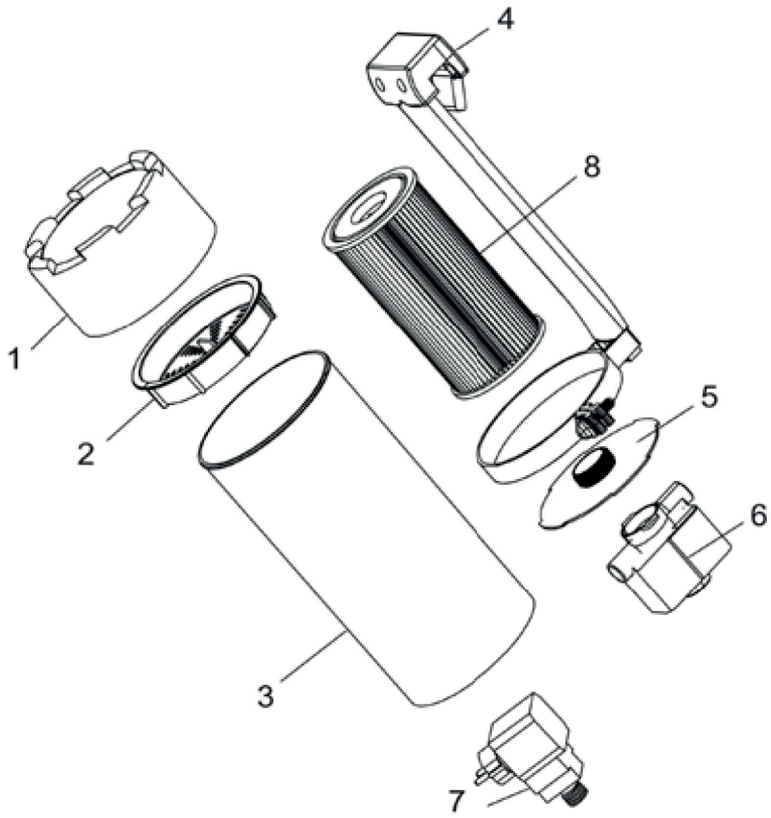

Nr.	040590
1	040594
2	040595
3	040596
4	040591
5	040592
6	040593
7	040597
8	060225

Úvod

Děkujeme vám, že jste si vybrali právě tento výrobek Steinbach. Neustále pracujeme na zlepšování našich produktů. Pokud přesto tento výrobek vykazuje nějaké vady, velice se omlouváme a prosíme vás, abyste se spojili s naším servisním centrem.

Návod k obsluze si přečtěte a uschovejte

Návod k obsluze pro Závěsná kartušová filtrace pro nadzemní bazény
Tento návod k obsluze patří k výše uvedenému výrobku. Obsahuje důležité informace o uvedení výrobku do provozu a manipulaci s ním. Návod a především pak bezpečnostní pokyny si důkladně prostudujte předtím, než začnete výrobek používat. Neuposlechnutí pokynů obsažených v tomto návodu může mít za následek těžká zranění nebo poškození výrobku. Informace obsažené v tomto návodu se zakládají na normách a pravidlech platných v Evropské unii. Věnujte pozornost vnitrostátním předpisům a zákonům platným v zahraničí. Návod k obsluze si uschovejte pro další použití a v případě potřeby jej předejte také třetím osobám.

Použití v souladu s určením výrobku

Tento výrobek je určen výhradně pro soukromé nekomerční využití. Kartušové filtrační zařízení s integrovaným skimmerem a vtokovou tryskou je určeno pro všechny nadzemní bazény. Zajišťuje filtraci a cirkulaci vody v nadzemních bazénech. Výrobek používejte pouze pro účely popsané v tomto návodu k obsluze. Jakékoliv jiné použití je považováno za nesprávné (v nesouladu s určením) a může mít za následek poškození majetku, nebo dokonce zranění osob. Tento výrobek není hračka. Výrobce ani prodejce nepřebírají odpovědnost za případné škody vzniklé v důsledku nesprávného použití nebo použití v nesouladu s určením.

Výstražná upozornění a bezpečnostní pokyny

Přečtěte si všechny pokyny a řiďte se jimi. V případě neuposlechnutí těchto výstražných upozornění musíte počítat se škodami na majetku a vážnými, nebo dokonce smrtelnými úrazy. Tato výstražná upozornění, pokyny a bezpečnostní pravidla zahrnují mnohá, zdaleka však ne všechna možná rizika a nebezpečí. Dávejte prosím pozor a správně vyhodnoťte možná nebezpečí. Nesprávné zacházení s výrobkem může vést ke vzniku životu nebezpečných situací.
Pozor! Opravu výrobku svěřte odborníkům. Předejdete tak ohrožením zdraví. Obraťte se v této věci na kvalifikovaný servis. Při vlastnoručně provedených opravách, neodborné montáži nebo nesprávné obsluze zaniká nárok na uplatnění záruky. Při opravách je povoleno používat pouze náhradní díly, které odpovídají původním údajům o výrobku.
VAROVÁNÍ! Dětem a osobám se sníženými fyzickými, smyslovými či mentálními schopnostmi (například částečně postižené osoby nebo starší osoby s omezenými fyzickými či mentálními schopnostmi) nebo osobám s nedostatkem zkušeností či znalostí hrozí nebezpečí. Děti si s výrobkem nesmějí hrát. Čištění nesmí provádět děti ani osoby se sníženými fyzickými, smyslovými či mentálními schopnostmi.
UPOZORNĚNÍ! Nebezpečí poškození! Neodborná manipulace s tímto výrobkem může způsobit jeho poškození.

Nebezpečí úrazu elektrickým proudem! Vadná elektroinstalace nebo příliš vysoké napětí v síti mohou vést k úrazu elektrickým proudem. Výrobek zapojujte do elektrické sítě jen tehdy, souhlasí-li napětí v zásuvce s technickými údaji výrobku. Výrobek zapojujte výhradně do dobře přístupných zásuvek, abyste jej v případě poruchy mohli rychle odpojit od sítě. Výrobek nepoužívejte, pokud vykazuje viditelné známky poškození nebo pokud má poškozenou zástrčku. Jako dodatečnou ochranu doporučujeme také nainstalovat proudový chránič (FI/RCD) se jmenovitým reziduálním proudem maximálně 30 mA. S dotazy se obraťte na svého elektrikáře. Výrobek nerozebírejte více, než je popsáno v tomto návodu. Opravu výrobku svěřte odborníkům. Předejdete tak ohrožením zdraví. Obraťte se v této věci na kvalifikovaný servis. Při vlastnoručně provedených opravách, konstrukčních změnách, neodborném zapojení nebo nesprávné obsluze zaniká nárok na uplatnění záruky. Elektrické a mechanické součástky, které se nacházejí uvnitř výrobku, jsou nezbytné pro jeho bezpečné fungování. Nikdy se nedotýkejte zástrčky mokrýma rukama. Nikdy netahejte za síťový kabel, ale pouze za zástrčku. Výrobek, zástrčku a veškeré kabely mějte vždy v bezpečné vzdálenosti od otevřeného ohně a horkých povrchů. Síťový kabel veďte tak, aby o něj nikdo nemohl omylem zakopnout a nikdy jej nezakopávejte do země. Veškeré kabely umístěte tak, aby nemohlo dojít k jejich poškození sekačkou nebo jinými podobnými přístroji. Síťový kabel neohýbejte a nenechávejte jej viset přes ostré hrany. Nepoužívejte prodlužovací kabely, vícenásobné zásuvky ani jiné adaptéry.

Vase kartusova kazeta byla dukladne testo-vana pri vyrobe a opustila vyrobni zavod v bezvadnem stavu. Pro zachovani tohoto sta-vu je dulezite dodrzovat vsechny doporuceni v tomto navodu. Pokud vzniknou pochybnosti o bezpecnosti provozu kazety, musi byt okamzite odpojena od napajeni a zajistena proti neumyslnemu zaonuti. To je na priklad:
- **Pokud je pristroj viditelne poskozen.**
- **Pokud se zda, ze jiz pristroj nadale nepra-cuje spravne.**

(Obrazek 2)
Pouzivejte filtracni system jen kdyz je voda v bazenu. Pred filtracnim procesem, zkontrolujte, zda jsou vsechny kabely a konektory neporusene. Napeti a frekvence musi odpovidat uvedenym udajum. Transformator musi bzt nejmene 3,5 m od bazenu, aby byla dodrzena bezoecnostni vzdalenost. Transformator, kabely a konektory musi byt udrzovany v suchu. Pred udrzbou cerpadla vycistete sitko a ujistete se, ze transfotmator byl odpojen ze site. Pokud je kabel poskozen, nesmi byt cer-padlo nadale pouzivano. Pokud zjistite u sveho pristroje skody, zpusobene prepravou, informujte sveho dodavatele. V pripade spusteni spotrebice, bude toto povazovano za nedodrzeni podminek a narok na zaruku zanika. Cerpadlo nesmi na napajecim kabelu viset aani byt na nem jakkoliv zaveseno.

Zkontrolujte rozsah dodávky

UPOZORNĚNÍ! Nebezpečí poškození! Při neopatrném rozbalování výrobku pomocí ostrého nože nebo jiných špičatých předmětů může dojít k jeho poškození. Buďte proto při rozbalování výrobku opatrní.
- Vyjměte výrobek z obalu.
- Ujistěte se, že je výrobek kompletní a obsahuje všechny součásti. Obrázek/fotografie L1.
- Zkontrolujte, zda výrobek nebo jeho součásti nevykazují známky poškození. Pokud ano, výrobek nepoužívejte. Obraťte se na servisní centrum, jehož adresu najdete na konci tohoto návodu.

Schema konstrukce (Obrazek 1)

Poznamka: Kartusova kazeta je vyskove nastavitelna. Pripevneni k bazenu zajistuje svorka a sroub s hlavici ploche sestihranne matice.

Uvedeni do provozu

Pozor: nikdy nenechavejte cerpadlo v chodu bez dozoru.
- Filtracni cerpadlo je zcela ponoreno do vody. Ujistete se, ze cer-padlo je zcela naplneno vodou.
- Aby se zabranilo cerpani vzduchu, musi byt cerpadlo ponoreno nejmene 15 cm pod vodou.
- Cerpadlo se zapne ihned po pripojeni transformatoru do zasuvky.
- Udrzujte cerpadlo po osuseni v mistnosti, kde nemrzne.

Reseni problemu

Problem	Pricina	Reseni
Motor nebezi	Bez proudu	Zkontrolujte zdrij napajeni,prepinac, kabelaz. Pokud stale nic nefunguje, nechte pristroj odborne zkontrolovat.
	Obezny cyklus cerpadla je blokovany.	Pumpu demontujte a vycistete.
	Vinuti je spalene.	Vymente cerpadlo
Motor bezi, ale necerpa zadnou vodu.	Pumpa neni zcela ponorena.	Vodni zdroj musi byt vys a nebo cerpadlo musi byt nize a obsahovat vice vody.
	Obezny cyklus cerpadla je poskozeny.	Vycistete filtr.
	Motor se toci ve spatnem smeru.	Transormator vypnout a znovu zapnout.
Motor bezi pre-rusovane.	Obezny cyklus blokovan a nebo znecistena kartusova kazeta.	Vycistit Kartusovou kazetu a chranit transformator pred prehratim.

Fontos tudnivalók

Technicka data

- Model Kartusovy filtracni system pro nadzemni bazeny
- Napeti 12 VAC (50HZ)
- Objem fitru 2,8 l
- Prutok vody 1.700 l/h
- Objem bazenu 8.000 l
- Vykon (W) 20
- Max. teplota vody. °C 35
- Max. hloubka ponoru (m) 0,5
- Transformator SG12 20,4 W, 230 V 50 Hz,
- 12 VAC 1700MA 20,4 VA

„

Čištění

Před čištěním přístroje jej vypněte a vytáhněte zástrčku ze zásuvky. K čištění výrobku použijte běžně dostupné ošetřovací prostředky. Nepoužívejte abrazivní čisticí prostředky, prostředky obsahující rozpouštědla nebo tvrdé mycí houby, kartáče atd.“

Skladování

Po dokončení čištění musí být výrobek dostatečně osušen. Následně jej uložte na suchém místě chráněném před mrazem.

Likvidace

Likvidace obalů: Obaly jsou vyrobeny z ekologicky nezávadných materiálů a jsou tudíž vhodné k recyklaci. Lepenku a kartony dejte do starého papíru, fólie do plastu.
Likvidace výrobku: Platí v rámci Evropské unie a v dalších evropských státech se systémy odděleného sběru odpadu. Výrobek zlikvidujte v souladu s ustanoveními a zákony platnými v místě vašeho bydliště.

Záruční podmínky

V jednotlivých zemích platí tamější platná zákonná ustanovení týkající se záruky.

ES prohlášení o shodě

EU prohlášení o shodě je k dispozici na vyžádání na adrese uvedené na konci tohoto návodu.