1 Präsentation der Organisation des Inhalts und der Art und Weise der Konsultation.

1.1 Symbole.

⚠ Weist auf Gefahrensituationen und Hinweise hin. Die Teile des Benutzerhandbuches, die mit diesem Symbol gekennzeichnet sind, müssen mit der größtmöglichen Sorgfalt gelesen werden.

ϟ Weist auf die Tatsache hin, dass keine Arbeiten an spannungführenden elektrischen Vorrichtungen des Produkts vorgenommen werden dürfen. Diese Arbeiten dürfen erst begonnen werden, nachdem geeignete Sicherheitsmaßnahmen ergriffen worden sind, die von den geltenden internationalen und/oder nationalen Bestimmungen vorgeschrieben werden.

1.2 Anmerkungen zu grafischen Darstellung.

Es werden die folgenden Schriften verwendet:

- *Begriffe im Glossar: kursiv;*
- Die Worte “Produkt”, “Benutzerhandbuch” und “Installationshandbuch” unterstrichen.

1.3 Glossar.

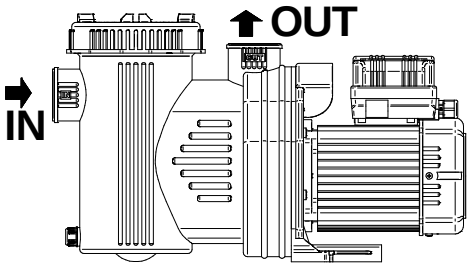

Fig. 145

1. Benutzerhandbuch: Dokument für den Endbenutzer, das die Benutzung der Produkt illustriert.
2. *Kabel*: flexibles Kabel, für die Stromversorgung, befestigt am Gerät.
3. *Pumpe*: elektromechanische Vorrichtung zur Bewegung von Flüssigkeiten.
4. *Ansaugung*: Einlass des Produkts (IN).
5. *Auslass*: Auslass der Produkts (OUT).
6. *Durchsatz*: die fluidstrom (wasser), die während einer bestimmten Zeit durch ein Bauelement fließt.
7. *Förderhöhe*: die max. Höhe, die die *Pumpe* das Wasser heben kann.
8. *Ű*berflutet: wenn die *Pumpe* unter der Oberfläche des anzusaugenden Wassers positioniert ist.
9. *Lager:* eine mechanische Vorrichtung, die zur Reduzierung der Reibung zwischen zwei rotierenden Bauteilen verwendet wird.
10. *Rotor*: Baugruppe der rotierenden Bauteile der *Pumpe*.
11. *Läufer*: Vorderer Teil des Rotors, bestehend aus einer Kunststoffscheibe mit Schaufeln. Durch seine Rotation überträgt er die mechanische Energie auf das Wasser, die erforderlich ist, um es von der *Ansaugung* zum *Auslass* zu bewegen.
12. *Dichtung:* ein mechanische Komponente zu Isolierung von zwei Bereichen, durch die eine rotierende Welle verläuft.
13. *Trockenbetrieb*: Betrieb der Produkts ohne Wasser.
14. *Überhitzungsschutz*: Vorrichtung, die die Stromversorgung zum Produkt bei einer Überhitzung des Produkts selbst unterbricht.
15. *Schutzvorrichtung*: Vorrichtung zur verhinderung von Gefahrensituationen unter anomalen Betriebsbedingungen.
16. *Allpolige Unterbrechung*: unterbrechung aller Leiter der Stromversorgung durch Öffnen eines einzigen Schalters.
17. *Differentialschalter*: (RCD) auch Schütz genannt, eine elektronische Vorrichtung, die die Schaltung bei Defekten unterbricht.
18. *Hydraulikkomponenten*: Komponenten, die für die Realisierung der Anlage verwendet werden, in der das Produkt eingesetzt wird (Rohre, Ventile, Anschlüsse, Druckschlauchtülle, usw.).
19. *Schwimmbecken*: mit Wasser gefülltes künstliches Becken, das normalerweise zum Schwimmen oder für ähnliche Zwecke verwendet wird.
20. *Filter*: Vorrichtung, durch die das Wasser geleitet wird, um im Wasser selbst schwebende Partikel zurückzuhalten und/oder zu entfernen.
21. *Netzstecker*: eine mechanische Steckverbindung, die in eine passende Netzsteckdose eingesteckt werden kann (*Netzsteckdose*).
22. *Max. Betriebsdruck*: Max. Druck, dem das Produkt während des Betriebs ausgesetzt werden kann.
23. *Werkzeug*: Schraubenzieher, Münze oder sonstiger Gegenstand, der für das Drehen einer Schraube oder einer ähnlichen Befestigungsvorrichtung verwendet werden kann.
24. *Erforderlicher Freiraum*: Mindestabmessungen des Raums für die Installation der Produkt.

2 Allgemeine Hinweise und Informationen für den Empfänger.

2.1 Garantie.

2.1.1 Allgemeine Aspekte..

i. Gemäß den vorliegenden Bestimmungen garantiert der Händler, dass das Produkt, das den Gegenstand der vorliegenden Garantie darstellt ("das Produkt"), zum Zeitpunkt der Lieferung frei von Mängeln ist.

ii. Der Gewährleistungszeitraum für das Produkt beträgt zwei (2) Jahre, berechnet vom Zeitpunkt der Lieferung desselben an den Käufer.

iii. Falls ein Mangel oder eine Konformitätsabweichung des Produkts festgestellt wird und der Käufer dies dem Händler während des Gewährleistungszeitraums mitteilt, nimmt der Händler die Reparatur oder die Ersetzung des Produkts auf eigene Kosten an dem von ihm für angemessenem angesehenen Ort vor, es sei denn, dies erscheint unmöglich oder unangemessen.

iv. Falls es nicht möglich ist, das Produkt zu reparieren oder zu ersetzen, kann der Käufer eine angemessene Reduzierung des Preises fordern oder, falls die Konformitätsabweichung dies rechtfertigt, die Auflösung des Kaufvertrages.

v. Die im Rahmen dieser Gewährleistung ersetzten oder reparierten Bauteile verlängern nicht die Dauer der Gewährleistung des Original-Produkts, sondern für diese wird eine eigene Garantie gewährt.

vi. Für die Gültigkeit der vorliegenden Garantie muss der Käufer das Datum des Erwerbs oder der Lieferung des Produkts nachweisen.

vii. Falls mehr als sechs Monate ab der Lieferung des Produkts an den Käufer vergangen sind und Konformitätsabweichungen desselben festgestellt werden, muss der Käufer die Ursache und das Vorhandensein des Mangels nachweisen.

viii. Das vorliegende Garantiezertifikat beschränkt oder beeinträchtigt nicht die Rechte, die dem Verbraucher aufgrund von verbindlichen nationalen Bestimmungen zustehen.

2.1.2 Besondere Bedingungen.

i. Die vorliegende Garantie deckt die Produkte ab, auf die das vorliegende Benutzerhandbuch Bezug nimmt.

ii. Das vorliegende Garantiezertifikat ist ausschließlich in den Ländern der Europäischen Union anwendbar.

iii. Für die Gültigkeit dieser Garantie muss der Käufer die Anweisungen des Herstellers genau einhalten, die in der Dokumentation enthalten sind, die das Produkt begleitet, wenn diese auf das Modell des Produkts anwendbar sind.

iv. Falls ein Zeitplan für die Ersetzung, die Wartung oder die Reinigung von Komponenten oder Bauteile des Produkts vorgegeben wird, ist die Garantie nur dann gültig, wenn dieser Zeitplan befolgt wird.

2.1.3 Einschränkunge.

i. Die vorliegende Garantie ist nur auf Verkäufe an Verbraucher anwendbar, wobei unter "Verbraucher " die Person verstanden wird, die das Produkt für Zwecke erwirbt, die nicht in den Rahmen einer professionellen Tätigkeit fallen.

ii. Es wird keinerlei Garantie gegen die normale Abnutzung durch den Gebrauch des Produkts gewährt. Bei Verbrauchs- und/oder Verschleißteilen, Komponenten und/oder Materialien wie Rotoren, Lager, Glühbirnen, O-Ringe, Dichtungen, Schwämme, Kartuschen usw. werden die Bestimmungen der Dokumentation eingehalten, die dem Produkt beliegt.

iii. Die Garantie deckt die folgenden Fälle nicht ab:

a. falsche Behandlung des Produkts;

b. Reparatur, Wartung oder Abänderung des Produkts durch dazu nicht befugte Personen oder

c. Reparatur unter Verwendung von Bauteilen von Drittanbietern. Falls die Konformitätsabweichung des Produkts die Folge einer falschen Installation oder Inbetriebnahme ist, ist die vorliegende Garantie nur gültig, falls die Installation oder die Inbetriebnahme im Kaufvertrag des Produkts enthalten und vom Händler oder von von diesem beauftragten Personal vorgenommen worden ist.

2.2 Rücklieferung.

Im Fall von Defekten, Mängeln und Funktionsstörungen wird das Produkt mit der ausgefüllten Mängelbeschreibung an den Händler zurückgeliefert.

2.3 Allgemeine Hinweise und Sicherheitshinweise.

2.3.1 Allgemeine Hinweise.

SHOTT International srl arbeitet ständig an der Verbesserung der Produkte. Der Benutzer wird dafür Verständnis haben, dass sich die Gesellschaft ***SHOTT International srl*** das Recht vorbehält, jederzeit Änderungen an der Form und der Ausstattung der Produkte vorzunehmen.
Die Gesellschaft ***SHOTT International srl*** haftet nicht für Schäden aller Art, die auf die Zweckentfremdung des produkts zurückzuführen sind.
Bitte lesen das folgende Benutzerhandbuch aufmerksam und bewahren Sie es auf.
Zur Erzielung einer möglichst großen Energieeinsparung empfehlen wir, das Produkt nur in Betrieb zu nehmen, wenn dies erforderlich ist.
⚠ Überprüfen Sie beim Erhalt und/oder Erwerb des Produkts die Unversehrtheit der Verpackung. Dem Produkt muss das Benutzerhandbuch beiliegen; das Benutzerhandbuch muss in unversehrtem Zustand sein.
⚠ Bitte konsultieren Sie bei Funktionsstörungen das Benutzerhandbuch und wenden Sie sich gegebenenfalls an spezialisiertes Fachpersonal.
Die Nichtbeachtung der Anweisungen im vorliegenden Benutzerhandbuch führt zur unmittelbaren Verwirkung des Gewährleistungsanspruches.
⚠ Beachten Sie die geltenden Vorschriften hinsichtlich der Unfallverhütung.
Aufgrund der Komplexität der behandelten Fälle können bei den in diesem Benutzerhandbuch enthaltenen Installations, Benutzer und Wartungsanweisungen nicht alle möglichen und denkbaren Reparatur und Wartungsfälle berücksichtigt werden. Sollten Sie zusätzliche Anweisungen benötigen oder besondere Probleme haben, können Sie sich gern an Ihren Händler oder direkt an den Hersteller der Produkt wenden.

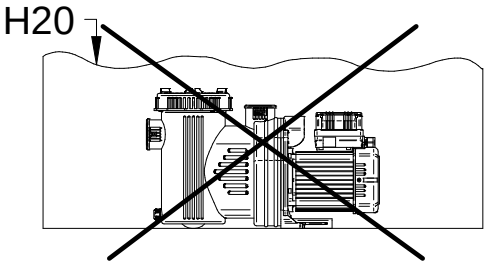

Fig. 146

2.3.2 Sicherheitsbestimmungen.

⚠ Das Produkt kann von Kinder nim Alter von nicht unter 8 Jahren sowie von Personen mit reduzierten körperlichen, sensoriellen oder geistigen Fähigkeiten oder von Personen ohne Erfahrung oder ohne ausreichende Kenntnisse unter Aufsicht oder nach Erhalt einer Einweisung zur sicheren Benutzung des Produkts sowie dem Verständnis der entsprechenden Gefahren verwendet werden. Kinder dürfen nicht mit dem Produkt spielen. Die Reinigung und die Wartung müssen vom Benutzer vorgenommen werden und sie darf nicht von Kindern ohne Überwachung durchgeführt werden.

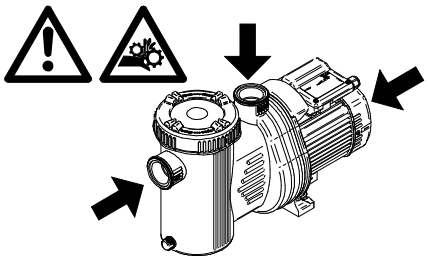

Fig. 147

ϟ Das Produkt darf nie in Betrieb genommen werden, wenn sich Personen im *Schwimmbecken* befinden.
ϟ Das Produkt nicht ins Wasser eintauschen.
ϟ Ziehen Sie vor sämtlichen Eingriffen am Produkt den *Netzstecker* aus der *Netzsteckdose*.

Fig. 148

⚠ Vorsicht Die bewegliche Teile.
⚠ Achten Sie auf die *Ansaug*- und *Auslass*-Punktete, denn in ihnen können sich Partikel und/or Haare verfangen, die zu schweren Verletzungen oder zum Tod führen können.
⚠ Es ist obligatorisch, um zu überprüfen, dass die Ansaugpunkte nicht blockiert sind.
⚠ *Pumpen*, *Filter* und sonstige Vorrichtungen/Komponenten eines Filtersystems für *Schwimmbecken* können unter Druck arbeiten. Falls sie nicht ordnungsgemäß installiert werden, können sie zu schweren Verletzungen oder zum Tod führen.
⚠ Überwachen Sie Kinder, um sicherzustellen, dass sie nicht mit dem Gerät spielen.

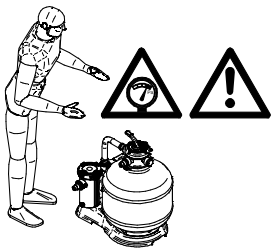

Fig. 149

⚠ Benutzen Sie das *Wasserbecken* nicht, falls das Produkt (*Filter/Pumpe*) nicht benutzbar ist.
ϟ Falls das Netzkabel beschädigt ist, muss es vom Händler, vom Kundendienst oder von einer ähnlich qualifizierten Person so ausgewechselt werden, dass alle Risiken vermieden werden (technisches Fachpersonal).

2.4 Nützliche Adressen und Kontakte.

Informationen unter:

- Shott International srl +39 049 9401150.
- www.shott.it.

3 Vorstellung des Produkts.

3.1 Zweck des Produkts.

Das Produkt, das Sie erworben haben, ist eine Zentrifugalpumpe für Swimmingpools zum Pumpen von Süß- und Salzwasser.

3.2 Zusammensetzung.

1. Schlauchstutzen
2. O-ring
3. Entleerungsschraube
4. Korb.
5. Abdeckung
6. Kontermutter
7. Vorfilter
8. *Läufer*
9. Schlauch
10. Flansch
11. Luftrad
12. Verkleidung
13. *Kabel*
14. Kondensator
15. Deckel

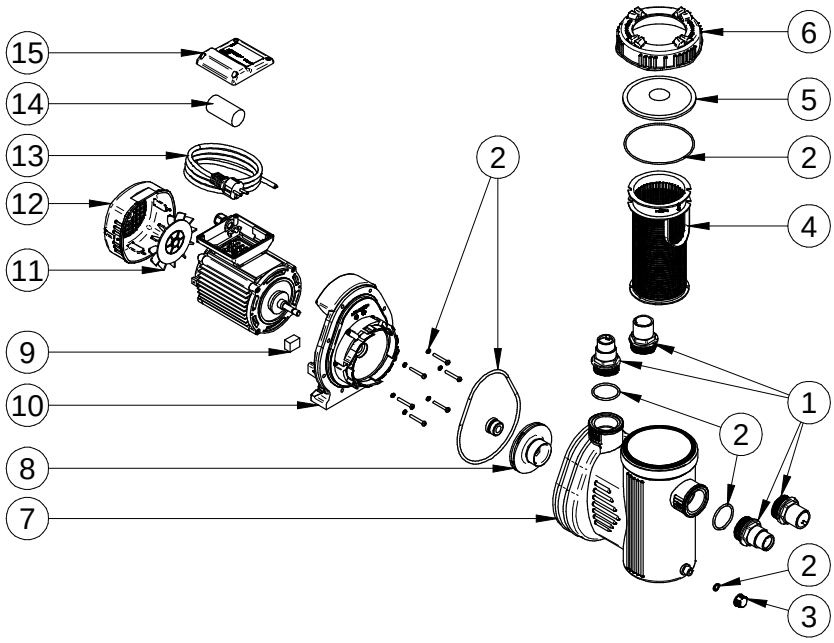

Fig. 150

4 Technische Daten und Eigenschaften.

⚠ Die *Hydraulikkomponenten*, die für die Realisierung der Anlage verwendet werden, in der das Produkt eingesetzt wird, beeinflussen die Leistungen (*Förderhöhe* und *Durchsatz*) des Produkts.

	WP14000 WP14000-T	**WP16000 WP16000-T**	**WP19000 WP19000-T**	**WP21000 WP21000-T**
Leistungsaufnahme [kW]/[hp	0.370/0.496	0.450/0.603	0.550/0.738	0.750/1.006
Betriebsspannung	220-240[V]~50[Hz]			
Schutzgrad am Wassereinlass	IPX5			
Ansaugung [mm]	Ø 32 – Ø 38		Ø 38	
Auslass [mm]	Ø 32 – Ø 38		Ø 38	
Max *Leistung* [m^3/h]/[gpm]	9.00/1980	10.98/2415	13.98/3075	16.98/3735
Max *förderhöhe* [m]/[ft]	10.00/32.80	10.80/35.43	12.00/39.37	13.00/42.65
Max wassertemperatur	35 [°C] 95 [°F]			
Wasser mindesttemperatur	4 [°C] 39 [°F]			

Tab. 17

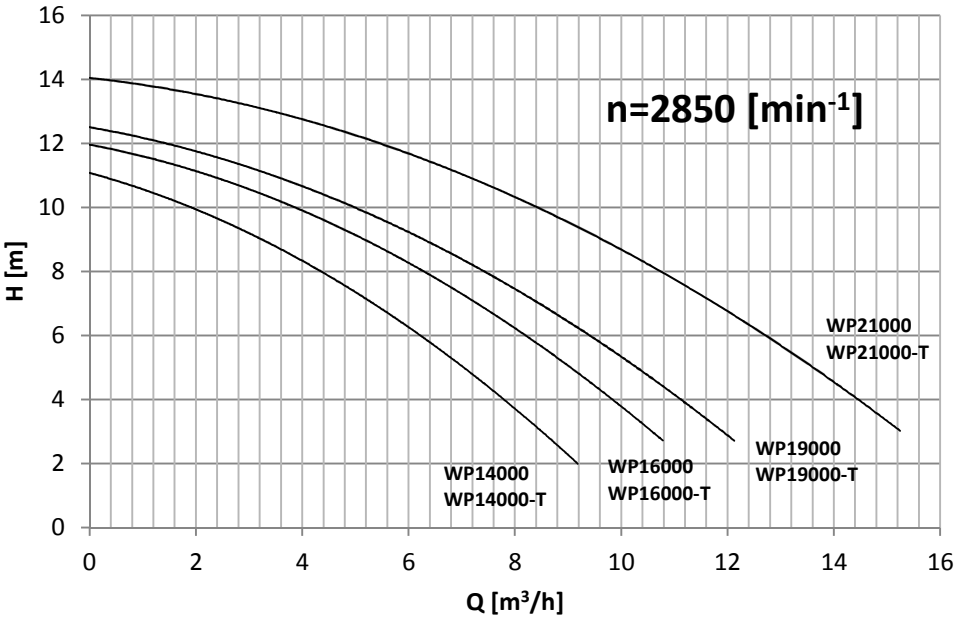

Fig. 151

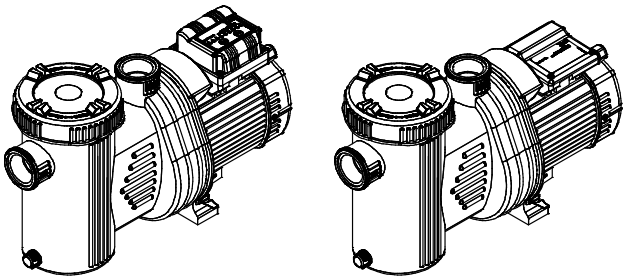

WP14000-T	WP14000
WP16000-T	WP16000
WP19000-T	WP19000
WP21000-T	WP21000

Fig. 152

5 Installation.

5.1 Notwendige Werkzeuge.

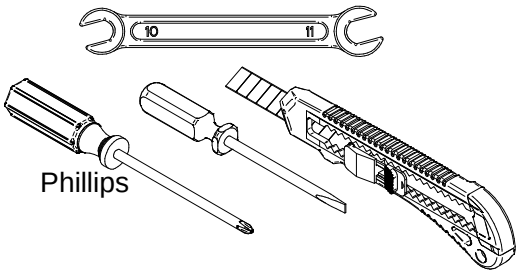

Fig. 153

5.2 Eigenschaften und Bedingungen der Lagerung.

Das Produkt muss an einem trockenen und vor Witterungseinwirkungen geschützten Ort gelagert werden.
Lagerungstemperatur: -10 [°C] (+14 [°F]) bis +60 [°C] (+140 [°F]).

5.3 Transport.

⚠ Wir empfehlen, das Produkt vorsichtig zu bewegen, um Beschädigungen zu vermeiden.

⚠ Das Produkt weist Schutzvorrichtungen gegen Transportschäden auf; wir empfehlen jedoch, es vorsichtig zu bewegen, um Beschädigungen zu vermeiden.

5.4 Bewegung.

⚠ Wir empfehlen, das Produkt vorsichtig zu bewegen, um Beschädigungen zu vermeiden.

5.5 Aufstellung.

Das Produkt muss *unter der Wasseroberfläche* positioniert werden.

Fig. 154

Das Produkt darf nicht in Bereichen positioniert werden, die einer Überschwemmungsgefahr ausgesetzt sind.

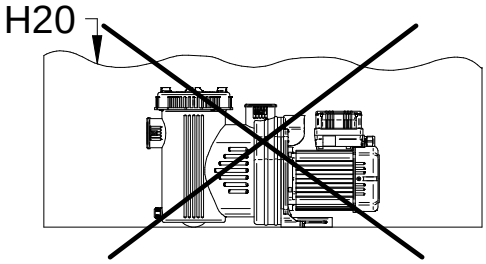

Fig. 155

Es ist möglich, das Produkt über der Wasseroberfläche zu positionieren.

ϟ Das produkt muss immer mindestens 3,5 [m] vom *Schwimmbecken*rand aus dem man das Wasser entnimmt, gestellt werden.

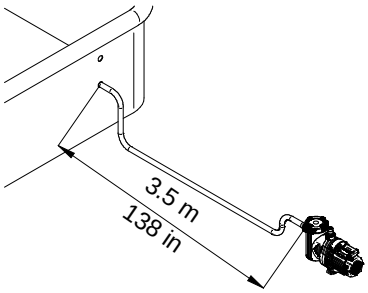

Fig. 156

Bitte berücksichtigen Sie die folgenden Aspekte:

- Abmessungen und Position der *Hydraulikkomponenten*.
- Erforderlicher Freiraum.

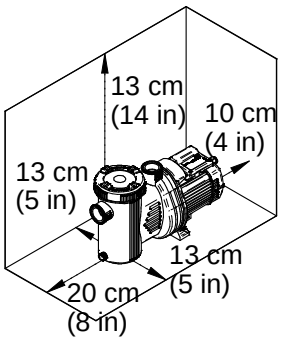

Fig. 157

- Position des Kabels.
- Lage der Stromversorgung (*Netzsteckdose*, zumindest 3,5 [m] vom Rand des *Schwimmbeckens*).

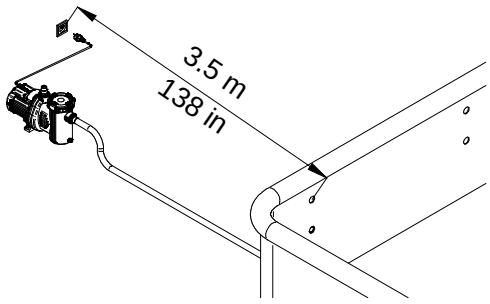

Fig. 158

- Halterung und ihre Position.

Bei Benutzung des Produkts mit einem *Filter* muss dieser hinter dem Produkt installiert werden.

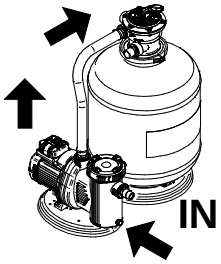

Fig. 159

Falls das Produkt im Außenbereich installiert wird, muss es gegen Regen geschützt werden.
Stellen Sie sicher, dass das Produkt an einem Ort aufgestellt wird, an dem die Geräusche während des normalen Betriebs nicht zu Störungen führen.
Das Produkt muss in horizontaler Position betrieben werden; stellen Sie sicher, dass seine Position nach der ordnungsgemäßen Positionierung nicht verändert wird.

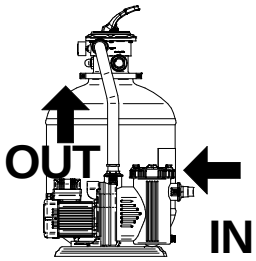

Fig. 160

Muss die Produkt auf eine feste Grundlage, mittels Schrauben von 6 mm (M6) Durchmesser und den dafür ein Produktfuss vorgesehenen Locher, befestigt werden.

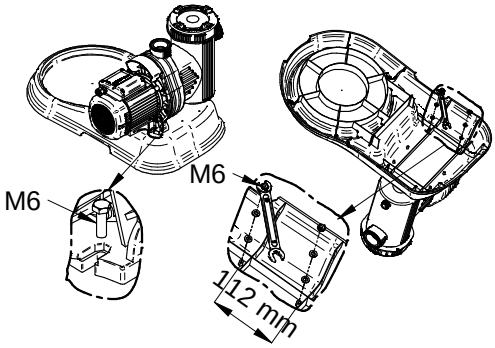

Fig. 161

Die Produkt muss an einem schattigen und gut belüfteten Ort aufgestellt werden.

5.6 Anschluss und Inbetriebnahme.

⚠ Die elektrische Anlage muss den geltenden internationalen und/oder nationalen Bestimmungen entsprechen.

⚠ Das Produkt wird an eine Netzsteckdose mit Sicherheits-*Differenzialschalter* mit einer Empfindlichkeit von nicht unter 30 [mA] angeschlossen. Stellen Sie vor der Inbetriebnahme des Produkts sicher, dass Ihre

elektrische Anlage - mit einer solchen Vorrichtung ausgestattet ist und konsultieren Sie falls erforderlich einen Techniker.

ϟ Stellen Sie sicher, dass das Produkt mit der elektrischen Anlage kompatibel ist, an die es angeschlossen wird.

ϟ Die *Netzsteckdose* muss eine ausreichende Entfernung vom Wasser aufweisen, aber leicht zu erreichen sein, um den Betrieb des Produkts bei einem Defekt schnell anzuhalten (*Netzsteckdose*, zumindest 3,5 [m] vom Rand des *Schwimmbeckens*). Es ist absolut verboten, das Netzkabel abzuschneiden und/oder den *Netzstecker* auszuwechseln.

ϟ Das Netzkabel muss so verlegt werden, dass mögliche Beschädigungen wie Verbiegungen und/oder Einschnitte vermieden werden.

Fig. 162

⚠ Die Abdeckung muss vor dem Anschließen an das Stromnetz gut angeschraubt werden.

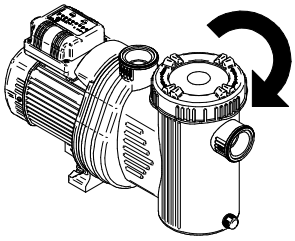

Fig. 163

5.6.1 **Installation der Batterie.**

Der Timer des Produkts weist eine interne Batterie auf; bei der Inbetriebnahme muss der Kunststoffschutz der Batterie entfernt werden. Gehen Sie wie folgt vor:

1. Lösen Sie die Befestigungsschrauben des Deckels und entfernen Sie den Deckel.

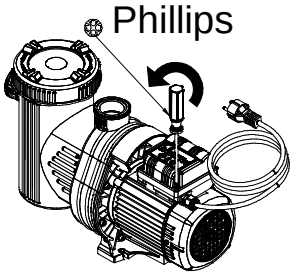

Abb. 164

2. Entfernen Sie die Batterie.
3. Entfernen sie den Kunststoffschutz.

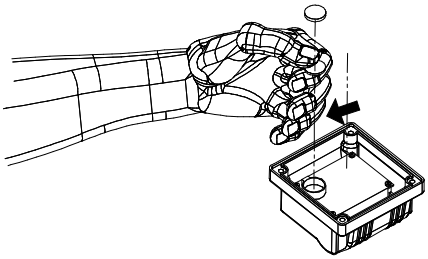

Fig. 165

4. Bringen Sie den Deckel wieder an und ziehen Sie die Befestigungsschrauben wieder an.

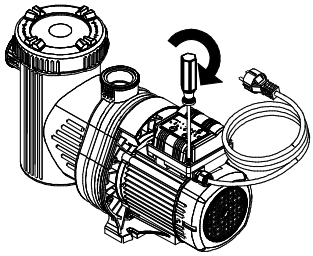

Fig. 166

5.6.2 **Anschluss der Rohre.**

Gehen Sie wie folgt vor:

1. Setzen Sie den O-Ring (Fig. 167, # A) in die Schlauchhalterungen ein (Fig. 167, # B).
2. Schrauben Sie die beiden Schlauchhalterungen (Fig. 167) an die *Ansaugung* und an den *Auslass* der *Pumpe* an.

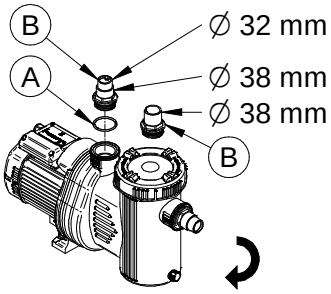

Fig. 167

3. Bringen Sie einige Wicklungen Teflonband an den Schlauchhalterungen (Fig. 168, # C; *Hydraulikkomponenten*) an, um die Dichtigkeit des Schlauchs (*Hydraulikkomponente*) an der Schlauchhalterung zu garantieren.
4. Schließen Sie den Schlauch (*Hydraulikkomponente*) der *Ansaugung* an die Schlauchhalterung IN (Fig. 168, # D) und den Schlauch des *Auslasses* an die Schlauchhalterung OUT an (Fig. 168, # E). Sichern Sie die Schläuche (*Hydraulikkomponenten*) mit Manschetten (Fig. 168, # E).

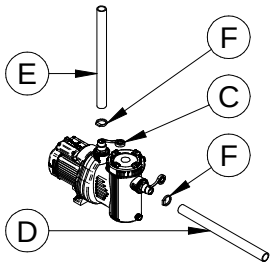

Fig. 168

Stellen Sie sicher, dass die Hydraulikleitung so kurz wie möglich ist, um die Verringerung des Durchsatzes zu minimieren. Vermeiden Sie Deformationen oder Verstopfungen der Hydraulikleitungen, die die Betrieb des Produkts beeinträchtigen könnten.

Stützen Sie die Leitungen der *Ansaugung* und des *Auslasses* (Hydraulikkomponenten) des Produkts ab, um die Lastverluste auf ein Minimum zu verringern.

5.6.3 **Anfüllung.**

Stellen Sie sicher, dass alle *Hydraulikkomponenten* und der Vorfilter der *Pumpe* mit Wasser gefüllt sind, und schalten Sie das Produkt ein, indem Sie den *Netzstecker* in die *Netzsteckdose* stecken; das Produkt wirft die restliche Luft aus und und beginnt zu arbeiten.

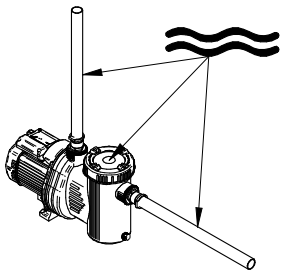

Fig. 169

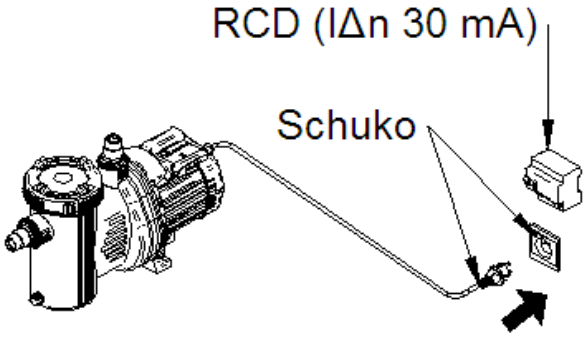

Fig. 170

5.7 Erneute Installation und Benutzung.

⚠ Reinigen Sie das produkt und die beweglichen Bauteile nach einer längeren Nichtbenutzung des produkts, zum Beispiel während des Winters.

⚠ Nicht schmieren und/oder für die Reinigung keine Reinigungsmittel und Chemikalien verwenden.

⚠ Sollte es die Möglichkeit von Frost geben, muss die produkt sorgfältig von jeglicher Flüssigkeit im hydraulische entleert werden. Auch in den *hydraulikkomponenten* sollte kein Wasser mehr vorhanden sein.

5.8 Verschrottung und Entsorgung.

Wir empfehlen, die verschiedenen Materialien zu trennen, sowohl die Verpackungsmaterialien (Karton, Kunststofffolie usw.), als auch die während der Wartung ausgewechselten Materialien. Die getrennte Sammlung für das anschließende umweltverträgliche Recycling, die Aufbereitung oder die Entsorgung des Geräts trägt dazu bei, negative Auswirkungen auf die Umwelt und die Gesundheit zu vermeiden und das Recycling der Materialien zu fördern, aus denen das Produkt besteht.

⚠ Die gesetzwidrige Entsorgung des Produkts durch den Benutzer führt zur Anwendung der von den geltenden nationalen Bestimmungen vorgesehenen Verwaltungssanktionen.

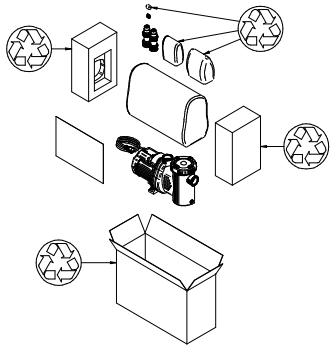

Fig. 171

5.8.1 Sammlung von elektrischem und/oder elektronischem Abfallmaterial.

- Gemäß Richtlinie 2012/19/EU wird diese Produkt als elektrisches/elektronisches Gerät eingestuft. Das Symbol der durchgestrichenen Mülltonne auf dem Gerät oder auf der Verpackung weist darauf hin, dass das Produkt am Ende seines Lebenszyklusses als Sonderabfall entsorgt werden muss. Der Benutzer muss das Gerät daher am Ende seines Lebenszyklusses zugelassenen Entsorgungsstellen für elektronischen und elektrotechnischen Abfall zuführen oder des dem Händler bei Erwerb eines neuen gleichartigen Geräts im Verhältnis eins zu eins zurückerstatten. Die getrennte Sammlung für das anschließende umweltverträgliche Recycling, die Aufbereitung oder die Entsorgung des Geräts trägt dazu bei, negative Auswirkungen auf die Umwelt und die Gesundheit zu vermeiden und das Recycling der Materialien zu fördern, aus denen das Gerät besteht. Die gesetzwidrige Entsorgung des Produkts durch den Benutzer führt zur Anwendung der von den geltenden nationalen Bestimmungen vorgesehenen Verwaltungssanktionen.

6 Funktionsweise und Benutzung.

⚠ Verwenden Sie keine Kleber, Versiegelungsmaterialien oder sonstige Chemikalien auf den Gewinden oder sonstigen Bauteilen des Produkts.

⚠ Ziehen Sie zum Trennen des Produkts vom Stromnetz den *Netzstecker* aus der *Netzsteckdose*; ziehen Sie dabei nicht am Netzkabel.

6.1 Beschreibung der Funktionsweise.

Das Produkt, das Sie erworben haben, wurde für das *pumpe*n von Wasser in *Schwimmbecken* konzipiert. Der *Rotor* dreht sich und bewegt das Wasser von der *Ansaugung* zum *Auslass.*

6.2 Anwendungsbereich.

⚠ Das Produkt darf nicht zur Aufbereitung von Wasser verwendet werden, das für den menschlichen Verzehr bestimmt ist.

Das leistungsstarke und zuverlässige Produkt findet Anwendung in *schwimmbecken*, in Kombination mit einem *Filter*, für Wasseraufbereitung.

6.3 Einsatz.

⚠ Es ist strengstens untersagt, das Netzkabel abzuschneiden und/oder abzuändern.

⚠ Das Produkt kann nicht für die Trinkwasseraufbereitung eingesetzt werden.

Das Produkt darf nicht für ärztliche/therapeutischen Anwendungen verwendet werden.

⚠ Der *Trockenbetrieb* ist nicht gestattet.

Fig. 172

6.4 Einschränkungen des Betriebs und der Betriebsumgebung.

- Max. Wassertemperatur: +35 [°C].
- Min. Wassertemperatur: +4 [°C].

6.5 Sicherheits- und Anzeigevorrichtungen.

⚠ Das Produkt ist mit einem *Überhitzungsschutz* ausgestattet. Nehmen Sie nach einem Eingriff des *Überhitzungsschutzes* eine allgemeine Überprüfung der Ursachen vor, die die Funktionsstörung des Produkts ausgelöst haben. Bitte nehmen Sie dazu auf den Abschnitt “Diagnose und Fehlersuche” Bezug.

Il Das Produkt nimmt normalerweise den Betrieb wieder auf, wenn es abgekühlt ist (ca. 2÷3 Stunden) und/oder wenn die Ursachen für den Eingriff des *Überhitzungsschutzes* beseitigt worden sind.

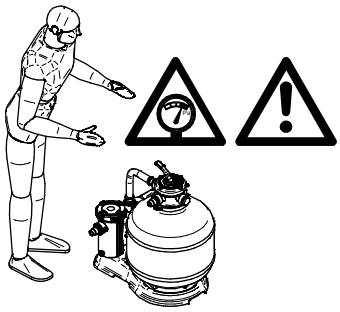

Fig. 173

6.6 Gefahren und Risiken.

⚠ Achten Sie auf die *Ansaug*- und *Auslass*-Punktete, denn in ihnen können sich Partikel und/oder Haare verfangen, die zu schweren Verletzungen oder zum Tod führen können.

⚠ *Pumpen*, *Filter* und sonstige Vorrichtungen/Komponenten eines Filtersystems für *Schwimmbecken* können unter Druck arbeiten. Falls sie nicht ordnungsgemäß installiert werden, können sie zu schweren Verletzungen oder zum Tod führen.

Das Produkt ist eine elektrisches Gerät, und deshalb ist bei der Installation und der Wartung die größtmögliche Sorgfalt erforderlich, um Gefahren zu vermeiden. Achten Sie vor allem auf:

- den Zustand des Netzkabel, das frei von Beschädigungen sein muss;
- benutzen Sie nicht die Produkts ohne das Körbchen des Vorfilters, sonst könnte sich die Produkts blockieren oder irreparabel beschädigt werden;

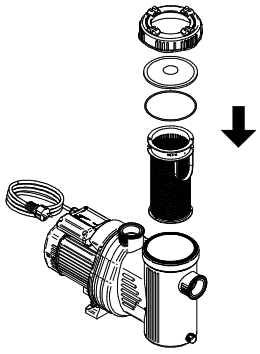

Fig. 174

- im Falle der Benutzung jegliches Schließventils vergewissern Sie sich, dass die Linie komplett offen ist, weil die Produkts niemals mit einem geschlossenen Ventil arbeiten darf.

7 Anweisungen für den Benutzer.

7.1 Descrizione dei dispositivi di comando/controllo.

7.1.1 ***Netzstecker* mit *Differentialschalter* (RCD, falls vorhanden).**

⚠ Vor jedem Starten des Produkts die Taste RESET drücken. Die Funktionsweise des *Netzstecker* mit *Differentialschalter* durch Drücken der Taste TEST (T) überprüfen.

ϟ Nicht versuchen, den *Netzstecker* mit *Differentialschalter* zu reparieren oder zu öffnen; bei Defekten muss er zusammen mit dem Netzkabel komplett ausgetauscht werden.

Der *Netzstecker* mit *Differentialschalter* ersetzt nicht die obligatorischen Sicherheitsvorrichtungen: die elektrische Anlage muss den geltenden internationalen Normen und/oder nationalen Normen entsprechen; bitte wenden Sie sich falls erforderlich an einen spezialisiertes Fachpersonal.

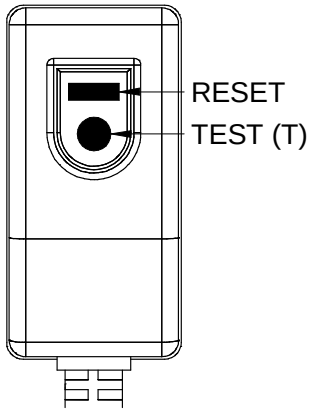

Fig. 175

⚠ Der *Netzstecker* mit *Differentialschalter* ist eine zusätzliche elektrische Sicherheitskomponente, die in der Lage ist, die Schaltung bei Defekten zu unterbrechen. Für ihren ordnungsgemäßen Betrieb ist erforderlich:

- dass sie sich immer in vertikaler Lage befindet,
- dass sie immer sauber und frei von Staub oder Wasser ist,
- dass die elektrische Erdungsleitung, an die das Produkt angeschlossen ist, uneingeschränkt funktionsfähig ist,
- dass der Betrieb des *Differentialschalters* vor der Inbetriebnahme des Produkts überprüft wird (siehe unten).

7.1.2 **Überprüfung des Betriebs des *Differentialschalters*.**

Stecken Sie den Netzstecker mit Differentialschalter in die Netzstecker:

1. drücken Sie die Taste RESET, um das Starten des Produkts zu ermöglichen: die Kontrollleuchte wird rot.
2. Drücken Sie die Taste TEST (T), um den Betrieb des *Differentialschalters* zu testen: die Kontrollleuchte geht aus und der *Differentialschalter* unterbricht die elektrische Speisung; daher ist es nicht möglich, das Produkt zu starten, bevor die Taste RESET erneut gedrückt worden ist.

ϟ Ziehen Sie den *Netzstecker* aus der *Netzsteckdose* und benutzen Sie das Produkt nicht, wenn der *Netzstecker* mit *Differentialschalter* während der Benutzung des Produkts eingreift (den Betrieb des Produkts blockiert); wenden Sie sich an einen spezialisiertes Fachpersonal.

7.2 Vom Hersteller vorgesehene Benutzungsweisen und Einstellungen.

7.2.1 ***Pumpe* mit Timer (falls vorhanden).**

Produkt abgeschaltet: LED blinkend mit niedriger Frequenz.
Produkt eingeschaltet: LED blinkend mit hoher Frequenz.
Einschaltung des Produkts: Die Taste ON/OFF drücken.
Auschaltung des Produkts: Die Taste ON/OFF drücken.

7.2.1.1 Einstellung des Timers.

Gehen Sie wie folgt vor:

1. Schalten Sie das Produkt durch Drücken der Taste ON/OFF aus.
2. Drücken Sie TIMER zur Auswahl der Betriebszeit (2, 4, 6, 8, 10, 12, 16 oder 24 Betriebsstunden).
3. Drücken Sie die Taste ON/OFF zum Einschalten des Produkts.

Beispiel: Stellen Sie 8 Betriebsstunden ein, falls die Einschaltung des Produkts um 8.00 Uhr erfolgt: Das Produkt bleibt bis 16.00 Uhr in Betrieb. An den folgenden Tagen schaltet sich das Produkt um 8.00 Uhr ein und bleibt bis um 16.00 Uhr in Betrieb.

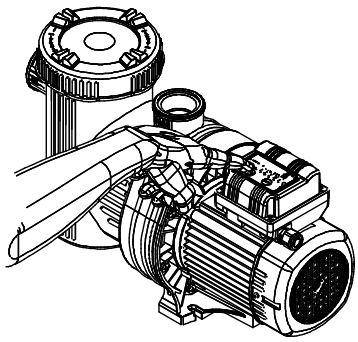

Fig. 176

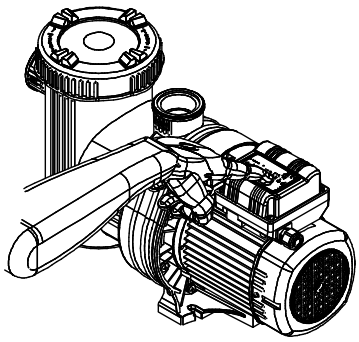

Fig. 177

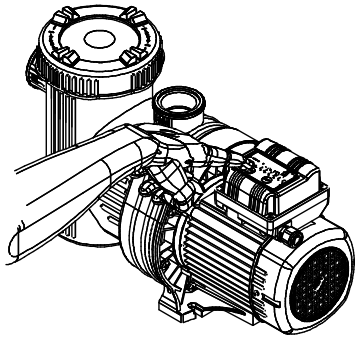

Fig. 178

8 Ordentliche und geplante Wartung sowie außerodentliche Wartung.

ϟ Ziehen Sie vor sämtlichen Eingriffen den *Netzstecker* aus der *Netzsteckdose* und halten Sie nie die Hände ins Wasser, wenn das produkt in Betrieb ist.

⚠ Nicht schmieren und/oder für die Reinigung keine Reinigungsmittel und/oder Chemikalien verwenden.

⚠ Alle sonstigen Instandhaltungsmaßnahmen (Auswechseln des Netzkabels usw.) müssen von spezialisiertem Fachpersonal durchgeführt werden.

Die beschädigten und/oder abgenutzten Komponenten so schnell wie möglich auswechseln und dabei ausschließlich Originalersatzteile verwenden. Bitte nehmen Sie dazu auf den Abschnitt “Handelsübliche Komponenten, Ersatzteile und die entsprechende Dokumentation” Bezug.

Regelmäßig kontrollieren:

- die korrekte Befestigung der Produkt Teile und den Zustand der Befestigungsschrauben der Produkt.
- die korrekte Position, Befestigung und den Zustand der Netzkabel und Isolierungen.

- Die Temperatur des Produkts und des Elektromotors. Bei Störungen die Produkt sofort ausschalten und wenden Sie sich spezialisiertes Fachpersonal.
- Vibrationen an der Produkt. Bei Störungen die Produkt sofort ausschalten und wenden Sie sich spezialisiertes Fachpersonal.

8.1 Ordentliche Wartung.

Zumindest einmal pro Jahr oder falls erforderlich häufiger durchführen.
Produktbauteile, die infolge bestimmungsgemäßer Verwendung verschleißen, müssen regelmäßig ersetzt werden, um eine gute Leistungsfähigkeit der Produkt sicherzustellen. In der folgenden Tabelle sind die in der Produkt verwendeten Verschleißteile und/oder Verbrauchsmaterialien und ihre geschätzte Nutzungsdauer aufgelistet.

O-Ringe und allgemeine Dichtungen	1 Jahr
Dichtung	1 Jahr
Lager	1 Jahr
Batterie	1 Jahr

Tab. 18

8.2 Außerordentliche Wartung.

⚠ Die außerordentliche Wartung des Produkts muss von spezialisiertem Fachpersonal vorgenommen werden.
Besteht in der Ersetzung von abgenutzten oder beschädigten Bauteilen (Netzkabel, *lager*, *rotor, läufer* usw.).

9 Diagnose und Fehlersuche.

PROBLEM	MÖGLICHE URSACHE	1. LÖSUNG	2. LÖSUNG
1. Das produkt funktioniert nicht.	Keine oder falsche Stromversorgung.	Überprüfen Sie die Stromversorgung.	Wenden Sie sich spezialisiertes Fachpersonal.
2. Das produkt funktioniert nicht.	Der *Netzstecker* ist nicht richtig in die *Netzsteckdose* eingesteckt.	Stecken Sie den *Netzstecker* richtig in die *Netzsteckdose* ein.	Wenden Sie sich spezialisiertes Fachpersonal.
3. Das produkt funktioniert nicht.	*Hydraulikkomponenten* verstopft oder verbogen.	Bringen sie die *Hydraulikkomponenten* in Ordnung.	Wenden Sie sich spezialisiertes Fachpersonal.
4. Das produkt funktioniert nicht.	Eingriff des *Überhitzungsschutzes*.	Warten Sie, bis das Produkt (*Blower*) abkühlt.	Wenden Sie sich spezialisiertes Fachpersonal.
5. Netzkabel beschädigt.	Zufällige Beschädigung und/oder Nachlässigkeit.	Wenden Sie sich spezialisiertes Fachpersonal.	-
6. Kunststoffkomponenten beschädigt.	Abnutzung.	Ersetzen.	Wenden Sie sich spezialisiertes Fachpersonal.
7. Geringer*Durchsatz* des Wassers am *Auslass*.	Das produkt ist verschmutzt.	Reinigen Sie das produkt.	Wenden Sie sich spezialisiertes Fachpersonal.
8. Geringer*Durchsatz* des Wassers am *Auslass*.	*Hydraulikkomponenten* verstopft oder verbogen.	Bringen sie die *Hydraulikkomponenten* in Ordnung.	Wenden Sie sich spezialisiertes Fachpersonal.
9. Geringer*Durchsatz* des Wassers am *Auslass*.	Die Schaufeln des *Läufers* sind abgenutzt.	Ersetzen Sie den *Läufers*.	Wenden Sie sich spezialisiertes Fachpersonal.
10. Geringer*Durchsatz* des Wassers am *Auslass*.	Die *Pumpe* ist nicht richtig angefüllt.	*Pumpe* anfüllen.	Wenden Sie sich spezialisiertes Fachpersonal.
11. Das produkt funktioniert nicht.	Eingriff des *Überhitzungsschutzes*.	Stellen Sie sicher, dass die Temperatur +35 [°C] nicht überschreitet und füllen Sie gegebenenfalls kaltes Wasser in das *Schwimmbecken*, um die Wassertemperatur abezusenken.	Wenden Sie sich spezialisiertes Fachpersonal.
12. Das produkt funktioniert nicht.	Eingriff des *Überhitzungsschutzes*.	Motorwelle blockiert; gehen Sie wie unter der Position Rotor blockiert vor.	Wenden Sie sich spezialisiertes Fachpersonal.
13. Wasserleck.	Dichtungen oder O-Ringe nicht richtig eingesetzt.	Überprüfen Sie den richtigen Einbau der Dichtungen oder der O-Ringe.	Wenden Sie sich spezialisiertes Fachpersonal.
14. Wasserleck.	Muttern oder Abdeckung nicht ausreichend angezogen.	Die Muttern und die Abdeckung anziehen.	Wenden Sie sich spezialisiertes Fachpersonal.

PROBLEM	MÖGLICHE URSACHE	1. LÖSUNG	2. LÖSUNG
15. Wasseraustritt an der *mechanischen Dichtung*.	Zur Trennung des Körpers der *Pumpe* vom Körper des Motors wird eine *mechanische Dichtung* verwendet. Es ist normal, dass gelegentlich einige Tropfen Wasser austreten, vor allem nach längerer Nichtbenutzung.	Wenden Sie sich spezialisiertes Fachpersonal, falls größere Menge Wasser austreten.	-
16. Rotor blockiert.	Vorhandensein von Fremdkörpern, die die rotierenden Bauteile des Produkts (*Läufer* oder Kühlungsluftrad) blockieren.	Entfernen Sie die Fremdkörper.	Wenden Sie sich spezialisiertes Fachpersonal.
17. Rotor blockiert.	Motorwelle blockiert, kann nach einer längeren Nichtbenutzung vorkommen.	Gehen Sie wie folgt vor: 1. Ziehen Sie den *Netzstecker* des Produkts aus der *Netzsteckdose*; 2. Drehen Sie die Motorwelle 9-10 Umdrehungen, verwenden Sie einen Schraubenzieher, wie auf Fig. 179 gezeigt; 3. Stecken Sie den *Netzstecker* des Produkts in die *Netzsteckdose* ein.	Wenden Sie sich spezialisiertes Fachpersonal.

Tab. 19

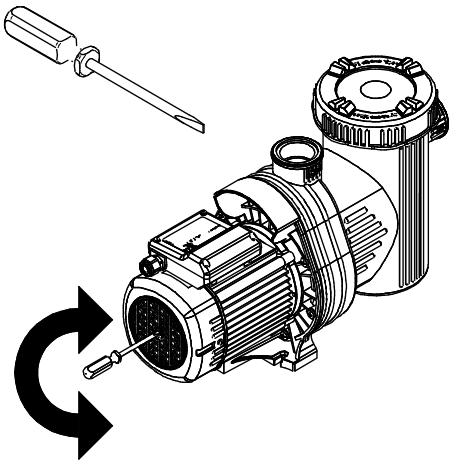

Fig. 179

10 Handelsübliche Komponenten, Ersatzteile und die entsprechende Dokumentation.

Die beschädigten und/oder abgenutzten Komponenten so schnell wie möglich auswechseln und dabei ausschließlich Originalersatzteile verwenden.

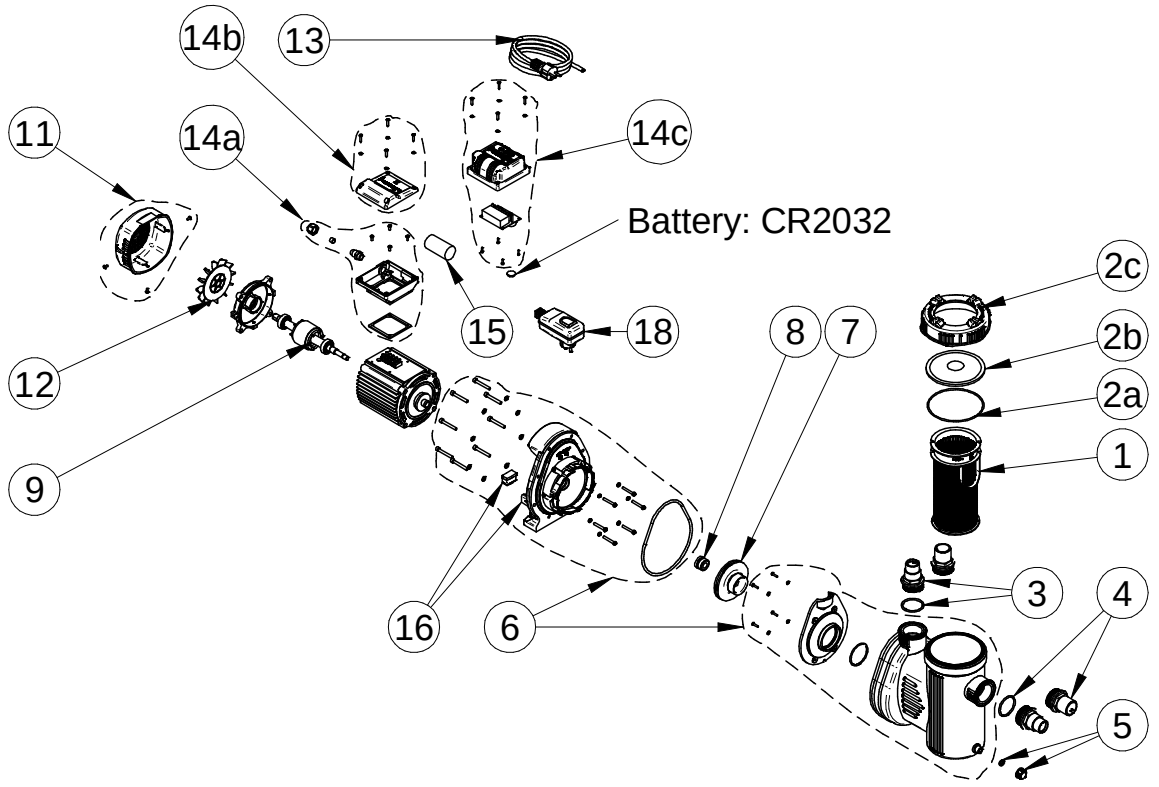

Fig. 180

#	WP14000	WP14000-T	WP16000	WP16000-T	WP19000	WP19000-T	WP21000	WP21000-T
1	XQ708I13							
2a	XQ710I13							
2b	XQ700I13							
2c	XQ709I13							
3	XQ711I10 (Ø 32/38[mm])							
4	XQ711I20 (Ø 38[mm])							
5	XQ712I13							
6	XQ713I13							
7	XQ714I13		XQ714I23		XQ714I33		XQ714I43	
8	XQ715I13							
9	XQ716I13		XQ716I23		XQ716I33		XQ716I43	
11	XQ718I13							
12	XQ719I13							
13	XQ720I10							
14a+14b	XQ721I10	-	XQ721I10	-	XQ721I10	-	XQ721I10	-
14a+14c	-	XQ721I30	-	XQ721I30	-	XQ721I30	-	XQ721I30
15	XQ722I13		XQ722I20		XQ722I30		XQ722I40	
16	XQ723I13							
18	2500007							

Tab. 20