Steinbach

Originalbetriebsanleitung / Original owner's manual / Notice originale / Istruzioni originali / Manual original / Původní návod k používání / Eredeti használati utasítás / Izvirna navodila / Pôvodný návod na použitie / Instrukcja oryginalna / Instrucțiuni originale / Originalne upute / Оригинална инструкция / Orijinal kullanım talimatları

Filteranlage

Comfort 50
Comfort 75

de	Filteranlage 6	en	Filter system 41
fr	Système de filtration 74	it	Impianto filtro 109
es	Instalación de filtrado 144	cs	Filtrační zařízení 179
hu	Szűrő berendezés 212	sl	Filtrska naprava 247
sk	Filtračné zariadenie 281	pl	Urządzenie filtrujące 315
ro	Instalaţie de filtrare 350	hr	Sustav filtriranja 384
bg	Филтърна система 417	tr	Filtre sistemi 454

Contenu de la livraison / éléments de l'appareil

1 Tête de vanne
2 Bague de serrage
3 Joint pour cuve de filtration
4 Boulon de bague de serrage
5 Écrou de serrage
6 Cuve de filtration
7 Paroi de séparation
8 Tamis filtrant
9 Plaque de support
10 Pompe
11 Couvercle du préfiltre
12 Adaptateur pour flexible (x2)
13 Anneau à visser
14 Tuyau de refoulement
15 Réducteur de flexible (x2)
16 Collier de serrage (x2)
17 Grand joint torique (Ø 79 mm)
18 Joint torique moyen (Ø 54 mm)
19 Petit joint torique (Ø 45 mm)
20 Joint plat pour flexible d'alimentation et d'écoulement (x2)
21 Adaptateur pour piscines INTEX
22 Adaptateur pour tuyau de retour pour piscines INTEX
23 Jeu de vis pour la fixation de la pompe (x2)

Bande téflon (sans illustration)

Notice d'utilisation (sans illustration)

Pièces de l'appareil

24 Préfiltre
25 Écoulement de la pompe
26 Manomètre
27 Sortie de vidange
28 Vis de purge
29 Tuyau d'aspiration
30 Tuyau de refoulement
31 Chambre de filtration
32 Réservoir d'eau pure
33 Tuyau de retour
34 Tuyau de lavage à contre-courant
35 Levier de vanne
36 Hublot (bouchon à vis)
37 Minuteur
38 Touche ON/OFF
39 Touche Timer

Outils nécessaires non fournis

40 Tournevis cruciforme PH1

41 Niveau à bulles

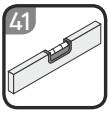

Disponible en option

42 Système de désinfection UV à visser dans la tête de vanne

Répertoire

Vue d'ensemble.....2
Contenu de la livraison / éléments de l'appareil..... 72
Généralités.....76
Explication des symboles.....76
Sécurité.....77
Déballer le produit et contrôler le contenu..... 81
Préparation..... 82
Nettoyage de base de l'appareil..... 82
Choix de l'emplacement d'installation..... 82
Puits de filtration..... 83
Descriptif du système de filtration..... 83
Modes de fonctionnement du système de filtration..... 83
Fonctionnement de la minuterie..... 85
Durée de filtration..... 86
Utilisation avec des aspirateurs..... 86
Première mise en service.....87
Contrôle avant mise en service..... 87
Préparer la cuve de filtration..... 88
Première mise en service de la minuterie..... 89
Préparation de la pompe..... 89
Installer la pompe sur la plaque de support.....90
Raccords de tuyau 91
Purger et vérifier le système de filtration..... 94
Utilisation.....94
Sélectionner le mode de fonctionnement.....94
Fonctionnement de la pompe..... 95
Conseils d'entretien..... 95
Entretien..... 95
Processus de lavage à contre-courant..... 95
Remplacer le produit filtrant..... 96
Remplacer la batterie de la minuterie.....97
Hivernage..... 98
Nettoyage.....98
Contrôle..... 99
Rangement.....99
Dépannage..... 99

Caractéristiques techniques.....100
Comfort 50..... 100
Comfort 75..... 101
Pièces de rechange.....102
Comfort 50..... 102
Comfort 75..... 104
Déclaration de conformité.....105
Élimination.....106

Généralités

Lire et conserver la notice d'utilisation

Cette notice d'utilisation fait partie intégrante de ce système de filtration (également dénommé «appareil» ci-après). Elle comporte des informations importantes pour la mise en service et l'utilisation.

Lisez attentivement la notice d'utilisation, en particulier les consignes de sécurité, avant d'utiliser l'appareil. Le non-respect de cette notice d'utilisation peut entraîner des blessures graves ou des détériorations de l'appareil.

La notice d'utilisation se base sur les normes et règles en vigueur dans l'Union européenne. Tenez également compte à l'étranger des directives et législations spécifiques au pays.

Conservez cette notice d'utilisation afin de pouvoir vous y reporter ultérieurement. Si vous transmettez l'appareil à un tiers, remettez-lui absolument cette notice d'utilisation.

Utilisation conforme à l'utilisation prévue

Cet appareil est exclusivement conçu pour le nettoyage de l'eau de piscine. Il est adapté à l'eau salée pour autant que la teneur en sel de l'eau soit inférieure à 0,5 % (électrolyse au sel). Il élimine les impuretés visibles et peut être utilisé avec tous les modèles de piscine courants disposant d'un raccord de tuyau d'un diamètre de 32/38 mm.

Le média filtrant contenu dans la cuve de filtration filtre les particules de saleté présentes dans l'eau qui circule et sert ainsi de filtre à impuretés et à débris flottants durable pour l'eau de votre piscine. L'eau nettoyée traverse la vanne 7 voies puis retourne dans la piscine via le tuyau de retour.

Utilisez exclusivement du sable de quartz de filtration conforme à la norme EN 12904 comme média filtrant. Vous pouvez également utiliser les balles filtrantes Steinbach. Les quantités à utiliser sont indiquées dans le chapitre Caractéristiques techniques.

Il est exclusivement destiné à une utilisation privée et n'est pas adapté à une utilisation professionnelle. N'utilisez l'appareil que de la façon décrite dans cette notice d'utilisation. Toute autre utilisation sera considérée comme non conforme et risque d'entraîner des dommages matériels, voire physiques. L'appareil n'est pas un jouet pour les enfants.

Le fabricant ou le distributeur décline toute responsabilité pour les dommages résultant d'une utilisation non conforme ou incorrecte.

Explication des symboles

Les symboles suivants sont utilisés dans cette notice d'utilisation, sur l'appareil ou sur l'emballage.

Ce symbole vous fournit des informations supplémentaires sur le montage ou le fonctionnement.

Déclaration de conformité (voir chapitre «Déclaration de conformité»): Les produits marqués par ce symbole répondent à toutes les consignes communautaires applicables de l'Espace économique européen.

N'utilisez jamais de lames tranchantes ou d'autres objets pointus pour ouvrir l'emballage. Vous pourriez endommager le contenu.

Sécurité

Les mots d'avertissement suivants sont utilisés dans cette notice d'utilisation.

⚠ **AVERTISSEMENT!**	Ce symbole/mot d'avertissement désigne un danger d'un niveau de risque moyen, qui, s'il n'est pas évité, peut entraîner la mort ou une blessure grave.
⚠ **ATTENTION!**	Ce symbole/mot d'avertissement désigne un danger d'un niveau de risque réduit, qui, s'il n'est pas évité, peut entraîner une blessure légère à modérée.
AVIS!	Ce mot d'avertissement avertit d'éventuels dommages matériels.

Consignes de sécurité générales

⚠ AVERTISSEMENT!

Risque de décharge électrique!

Une installation électrique incorrecte ou une tension réseau trop élevée peut entraîner une décharge électrique.

- Ne branchez le câble d'alimentation que lorsque la tension réseau de la prise de courant correspond à celle indiquée sur la plaque signalétique.
- Branchez le câble d'alimentation uniquement sur une prise de courant facilement accessible, afin de pouvoir le débrancher rapidement du réseau électrique en cas de dysfonctionnement.

- Ne faites fonctionner l’appareil que sur une prise de terre protégée par un fusible de 16 A minimum.
- L’appareil est doté d’un disjoncteur différentiel d’une sensibilité de 30 mA maximum.
- N’utilisez pas l’appareil s’il présente des dommages visibles ou si le câble de raccordement est défectueux.
- N’ouvrez pas l’appareil, mais confiez les réparations à un spécialiste. Adressez-vous pour cela à l’adresse du service après-vente figurant au dos de la notice. En cas de réparations exécutées soi-même, de raccordement non conforme ou d’utilisation incorrecte, tout droit à garantie ou dédommagement devient caduc.
- Ne touchez jamais le câble d’alimentation avec les mains humides.
- Pour débrancher le câble d’alimentation de la prise de courant, ne tirez jamais sur le câble lui-même, mais tenez-le par la fiche.
- N’utilisez jamais le câble de raccordement pour transporter l’appareil.
- Tenez l’appareil et le câble de raccordement éloignés des flammes nues et des surfaces brûlantes.
- Ne placez aucun objet sur le câble de raccordement.
- N’enterrez pas le câble d’alimentation.
- Disposez le câble de raccordement de manière à ce qu’il ne puisse pas causer de trébuchements.
- Ne pliez pas le câble de raccordement et ne le posez pas sur des bords saillants.
- Si nécessaire, n’utilisez que des rallonges également conçues pour l’extérieur. L’usage d’une rallonge conçue pour l’extérieur diminue le risque de décharge électrique.
- N’utilisez pas l’appareil pendant un orage. Éteignez-le et débranchez le câble d’alimentation de la prise de courant.

- Lorsque vous n’utilisez pas l’appareil, lorsque vous le nettoyez ou lorsqu’un dysfonctionnement apparaît, éteignez toujours l’appareil et débranchez-le du réseau électrique.
- Seules des pièces correspondant aux données initiales de l’appareil peuvent être utilisées pour les réparations. Des pièces mécaniques et électriques indispensables à la protection contre des sources de danger se trouvent dans ce l’appareil.
- N’utilisez que des accessoires et des pièces de rechange fournis ou recommandés par le fabricant. L’utilisation de pièces autres que les pièces d’origine rend caduc tout droit à garantie.

Consignes de sécurité pour les personnes

⚠ AVERTISSEMENT!

Dangers pour les enfants et personnes ayant des capacités physiques, sensorielles ou mentales réduites (par ex. des personnes avec un handicap partiel, des personnes âgées ou aux capacités physiques et mentales réduites), ou ayant un manque d'expérience et de connaissances (par ex. des enfants d'un certain âge).

La manipulation non conforme de l’appareil peut provoquer des blessures graves ou des dommages sur celui-ci.

- N’autorisez pas d’autres personnes à accéder à l’appareil, avant qu’elles n’aient entièrement lu et compris en substance cette notice ou qu’elles n’aient été informées de l’utilisation prévue et des risques associés.
- Ne laissez jamais des personnes ayant des capacités physiques, sensorielles ou mentales réduites (par ex. des enfants ou des personnes en état d’ivresse) ou disposant de peu d’expérience et de connaissances (par ex. des enfants) s’approcher de l’appareil sans surveillance.
- Ne laissez jamais des enfants ou des personnes ayant des capacités physiques, sensorielles ou mentales réduites ou

disposant de peu d’expérience et de connaissances utiliser l’appareil.
- Ne laissez pas les enfants se charger du nettoyage et de l’entretien utilisateur.
- Les enfants ne doivent pas jouer avec l'appareil ni avec le cordon d'alimentation.
- Installez le système de filtration suffisamment loin de la paroi de la piscine afin que celui-ci ne puisse pas être utilisé comme une aide pour entrer dans la piscine.

⚠ AVERTISSEMENT!

Risque de blessure en raison d’une qualification insuffisante!

Un manque d’expérience ou de compétence quant au maniement des outils nécessaires et une méconnaissance des réglementations régionales ou des dispositions normatives concernant les travaux manuels requis peuvent entraîner des blessures graves ou des dommages matériels.

- Confiez les travaux dont vous ne pouvez pas évaluer les risques en raison d’un manque d’expérience personnelle à un technicien qualifié.
- Ne faites pas fonctionner l’appareil si vous vous trouvez dans un état altéré (par ex. sous l’influence de drogues, de l’alcool, de médicaments ou en cas de fatigue).

AVIS!

Une manipulation non conforme de l’appareil peut entraîner des détériorations de l’appareil.

- Pour installer l’appareil, choisissez un emplacement protégé des intempéries.
- Ne laissez pas l’appareil fonctionner à sec (sans eau).
- La pompe de filtration doit être arrêtée avant chaque opération de commutation au niveau de la tête de vanne.

- Ne placez jamais l’appareil ou des pièces de celui-ci dans la piscine.
- N’utilisez pas l’appareil lorsque des personnes sont dans l’eau.

Déballer le produit et contrôler le contenu

AVIS!

Une ouverture négligente de l’emballage, en particulier au moyen d’objets tranchants ou pointus, peut provoquer des dommages sur l’appareil.

- Ouvrez l’emballage aussi soigneusement que possible.
- N’enfoncez pas d’objets tranchants ou pointus dans l’emballage.

⚠ AVERTISSEMENT!

Risque d’étouffement avec le matériel d’emballage!

L’enveloppement de la tête dans du film d’emballage ou l’ingestion d’autres matériaux d’emballage peut entraîner la mort par asphyxie. Il existe par conséquent un risque accru, en particulier pour les enfants et les personnes handicapées mentales qui, de par leur manque de connaissances et d’expérience, ne sont pas en mesure d’évaluer les risques.

- Assurez-vous que les enfants et les personnes handicapées mentales ne jouent pas avec le matériel d’emballage.

AVIS!

Il existe un risque accru d’endommagement en cas de stockage ou de transport de l’appareil hors de l’emballage.

- Ne jetez pas l’emballage.
- En cas de dommage, remplacez l’emballage par un contenant d’une nature au moins équivalente.

Contrôle de l'intégralité et de l'état de la livraison

1. Ouvrez l'emballage avec précaution.

2. Sortez tous les éléments de l'emballage.
3. Vérifiez que le contenu de la livraison est complet.
4. Vérifiez que le contenu de la livraison n'est pas endommagé.

Préparation

Nettoyage de base de l'appareil

1. Retirez le matériel d'emballage et tous les films de protection s'il y en a.
2. Nettoyez tous les éléments contenus dans la livraison comme décrit au chapitre «Nettoyage».

L'appareil est nettoyé et préparé pour son utilisation.

Choix de l'emplacement d'installation

Le système de filtration est bien protégé contre la pénétration d'eau et de corps étrangers. Nous recommandons toutefois de choisir un emplacement protégé des intempéries.

- Placez le système de filtration entre l'orifice d'aspiration et la buse d'entrée
- Prévoyez un espace suffisant entre le système de filtration et la paroi de la piscine afin que celui-ci ne puisse pas être utilisé comme une marche dans la piscine.
- Veillez à ne pas dépasser l'espace maximum de 3 mètres par rapport à la piscine.
- Installez le système de filtration sur un support rigide, par ex. une dalle en béton. Ajustez préalablement le support à l'aide d'un niveau à bulles 41.

Dimensions du produit:

1

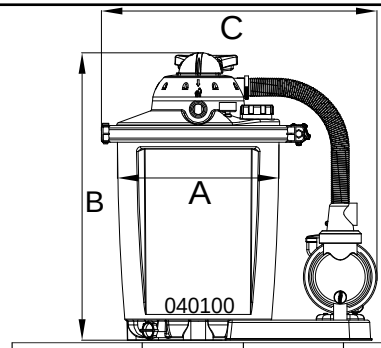

Modell:	A	B	C
040100	385 mm	686 mm	635 mm
040200	385 mm	432 mm	635 mm

Puits de filtration

Lorsque la piscine est enterrée ou semi-enterrée, un puits de filtration est nécessaire afin de pouvoir placer la pompe du système de filtration en dessous du niveau de l'eau de la piscine.

- Assurez-vous que le puits de filtration ne peut pas être inondé et que l'eau environnante et l'eau de pluie s'infiltrent bien.

  Pour cela, installez un matériau approprié (couche de gravier) au fond du puits. L'utilisation de manière facultative d'une pompe submersible munie d'interrupteurs à flotteur et raccordée à un caniveau ou à un système d'évacuation constitue une protection supplémentaire contre l'élévation du niveau d'eau à l'intérieur du puits.

- Prévoyez une aération suffisante et naturelle du puits afin d'empêcher toute condensation.
- La taille du puits doit être suffisamment grande pour permettre la réalisation de travaux sur le système de filtration.

Descriptif du système de filtration

Modes de fonctionnement du système de filtration

Votre système de filtration dispose de plusieurs modes de fonctionnement. Ils sont indiqués par des chiffres sur la tête de vanne.

1. Filtrer
2. Post-rinçage
3. Circulation
4. Lavage à contre-courant
5. Fermé
6. Purger
7. Hiver

Les différents modes de fonctionnement sont présentés ci-dessous.

FILTRATION

Utilisez ce mode de fonctionnement comme réglage de base de votre système de filtration.

L'eau de piscine aspirée pénètre par le haut dans la cuve de filtration et traverse le média filtrant. Les impuretés sont alors filtrées puis l'eau ainsi nettoyée retourne dans la piscine.

FILTRE-EGOUT

Exécutez ce mode de fonctionnement pendant 20 à 30 secondes immédiatement après le lavage à contre-courant, le remplissage de sable de quartz de filtration ou la première mise en service.

L’eau est acheminée dans la partie supérieure de la cuve de filtration et la tête de vanne est rincée. L’eau est alors évacuée via le tuyau d’évacuation des saletés. La tête de vanne est ainsi nettoyée.

CIRCULATION

Utilisez ce mode de fonctionnement après avoir effectué un traitement chimique de l’eau.

L’eau est acheminée directement de la tête de vanne vers la piscine, sans traverser le filtre. De cette façon, le média filtrant n’entre pas en contact avec les produits chimiques utilisés.

LAVAGE

N’exécutez pas de lavage à contre-courant lors de l’utilisation de balles filtrantes Steinbach. Si la performance de filtration diminue, nous vous recommandons de laver les balles filtrantes à la main. Si nécessaire, procédez au remplacement des balles filtrantes.

Exécutez ce mode de fonctionnement pendant 2 minutes maximum pour nettoyer le filtre ou le sable de quartz de filtration lorsque vous réalisez une première mise en service, lorsque vous avez rajouté du sable de quartz de filtration ou lorsque la pression indiquée par le manomètre est supérieure de 0,3 à 0,6 bar à la pression de fonctionnement normale.

L’eau est acheminée dans la partie inférieure de la cuve de filtration et traverse ainsi tout le filtre. La saleté accumulée est ainsi éliminée et évacuée via le tuyau de lavage à contre-courant.

FERME (FERMÉ)

AVIS!

Risque d’endommagement!

- Ne mettez jamais la pompe en marche dans ce mode de fonctionnement!

Utilisez ce mode de fonctionnement pour nettoyer le préfiltre (le cas échéant) ou pour vérifier l’étanchéité du système et colmater les zones non étanches.

La circulation de l’eau dans la pompe et le filtre est bloquée. Notez que les tuyaux d’alimentation et d’évacuation sont remplis d’eau et doivent être fermés à l’aide des vannes d’arrêt ou des bouchons, le cas échéant.

EGOUT

AVIS!

Risque d'endommagement!

- La piscine ne peut être vidée que jusqu'au niveau d'eau minimal, soit à la hauteur du tuyau d'aspiration. Veillez à arrêter la pompe dès que ce niveau est atteint afin d'éviter qu'elle fonctionne à sec.

Utilisez ce mode de fonctionnement afin de vider la piscine lorsque celle-ci est très sale.

L'eau contourne le filtre et est directement évacuée via le tuyau de lavage à contre-courant.

WINTER (HIVERNAGE)

AVIS!

Risque d'endommagement!

- Ne mettez jamais la pompe en marche dans ce mode de fonctionnement!

Utilisez ce mode de fonctionnement pour mettre le système de filtration en hivernage.

Le levier de vanne se trouve dans une position intermédiaire, ce qui libère les composants internes de la vanne de toute contrainte.

Fonctionnement de la minuterie

La pompe est équipée d'une minuterie intégrée.

Une fois que la durée de fonctionnement souhaitée a été réglée pour la pompe de filtration (visible sur des barres à LED), la pompe commence à fonctionner au moment de la première mise en service pendant la durée définie, puis s'arrête le reste du temps jusqu'à ce que 24 heures se soient écoulées. Les couleurs des voyants LED n'ont aucune signification.

La minuterie intégrée ne permet de régler qu'une seule durée de filtration par 24 heures. Il n'est possible d'avoir plusieurs intervalles en 24 heures qu'avec l'aide d'une minuterie externe (voir exemple «Minuterie externe»).

La minuterie possède une batterie (voir Caractéristiques techniques). Si l'alimentation électrique est débranchée, ou s'il y a une coupure de courant, l'heure de début et l'heure de fin restent enregistrées.

Si la pompe est raccordée à l'alimentation électrique, la minuterie réactive la pompe à l'heure de début enregistrée et pour la durée de fonctionnement réglée.

La touche ON/OFF termine uniquement le fonctionnement en cours de la pompe. La fonction minuterie ne peut être désactivée qu'en débranchant l'alimentation électrique.

Exemple: 6 heures de fonctionnement

1. Branchez la fiche secteur de la pompe à l'alimentation électrique.

   Le témoin de durée de fonctionnement s'allume.

2. Appuyez plusieurs fois sur la touche Timer 37 jusqu'à ce que la LED «6» s'allume.
3. Allumez la pompe 10 en appuyant sur la touche ON/OFF 38.

   À partir de ce moment, la pompe fonctionne pendant 6 heures non-stop. Si vous avez appuyé sur le bouton ON/OFF à 12h, le système de filtration fonctionne jusque 18:00.

   Le lendemain à 12 h, la minuterie réactive la pompe.

Exemple: minuterie externe

Les conditions préalables à ce mode de fonctionnement sont l'installation d'une batterie et d'une minuterie externe (non incluse dans la livraison).

4. Branchez la minuterie sur le secteur et réglez la durée de fonctionnement souhaitée.

   Le programmateur doit maintenant alimenter la pompe en courant.

5. Branchez la fiche secteur de la pompe sur la minuterie.

   Le témoin de durée de fonctionnement s'allume. Si le voyant ne s'allume pas, la minuterie n'est pas activée. Consultez la notice d'utilisation de la minuterie.

6. Appuyez plusieurs fois sur la touche Timer 37 jusqu'à ce que la LED «24» s'allume.

   Le réglage 24 heures signifie un fonctionnement en continu.

7. Allumez la pompe 10 en appuyant sur la touche ON/OFF 38.

   À partir de ce moment, c'est le programmateur qui contrôle la durée de fonctionnement de la pompe.

Durée de filtration

Selon l'utilisation et la taille de l'installation, le volume d'eau de la piscine doit être recyclé au moins trois à cinq fois en l'espace de 24 h. La durée de fonctionnement varie selon la puissance du système de filtration et la taille de la piscine.

Utilisation avec des aspirateurs

Si votre système de filtration ne comporte pas de préfiltre, utilisez un skimmer muni d'un panier à tamis ou un dispositif similaire afin d'empêcher les corps étrangers d'endommager la pompe.

Suivez les instructions indiquées dans la notice d'utilisation de l'aspirateur. Aucune particule d'air ne doit pénétrer dans le système de filtration afin d'éviter toute marche à sec ou surchauffe.

Vous pouvez raccorder le tuyau de l'aspirateur directement au tuyau d'aspiration du système de filtration. Le tuyau de l'aspirateur doit alors être complètement rempli d'eau.

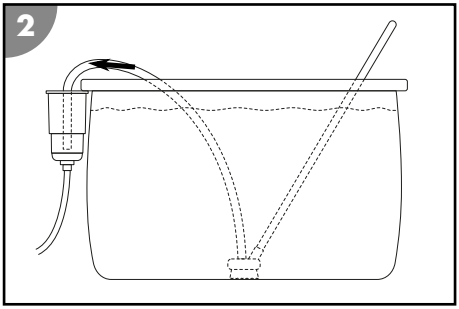

1. Arrêtez la pompe 10 en débranchant la fiche secteur.
2. Appuyez sur le levier de vanne 35 situé sur la tête de vanne 1 et maintenez-le vers le bas.
3. Tournez le levier de vanne sur la position «FILTRATION» et relâchez-le.

   Si l'eau est très sale, vous pouvez également choisir le mode de fonctionnement «EGOUT» (voir le chapitre Modes de fonctionnement).

L'aspirateur est raccordé au système de filtration.

Première mise en service

Contrôle avant mise en service

1. Assurez-vous que le câble d'alimentation de la pompe n'est pas branché au réseau électrique.
2. Assurez-vous que l'appareil se trouve à l'extérieur de la piscine et en dessous du niveau de l'eau.
3. Assurez-vous que tous les tuyaux d'alimentation et d'évacuation sont raccordés et fixés correctement.
4. Veillez à ce que le niveau d'eau de la piscine se trouve au moins de 2,5 à 5 cm au-dessus de l'orifice du tuyau d'aspiration. Si ce n'est pas le cas, rajoutez de l'eau dans la piscine.
5. Le cas échéant, retirez le bouchon du tuyau d'aspiration.
6. Ouvrez la vanne d'arrêt du tuyau d'aspiration.

   Le système de filtration se trouvant en dessous du niveau de l'eau, il se remplit automatiquement d'eau.

Préparer la cuve de filtration

1. Remplissez environ 1/3 de la cuve de filtration 32 d'eau.
2. Remplissez la chambre de filtration 31 avec du produit filtrant.

   Les quantités à utiliser sont indiquées dans le chapitre Caractéristiques techniques.

   Veillez à ce qu'aucun produit filtrant ne parvienne dans le réservoir d'eau pure 32.

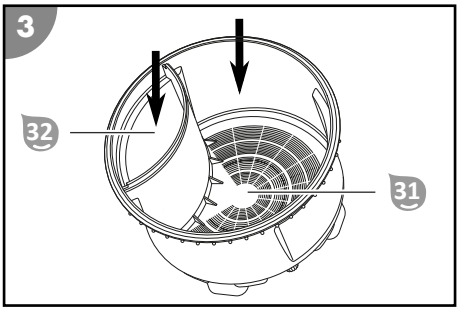

3. Installez le joint de cuve 3. Vérifiez l'absence d'éventuels corps étrangers dans la rainure et la bonne position du joint.

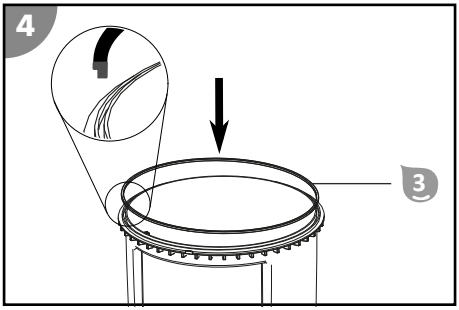

4. Placez bien la tête de vanne 1 en alignant son encoche sur le bord extérieur avec la patte d'ajustement de la cuve de filtration.
5. Placez la tête de vanne sur la cuve de filtration.
6. Placez la bague de serrage 2 autour de la zone de raccordement de la tête de vanne et de la cuve de filtration.

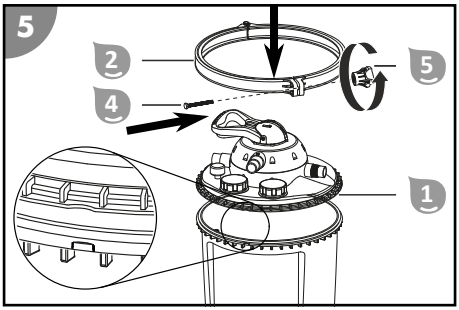

7. Placez le boulon de la bague de serrage 4 dans le support hexagonal de la bague de serrage.
8. Avancez le boulon de la bague de serrage pour qu'il traverse le trou du côté opposé de la bague de serrage.
9. Placez l'écrou de serrage 5 sur le filetage et serrez-le à la main dans le sens des aiguilles d'une montre.

La cuve de filtration est prête.

Première mise en service de la minuterie

Si les étapes ci-dessous ne sont pas effectuées, la minuterie fonctionne quand même correctement. Mais en cas de coupure de courant, les durées de filtration enregistrées seront supprimées.

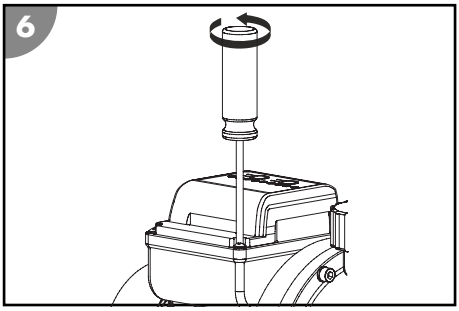

1. Assurez-vous que le câble d'alimentation de la pompe n'est pas branché sur le secteur.
2. Avec un tournevis cruciforme PH1 retirez les vis de couvercle de la minuterie en tournant dans le sens contraire des aiguilles d'une montre.
3. Retirez le couvercle.
4. Tirez sur les bandes en plastique visibles sous la batterie.
5. Replacez le couvercle.
6. Serrez les vis en tournant dans le sens des aiguilles d'une montre.

La fonction de sauvegarde de sécurité de la minuterie est activée.

Préparation de la pompe

À la livraison, la pompe n'est pas entièrement montée.

Serrez tous les raccords vissés à la main uniquement. Le fait de trop serrer les raccords vissés peut endommager les joints et les parties en plastique. N'utilisez aucun outil.
Les raccords vissés fuyant légèrement peuvent être rendus plus étanches avec de la bande téflon.

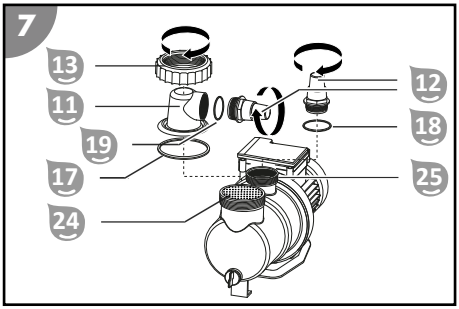

1. Desserrez l'anneau à visser 13 situé sur le couvercle du préfiltre 11 en le tournant dans le sens contraire des aiguilles d'une montre.
2. Retirez le couvercle du préfiltre 11 avec l'anneau à visser du coffret de la pompe.
3. Installez le grand joint torique 17 dans la rainure sur le coffret de la pompe.
4. Placez le préfiltre 24 dans la pompe.

   Le préfiltre est déjà installé dans la pompe à la livraison.
5. Vérifiez que le joint torique est bien propre et qu'il ne présente aucun dommage. Si nécessaire, remplacez le joint.

6. Replacez le couvercle du préfiltre 11 sur le coffret de la pompe.
7. Placez l'anneau à visser sur le couvercle du préfiltre.
8. Tournez l'anneau à visser à la main dans le sens des aiguilles d'une montre jusqu'à ce que celui-ci soit serré.
9. Installez le petit joint torique 19 dans le couvercle du préfiltre.
10. Serrez à la main le raccord du flexible dans le sens des aiguilles d'une montre dans le couvercle du préfiltre
11. Installez le joint torique moyen 18 dans l'encoche de l'écoulement de la pompe 25.
12. Serrez à la main l'adaptateur pour flexible 12 dans l'écoulement de la pompe, dans le sens des aiguilles d'une montre.

    Sur le système de filtration Comfort 50, l'adaptateur pour flexible est monté sur le tuyau de refoulement.

La pompe est prête à fonctionner et peut être raccordée aux tuyaux.

Installer la pompe sur la plaque de support

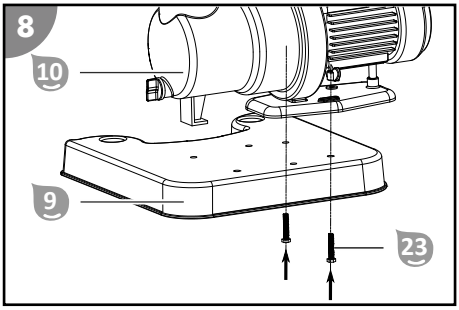

1. Insérez les vis filetées du jeu de vis utilisé pour la fixation de la pompe 23 par le bas dans les deux trous avec encoche à six pans de la plaque de support 9.
2. Placez la pompe 10 sur la plaque de support 9 de telle façon que les filetages dépassent par les ouvertures de fixation situées dans le socle de la pompe.
3. Placez chaque fois la rondelle plate puis la rondelle à éventail sur le filetage.
4. Installez chaque fois une vis à oreilles et vissez-la.

   La pompe est installée sur la plaque de support.

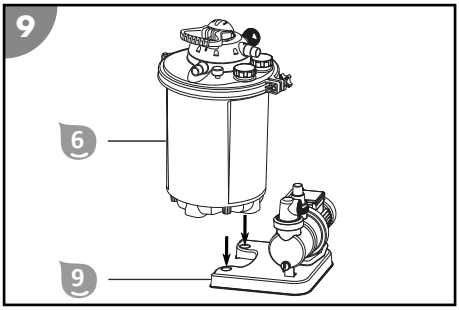

5. Raccordez la plaque de support 9 à la cuve de filtration 6.

La plaque de support est raccordée à la cuve de filtration.

Raccords de tuyau

- Fixez tous les raccordements enfichés à l'aide de colliers de serrage afin de garantir l'étanchéité du système.

  Nous recommandons d'étanchéifier également les raccords à l'aide de bande téflon.
- Utilisez des tuyaux de piscine adaptés aux raccords décrits.

Certains tuyaux, comme le tuyau de refoulement par exemple, sont très rigides. Avant leur installation, mettez-les au soleil afin que la chaleur les assouplisse.

Raccorder le tuyau de refoulement

1. Raccordez le tuyau de refoulement 14 en insérant une extrémité sur l'écoulement de la pompe 25.
2. Placez un collier de serrage 16 sur le tuyau de refoulement et vissez celui-ci au raccord à l'aide d'un tournevis cruciforme PH1 40 en tournant dans le sens des aiguilles d'une montre.
3. Placez le deuxième collier de serrage sur le tuyau de refoulement.

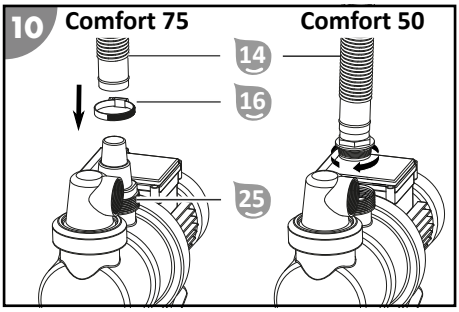

4. Raccordez l'extrémité du tuyau de refoulement situé sur le raccord du tuyau de refoulement 30 sur la tête de vanne 1.
5. Positionnez le collier de serrage au niveau du raccord et serrez également celui-ci à l'aide du tournevis cruciforme.

Le tuyau de refoulement 30 est raccordé.

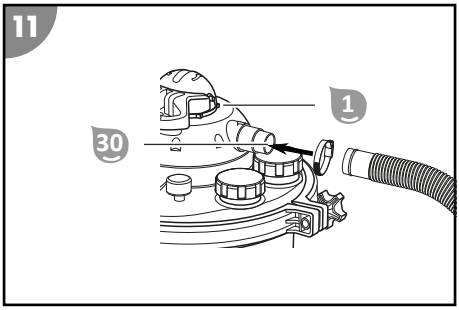

Raccorder le tuyau d'aspiration

Raccorder le tuyau d'aspiration avec le flexible enfiché

- En cas d'utilisation de tuyaux flexibles enfichés de Ø 32/38 mm.

1. Vissez un adaptateur pour flexible 12 sur le couvercle du préfiltre 11 en tournant dans le sens des aiguilles d'une montre.
2. Assurez-vous que de l'eau ne sort pas de la conduite d'alimentation ou d'évacuation vers la piscine.
3. Enfichez l'extrémité du tuyau sur l'adaptateur pour flexible et fixez le tuyau à l'aide de colliers de serrage.

Le tuyau d'aspiration est raccordé.

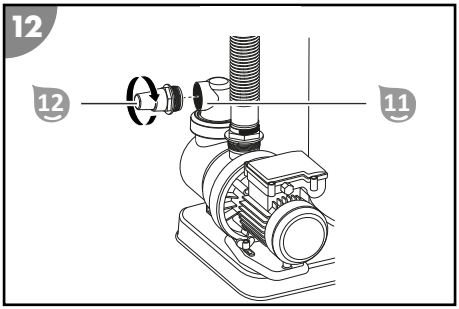

Raccorder le tuyau d'aspiration

- En cas d'utilisation de flexibles INTEX vissés.

1. Dévissez l'adaptateur pour piscines INTEX 21 situé sur le couvercle du préfiltre 11 en le tournant dans le sens des aiguilles d'une montre.

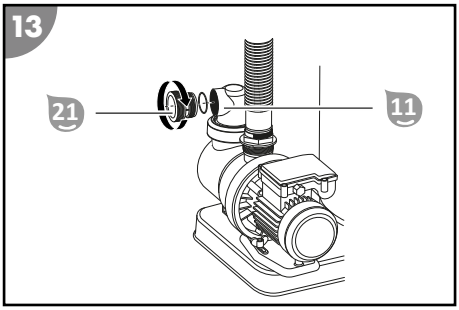

2. Vissez une extrémité du tuyau d'aspiration sur l'adaptateur pour piscines INTEX, en le tournant dans le sens des aiguilles d'une montre.

Le tuyau d'aspiration est raccordé.

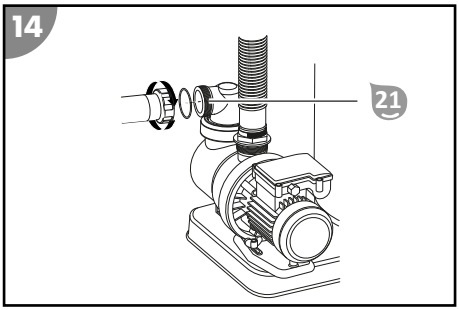

Raccorder le tuyau de retour

Raccorder le tuyau de retour

En cas d'utilisation de tuyaux flexibles enfichés.

1. Raccordez une extrémité du tuyau située sur le raccord pour le tuyau de retour 33 sur la tête de vanne 1.
2. Raccordez la deuxième extrémité au raccord situé au niveau de la buse d'entrée de la piscine.

Le tuyau de retour 33 est raccordé.

Raccorder le tuyau de retour

En cas d'utilisation de flexibles INTEX vissés.

1. Vissez l'adaptateur pour tuyau de retour pour piscines INTEX 22 en le tournant dans le sens des aiguilles d'une montre sur le tuyau de retour 33 situé au niveau de la tête de vanne 1.

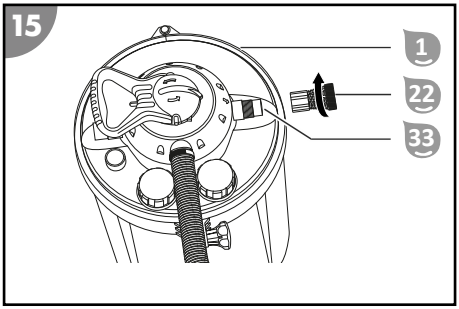

2. Vissez une extrémité du tuyau d'aspiration sur l'adaptateur du tuyau de retour en le tournant dans le sens des aiguilles d'une montre.
3. Raccordez la deuxième extrémité au raccord situé au niveau de la buse d'entrée de la piscine.

Le tuyau de retour 33 est raccordé.

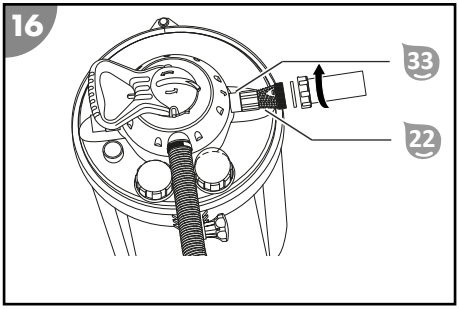

Raccorder le tuyau de lavage à contre-courant

Un bouchon en caoutchouc est enfiché par défaut dans le raccord du tuyau de lavage à contre-courant 34. Si le lavage à contre-courant n'est pas utilisé (par ex. en cas d'utilisation de balles filtrantes comme produit filtrant), ce bouchon peut être laissé afin d'empêcher la saleté et les insectes de pénétrer dans l'appareil.

1. Retirez le bouchon en caoutchouc du raccord du tuyau de lavage à contre-courant 34 situé sur la tête de vanne 1.
2. Raccordez une extrémité du tuyau au raccord du tuyau de lavage à contre-courant 34.
3. Acheminez la deuxième extrémité du tuyau jusqu'au raccord d'égout.

Le tuyau de lavage à contre-courant 34 est raccordé.

Purger et vérifier le système de filtration

1. Appuyez sur le levier de vanne 35 situé sur la tête de vanne 1 et maintenez-le vers le bas.
2. Tournez le levier de vanne sur la position «RÜCKSPÜLEN» (LAVAGE À CONTRE-COURANT) puis relâchez-le.
3. Laissez la cuve de filtration 6 se remplir complètement d'eau jusqu'à ce que de l'eau s'écoule du tuyau de lavage à contre-courant «WASTE» (eaux usées) 34.
4. Vérifiez l'absence de fuites au niveau du système de filtration et des raccords.

   En cas de fuite, enroulez de la bande téflon autour des raccords concernés.
5. Exécutez le processus de lavage à contre-courant (voir le chapitre Processus de lavage à contre-courant).

Utilisation

⚠ ATTENTION!

Risque de blessure!

Un appareil ou des accessoires endommagés peuvent provoquer des blessures.

- Contrôlez l'appareil et ses accessoires (voir le chapitre «Contrôle»).

Sélectionner le mode de fonctionnement

1. Éteignez la pompe 10 en appuyant sur la touche ON/OFF 38.
2. Appuyez sur le levier de vanne 35 situé sur la tête de vanne 1 et maintenez-le vers le bas.
3. Tournez le levier de vanne sur la position souhaitée et relâchez-le.

   Le levier s'encliquette dans la position.

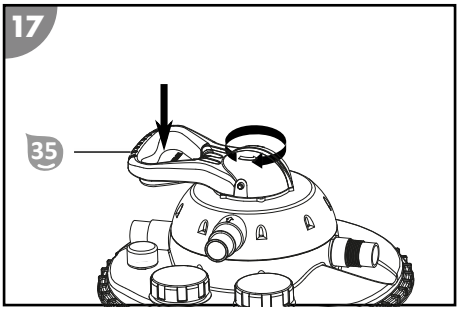

Le mode de fonctionnement souhaité est réglé.

Fonctionnement de la pompe

Vous trouverez des informations sur le fonctionnement de la minuterie dans le chapitre «Fonctionnement de la minuterie»

Démarrer le fonctionnement de la pompe

Vérifiez la commande de vanne de votre système de filtration avant d'activer la pompe.

1. Branchez la fiche secteur de la pompe à l'alimentation électrique.

   Le témoin de durée de fonctionnement s'allume. Si une batterie est installée, c'est la dernière durée de fonctionnement choisie qui s'affiche.

2. Appuyez plusieurs fois sur la touche Timer 37 jusqu'à ce que la LED de la durée de fonctionnement souhaitée s'allume.
3. Allumez la pompe 10 en appuyant sur la touche ON/OFF 38.

   À partir de ce moment, la pompe tourne pendant la durée définie non-stop. La fonction minuterie active la pompe le lendemain à la même heure.

La pompe tourne. Vérifiez l'absence de bruits inhabituels pendant que la pompe fonctionne et, si de l'air est présent dans le système, purgez de nouveau l'installation.

Arrêter le fonctionnement de la pompe

Appuyer sur la touche ON/OFF 38 pour que la pompe s'arrête de fonctionner. La fonction minuterie ne peut être désactivée qu'en débranchant l'alimentation électrique.

Conseils d'entretien

Les algues, les bactéries ainsi que les autres microorganismes ne peuvent pas être filtrés par le système de filtration.

- Pour prévenir leur apparition et les éliminer, utilisez des produits de traitement de l'eau spéciaux qui garantiront une eau parfaitement hygiénique.
- Demandez conseil à un expert et respectez les doses prescrites.

Entretien

Processus de lavage à contre-courant

Le processus de lavage à contre-courant régénère le filtre ou le sable de filtration. Avant la première mise en service, puis à intervalles réguliers pendant l'utilisation, le sable de filtration doit être nettoyé en réalisant un lavage à contre-courant.

N'exécutez pas de lavage à contre-courant lors de l'utilisation de balles filtrantes Steinbach. Si la performance de filtration diminue, nous vous recommandons de laver les balles filtrantes à la main. Si nécessaire, procédez au remplacement des balles filtrantes.

1. Éteignez la pompe 10 en appuyant sur la touche ON/OFF 38.
2. Raccordez le tuyau de lavage à contre-courant (voir le chapitre Raccorder le tuyau de lavage à contre-courant).
3. Appuyez sur le levier de vanne 35 situé sur la tête de vanne 1 et maintenez-le vers le bas.
4. Tournez le levier de vanne sur la position «RÜCKSPÜLEN» (LAVAGE À CONTRE-COURANT) puis relâchez-le.

   Le levier s'encliquette dans la position «Rückspülen» (Lavage à contre-courant).

5. Allumez la pompe 10 en appuyant sur la touche ON/OFF 38.
6. Exécutez le processus de lavage à contre-courant jusqu'à ce que de l'eau propre sorte du tuyau de lavage à contre-courant (2 minutes maximum).
7. Éteignez la pompe 10 en appuyant sur la touche ON/OFF 38.
8. Appuyez sur le levier de vanne 35 situé sur la tête de vanne 1 et maintenez-le vers le bas.
9. Tournez le levier de vanne sur la position «NACHSPÜLEN» (RINÇAGE) et relâchez-le.

   Le levier s'encliquette dans la position «Nachspülen» (Rinçage).

10. Allumez la pompe 10 en appuyant sur la touche ON/OFF 38.
11. Faites fonctionner la pompe pendant 20 à 30 secondes afin d'éliminer les résidus restant dans la tête de vanne.
12. Éteignez la pompe 10 en appuyant sur la touche ON/OFF 38.

    La tête de vanne est encore en position «Nachspülen» (Rinçage), veillez à ce que la tête de vanne soit réglée sur la bonne position avant de réactiver la pompe, par ex. «Filtern» (Filtration).

Le processus de lavage à contre-courant est terminé.

Remplacer le produit filtrant

Le produit filtrant utilisé (sable de quartz de filtration ou balles filtrantes Steinbach) doit être remplacé tous les 2 à 3 ans en fonction de la durée de fonctionnement et du degré de salissure de l'appareil.

1. Éteignez la pompe 10 en appuyant sur la touche ON/OFF 38.
2. Débranchez la fiche secteur de la pompe 10.
3. Fermez les vannes d'arrêt ou bloquez la circulation de l'eau vers les tuyaux de raccordement de la piscine.
4. Ouvrez le bouchon à vis situé au niveau de la sortie de vidange 27 en le faisant tourner dans le sens inverse des aiguilles d'une montre.
5. Laissez s'écouler toute l'eau de la cuve de filtration 6 à travers la sortie de vidange.

6. Placez le bouchon à vis sur la sortie de vidange et vissez-le en le faisant tourner dans le sens des aiguilles d'une montre.
7. Démontez la bague de serrage 2, en dévissant l'écrou de serrage 5 dans le sens contraire des aiguilles d'une montre.
8. Mettez de côté la bague de serrage et ses vis.
9. Tournez lentement la cuve de filtration par la tête et videz le sable de quartz de filtration ou les balles filtrantes.
10. Retirez la paroi de séparation 7.
11. Retirez le tamis filtrant 8.
12. Rincez rapidement l'élément de filtration et le tamis filtrant à l'eau courante.
13. Rincez la cuve de filtration à l'eau claire.
14. Installez le tamis filtrant.
15. Installez la paroi de séparation.
16. Exécutez les étapes du chapitre Préparer la cuve de filtration.

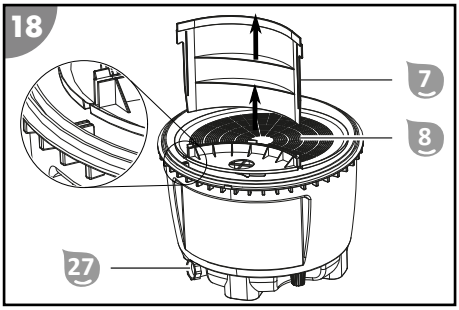

Le produit filtrant est remplacé.

Remplacer la batterie de la minuterie

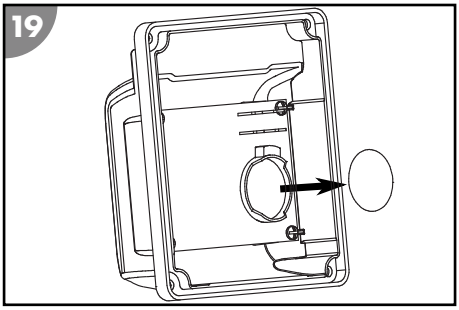

1. Assurez-vous que le câble d'alimentation de la pompe n'est pas branché sur le secteur.
2. Avec un tournevis cruciforme PH1 retirez les vis de couvercle de la minuterie en tournant dans le sens contraire des aiguilles d'une montre.
3. Retirez le couvercle.
4. Appuyez légèrement sur l'un des bords de la batterie pour qu'elle sorte.
5. Retirez la batterie.
6. Remplacez la batterie.

   Vous trouverez le type de batterie requise dans le chapitre Caractéristiques techniques.
7. Replacez le couvercle.
8. Serrez les vis en tournant dans le sens des aiguilles d'une montre.

La batterie du minuteur est remplacée.

Hivernage

Rangez le produit filtrant sec toujours séparément de la cuve de filtration pendant l'hiver.

1. Éteignez la pompe 10 en appuyant sur la touche ON/OFF 38.
2. Débranchez la fiche secteur de la pompe 10.
3. Fermez les vannes d'arrêt ou bloquez la circulation de l'eau vers les tuyaux de raccordement de la piscine.
4. Démontez les tuyaux de raccordement à la piscine et vidangez-les.
5. Desserrez les vis de purge 28 situées sur le coffret de la pompe et videz entièrement la pompe.
6. Purgez le produit filtrant, voir le chapitre Remplacer le produit filtrant.

   Si vous utilisez des balles filtrantes, lavez-les à la main et laissez-les sécher complètement.
7. Rincez le système de filtration à l'eau du robinet.
8. Laissez le système de filtration sécher complètement.
9. Appuyez sur le levier de vanne 35 situé sur la tête de vanne 1 et maintenez-le vers le bas.
10. Tournez le levier de vanne sur la position «WINTER» (HIVERNAGE) et relâchez-le.

L'appareil peut être mis en hivernage.

Nettoyage

AVIS!

Un nettoyage effectué de manière incorrecte peut endommager l'appareil.

- Nettoyez la surface de l'appareil à l'eau claire après chaque utilisation.
- N'utilisez pas de produit nettoyant agressif.
- N'utilisez pas d'objets tranchants ou métalliques comme des couteaux, des spatules rigides ou autres objets similaires.
- N'utilisez pas de brosses de nettoyage.
- N'utilisez pas de nettoyeur haute pression.

Contrôle

Avant chaque utilisation, contrôlez les points suivants:

- Des dommages sont-ils visibles sur l'appareil?
- Des dommages sont-ils visibles sur les éléments de commande?
- Les accessoires sont-ils en parfait état?
- Tous les tuyaux sont-ils en parfait état?
- Les fentes de ventilation sont-elles dégagées et propres?

Ne mettez pas en service un appareil ou un accessoire endommagé. Faites-le contrôler et réparer par le fabricant ou son service client ou par un technicien qualifié.

Rangement

1. Nettoyez l'appareil correctement (voir chapitre «Nettoyage»).
2. Après l'avoir nettoyé, laissez sécher complètement l'appareil.
3. Rangez l'appareil dans un endroit sec, à l'abri du gel (>= +5 °C) et des rayons directs du soleil.

Dépannage

Problème	Cause possible	Solution
La pression indiquée par le manomètre dépasse 1 bar.	Le sable de quartz de filtration est sale.	Exécutez un lavage à contre-courant (voir le chapitre Processus de lavage à contre-courant).
	Les balles filtrantes sont sales.	Retirez les balles filtrantes et lavez-les à la main. Si nécessaire, remplacez les balles filtrantes.
Des bulles d'air sortent de la buse d'entrée.	La pompe aspire de l'air.	Vérifiez l'étanchéité de tous les tuyaux et joints. Resserrez les colliers de serrage.
La pompe reçoit une quantité d'eau trop faible ou la pression du système est trop faible.	Le niveau d'eau de la piscine est trop bas.	Augmentez le niveau d'eau de la piscine.
	Le panier du préfiltre (si installé) est obstrué.	Videz le panier du préfiltre.
	Le tuyau d'aspiration est obstrué.	Nettoyez le tuyau de refoulement.

Problème	Cause possible	Solution
La pompe ne tourne pas.	La pompe n'est pas alimentée en courant.	Branchez la fiche secteur de la pompe à l'alimentation électrique. Vérifiez si le disjoncteur différentiel ne s'est pas déclenché.
	La pompe est défectueuse.	Contactez le service client.
Du produit filtrant se trouve dans la piscine	Du sable de quartz de filtration a été rajouté.	Exécutez un processus de lavage à contre-courant jusqu'à ce que l'eau redevienne claire. Voir le chapitre Processus de lavage à contre-courant.
	Tamis filtrant défectueux dans la cuve de filtration.	Vérifiez l'absence de dommages sur le tamis filtrant et remplacez-le si nécessaire.

Au cas où il ne serait pas possible de réparer le défaut, contactez le service après-vente figurant en dernière page.

Caractéristiques techniques

Comfort 50

Modèle	Comfort 50
Référence	040200
Modèle de pompe	SPS 75-1 T ; réf. 040916
Batterie pour minuterie	Pile bouton au lithium 3V CR 2032
Débit de relance	6 600 l/h
Hauteur de refoulement max.	9,0 m
Type de pompe	Auto-amorçante avec préfiltre et minuterie intégrée
Température d'eau max.	35 °C
Alimentation électrique	230 V~ 50/60 Hz
Puissance	450 W
Version	Vanne 7 voies avec manomètre
Ø de la cuve	400 mm
Raccordement	Ø 32/38 mm
Installation de la pompe	Sur plaque de support

Quantité de balles filtrantes requise	0,4 kg
Quantité de sable de quartz de filtration requise	Env. 15 kg, EN 12904
Taille de grain recommandée	0.7 - 1.2 mm
Taille de piscine max. compatible	Volume d'eau de 33 000 l

Comfort 75

Modèle	Comfort 75
Référence	040100
Modèle de pompe	SPS 100-1 T ; réf. 040917
Batterie pour minuterie	Pile bouton au lithium 3V CR 2032
Débit de relance	8 000 l/h
Hauteur de refoulement max.	10,0 m
Type de pompe	Auto-amorçante avec préfiltre et minuterie intégrée
Température d'eau max.	35 °C
Alimentation électrique	230 V~ 50/60 Hz
Puissance	550 W
Version	Vanne 7 voies avec manomètre
Ø de la cuve	400 mm
Raccordement	Ø 32/38 mm
Installation de la pompe	Sur plaque de support
Quantité de balles filtrantes requise	0,7 kg
Quantité de sable de quartz de filtration requise	Env. 25 kg, EN 12904
Taille de grain recommandée	0.7 - 1.2 mm
Taille de piscine max. compatible	Volume d'eau de 40 000 l

Pièces de rechange

Comfort 50

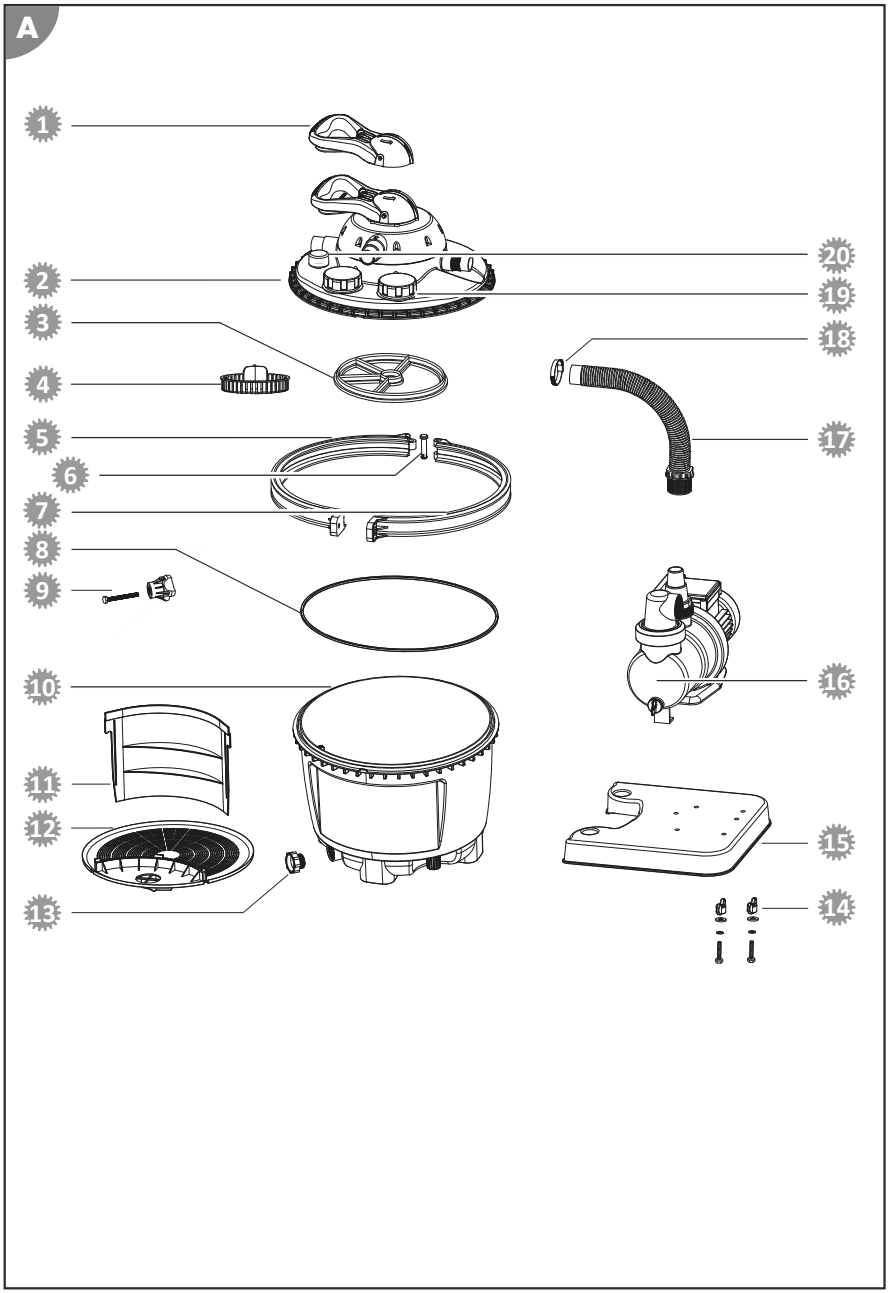

1. 040818 - Levier de vanne
2. 040820 - Vanne 7 voies, bleue
3. 040828 - Joint en étoile pour vanne 7 voies
4. 040816 - Plateau (éliminateur)
5. 040813 - Bague de serrage droite
6. 040811 - Boulon
7. 040812 - Bague de serrage gauche
8. 040814 - Joint pour réservoir du filtre
9. 040810 - Écrou de serrage
10. 040804 - Cuve de filtration
11. 040806 - Paroi de séparation
12. 040801 - Tamis filtrant
13. 040802 - Vis de purge de la cuve de filtration, bleue
14. 040978 - Kit de fixation pour pompes de filtration
15. 040800 - Plaque de support
16. 040916 - Pompe de filtration SPS 75-1T
17. 040936 - Flexible de raccordement L=25 cm Ø38 mm
18. 040946 - Collier de flexible Ø 30 - 50 mm
19. 040906 - Bouchon à vis avec joint
20. 040909 - Manomètre 1/8" pour gamme Comfort

Comfort 75

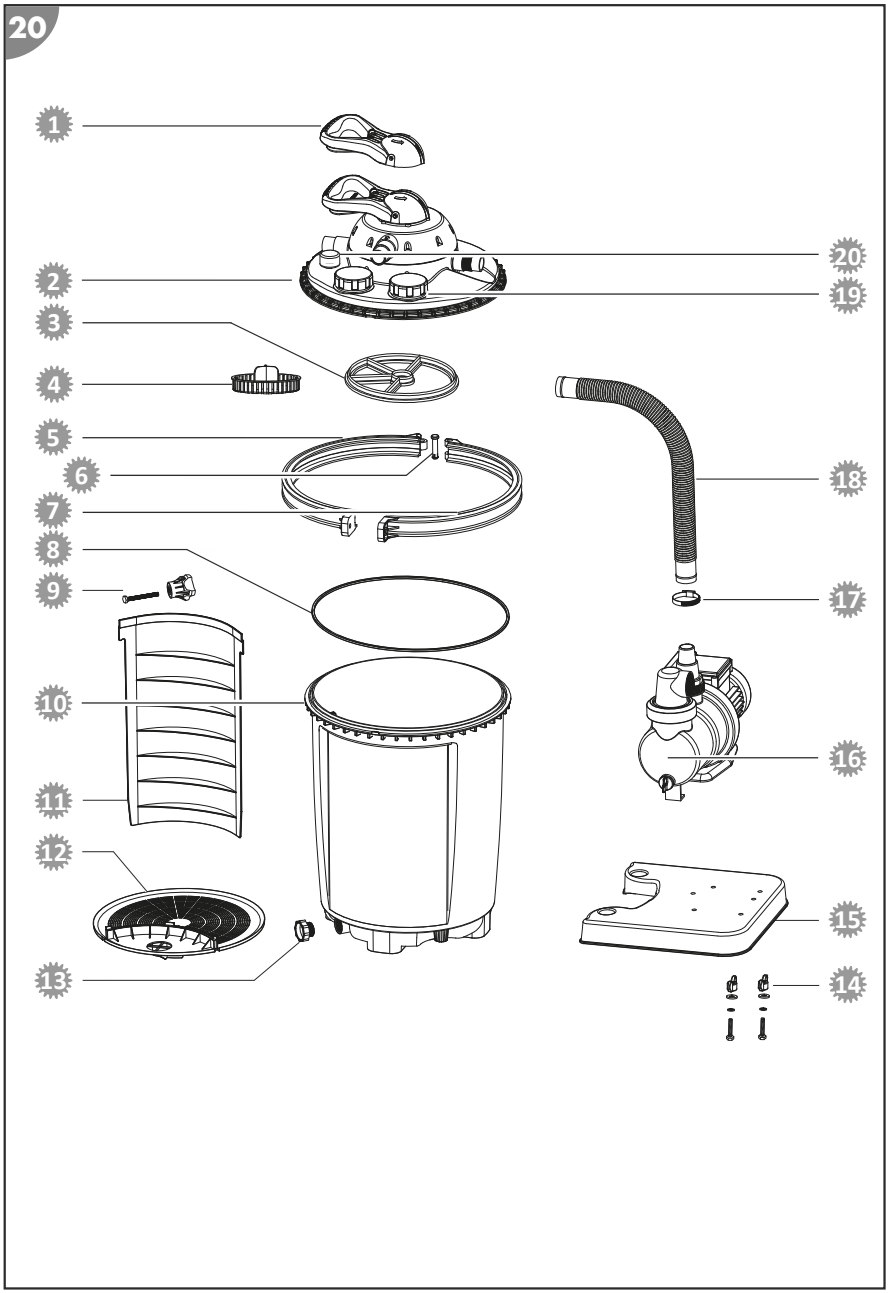

1 040818 - Levier de vanne
2 040820 - Vanne 7 voies, bleue
3 040828 - Joint en étoile pour vanne 7 voies
4 040816 - Plateau (éliminateur)
5 040813 - Bague de serrage droite
6 040811 - Boulon
7 040812 - Bague de serrage gauche
8 040814 - Joint pour réservoir du filtre
9 040810 - Écrou de serrage
10 040803 - Cuve de filtration
11 040805 - Paroi de séparation
12 040801 - Tamis filtrant
13 040802 - Vis de purge de la cuve de filtration, bleue
14 040978 - Kit de fixation pour pompes de filtration
15 040800 - Plaque de support
16 040917 - Pompe de filtration SPS 100-1T
17 040946 - Collier de flexible Ø 30 - 50 mm
18 040923 - Flexible de raccordement L=48 cm Ø38 mm
19 040906 - Bouchon à vis avec joint
20 040909 - Manomètre 1/8" pour gamme Comfort

Déclaration de conformité

CE

L'entreprise Steinbach International GmbH déclare par la présente que la pompe de filtration est conforme aux directives suivantes:

- Directive CEM (2014/30/UE)
- EN 55014-1:2017; EN 55014-2:2015; EN 61000-3-2:2014; EN 61000-3-3:2013
- AfPS GS 2019:01 PAK
- EN 60335-2-41:2003 / A2:2010; EN 60335-1:2012 / A2:2019; EN 62233:2008
- Directive CE (2014/35/UE)

Le texte complet de la déclaration de conformité CE peut être demandé à l'adresse indiquée à la fin de cette notice.

Élimination

Élimination de l’emballage

Éliminez l’emballage selon les sortes. Mettez le carton dans la collecte de vieux papier, les films dans la collecte de recyclage.

Mise au rebut de l’appareil usagé

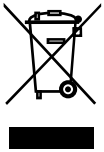

Ne pas jeter les appareils usagés avec les déchets ménagers!
Si un appareil ne peut plus être utilisé, le consommateur **est dans l’obligation légale de mettre au rebut l'appareil usagé séparément des déchets ménagers**, par ex. dans un point de collecte de sa commune/son quartier. Cela permet de recycler les appareils usagés de manière conforme et d’éviter les effets néfastes sur l’environnement. C’est pourquoi les appareils électriques portent le symbole ci-dessus.