BENUTZERHANDBUCH

WICHTIGE SICHERHEITSHINWEISE

Lesen Sie zuerst die Anleitung bevor Sie mit der Installation des Produktes beginnen, und befolgen Sie die Anweisungen genau.

Wichtige Sicherheitshinweise

Bedienungsanleitung für:

Leiter 48'' (122 cm) Modelle

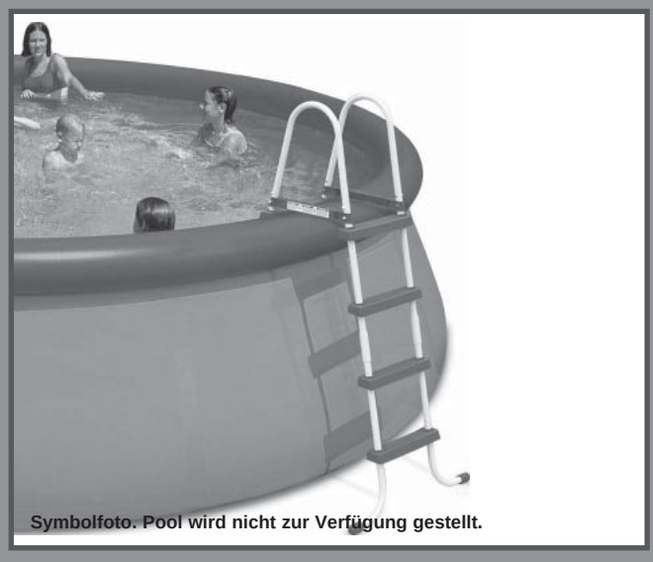

Symbolfoto. Pool wird nicht zur Verfügung gestellt.

Ist das Pool nicht herrlich? Wenn Sie Lust verspüren noch andere Intex Produkte auszuprobieren, wie unser Pool-Zubehör oder die Luftbetten, sowie die Spielwaren oder die Boote .... , dann besuchen Sie uns doch einfach auf unserer Homepage unter www.steinbach.at, unsere Produkte sind auch im Fachhandel erhältlich. Durch die Politik, der kontinuierlichen Produktverbesserung, behält sich INTEX das Recht vor, Daten, Erscheinungsbilder oder Updates (Produktspezifikationen) jederzeit ohne Vorankündigung zu ändern!

INTEX®

©2014 Intex Marketing Ltd. - Intex Development Co. Ltd. - Intex Trading Ltd. - Intex Recreation Corp.
All rights reserved/Tous droits réservés/Todos los derechos reservados/Alle Rechte vorbehalten. Printed in China/Imprimé en Chine/Impreso en China/Gedruckt in China.
®™ Trademarks used in some countries of the world under license from/®™ Marques utilisées dans certains pays sous licence de/ Marcas registradas utilizadas en algunos países del mundo bajo licencia de/Warenzeichen verwendet in einigen Ländern der Welt in Lizenz von/**Intex Marketing Ltd. to/à/a/an Intex Trading Ltd., Intex Development Co. Ltd., G.P.O Box 28829, Hong Kong & Intex Recreation Corp., P.O. Box 1440, Long Beach, CA 90801** • Distributed in the European Union by/Distribué dans l'Union Européenne par/Distribuido en la unión Europea por/Vertrieb in der Europäischen Union durch/**Intex Trading B.V., Venneveld 9, 4705 RR Roosendaal – The Netherlands**
www.intexcorp.com

INHALTSVERZEICHNIS

Wichtige Sicherheitsvorschriften..... **3**

Teilereferenz..... **4**

Aufbauanleitung..... **5-7**

Generelle Sicherheitshinweise..... **8**

WICHTIGE SICHERHEITSVORSCHRIFTEN

Lesen und befolgen Sie alle Anweisungen bevor Sie das Produkt in Betrieb nehmen!

⚠ WARNUNG

- Lassen Sie Kinder und Menschen mit Behinderung nie unbeaufsichtigt.
- Bitte unterstützen und beaufsichtigen Sie Kinder bei der Benützung der Leiter, um Stürze bzw. ernsthafte Verletzungen zu vermeiden!
- Springen oder tauchen Sie nicht von dieser Leiter.
- Stellen Sie die Leiter auf eine ebene, solide Standfläche.
- Die Leiter kann immer nur von einer Person benutzt werden.
- Maximale Tragkraft: 136 kg. Entspricht den Belastungsanforderungen der Norm NF P90-317.
- Halten Sie die Leiter für den Ein- und Ausstieg stets griffbereit.
- Entfernen und verstauen Sie die Leiter, wenn der Pool nicht benützt wird.
- Nicht unter die Sprossen der Leiter tauchen und nicht hinter die Leiter und nicht in den Pool springen. Es besteht bei seichtem Wasser große Gefahr.
- Überprüfen Sie alle Schrauben und Bolzen um sicher zu stellen, dass die Leiter stabil ist und sicher steht.
- Wenn Sie das Pool in der Nacht benutzen, sollten Sie Leitern, Stufen und Wege beleuchten.
- Darf nur von Erwachsenen zusammen- und auseinander gebaut werden.
- Diese Leiter wurde für eine bestimmte Poolwandhöhe gefertigt. Nicht mit anderen Pools verwenden.
- Ein Nichteinhaltung der Wartunsempfehlungen kann ein große Gefahr für die Gesundheit darstellen, besonders für Kinder.
- Die Leiter darf nur für die Zwecke verwendet werden, die in dieser Anleitung angeführt werden.

WENN SIE DIESE WARNHINWEISE NICHT BEACHTEN, KANN DIES ZU KNOCHENBRÜCHEN, ERTRINKEN ODER ANDEREN VERLETZUNGEN FÜHREN.

Diese Produktwarnungen können nicht alle Sicherheitsrichtlinien die mit dem Produkt zusammenhängen enthalten. Sie stellen nur allgemeine Risiken dar, und decken nicht alle Gefahren und möglichen Risiken ab. Also wenn sie sich im Pool befinden und entspannen, gilt grundsätzlich immer stets aufmerksam, vorsichtig und vernünftig sein.

TEILEREFERENZ (Fortsetzung)

Bevor Sie mit dem Aufstellen des Produkts beginnen, nehmen Sie sich bitte kurz Zeit um sich mit den Einzelteilen vertraut zu machen.

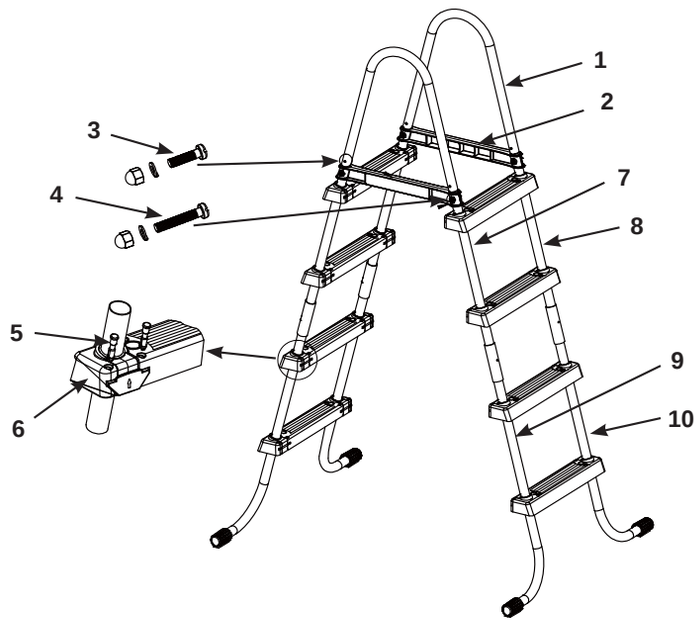

Leiter 48" (122 cm) Modell

HINWEIS: Abweichungen zum Produkt können vorhanden sein.

TEILENUMMER	BESCHREIBUNG	MENGE	ERSATZTEILNUMMER	
			#58974	#10903
1	U-FÖRMIGE HANDLÄUFE	2	11167	11171
2	STREBEN	2	11168	11172
3	KURZE SCHRAUBEN FÜR U-FÖRMIGE HANDLÄUFE (1ERSATZ-SCHRAUBE)	5	10810	10810
4	LANGE SCHRAUBEN FÜR STREBEN (1ERSATZ-SCHRAUBE)	5	10227	10227
5	FIXIERSTIFTE (2 ERSATZSTIFTE)	34	10349	10913
6	STUFEN	8	10348	10914
7	OBERE SEITENSTANGE (MARKIERT MIT “A”)	2	11553A	11555A
8	OBERE SEITENSTANGE (MARKIERT MIT “B”)	2	11553B	11555B
9	UNTERE J-FÖRMIGE SEITENSTANGE (MARKIERT MIT “A”)	2	11554A	11556A
10	UNTERE J-FÖRMIGE SEITENSTANGE (MARKIERT MIT "B")	2	11554B	11556B

Diese Leiter ist konstruiert und hergestellt für die Wandhöhe von Intex Pool:

Artikel Nr.	Höhe der Poolwand
58974 (weiß & blau)	48” (122 cm)
10903 (silber & weiß)	48" (122 cm)

AUFSTELLEN DER LEITER

FÜR DEN AUFBAU DER LEITER BENÖTIGEN SIE FOLGENDES WERKZEUG:

Einen Kreuzschlitzschraubendreher

Eine Zange oder einen kleinen verstellbaren Schraubenschlüssel

BEACHTEN SIE BITTE! Die Schrauben sollten Sie erst dann fest anziehen, wenn die Leiter komplett zusammengebaut ist.

⚠ WARNUNG

BEFESTIGEN SIE DIE BEINE DER LEITER, BEVOR SIE DIE TRITTFLÄCHEN ANBRINGEN. HÄLT MAN SICH NICHT AN DIESE REIHENFOLGE KANN ES PASSIEREN, DASS SICH DIE TRITTFLÄCHEN VON DEN BEINEN WÄHREN DER BENÜTZUNG DER LEITER LÖSEN, DARAUS KÖNNTEN STÜRZE BZW. SCHWERE VERLETZUNGEN RESULTIEREN!

1. ÜBERPRÜFUNG DER EINZELTEILE:

Es ist sehr wichtig, die Teile vor dem Zusammenbau mittels Anleitung zu prüfen. Aufgrund der Ähnlichkeit einiger Teile ist die korrekte Montage sehr wichtig.

⚠ WARNUNG

FALSCH VERBUNDENE TEILE KÖNNEN ZUR INSTABILITÄT DER LEITER FÜHREN. RESULTAT DER FALSCHEN MONTAGE KÖNNTEN STÜRZE BZW. SCHWERE VERLETZUNGEN SEIN.

2. ZUSAMMENBAU BEINE (Sehen Sie Abb. 1.1 bis 1.2):

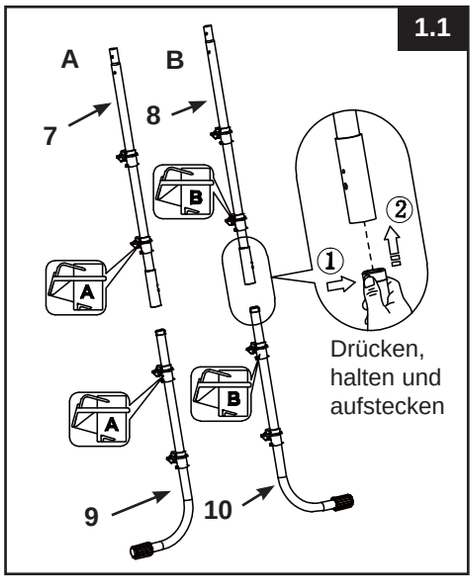

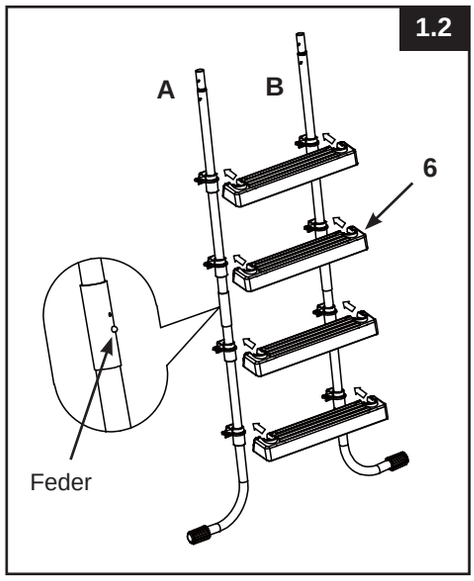

WICHTIG: Versichern Sie sich, dass alle Stangen sicher und fest zusammengebaut sind. Kontrollieren Sie ob die Splints eingerastet sind bevor Sie mit der Befestigung einer weiteren Stufe fortfahren. Versichern Sie sich, dass die J-förmigen Füße nach außen schauen bevor Sie die Stufen montieren.

AUFSTELLEN DER LEITER (Fortsetzung)

3. ANBRINGUNG DER STUFEN (Sehen Sie Abb. 2.1 bis 2.2):

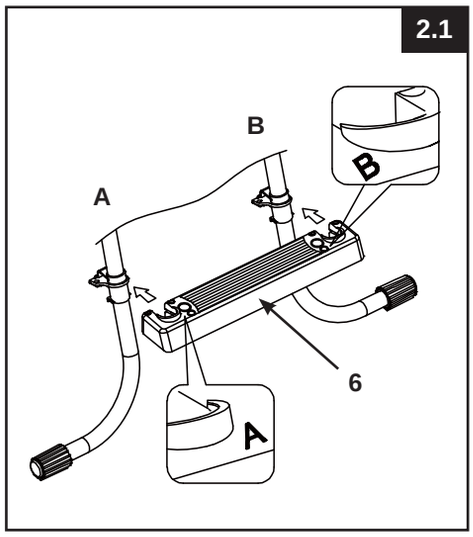

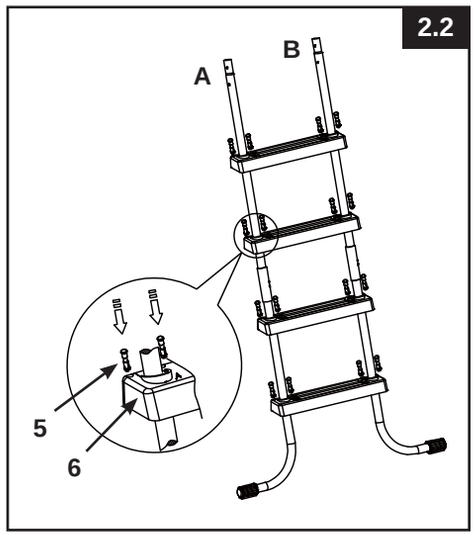

WICHTIG: Versichern Sie sich, dass alle Splints sicher und fest sitzen.

4. ANBRINGUNG DER STREBE, JEWEILS NUR EINE SEITE (Sehen Sie Abb. 3):
Finden Sie Loch “A” und Loch “B” an den oberen Streben **(2)**, diese sollten an jedem Ende der Strebe angeführt bzw. gekennzeichnet sein. Setzen Sie nun die Streben auf die Oberseite der Beine und beachten Sie dabei, dass wirklich Loch “A“ zu Bein “A“ und Loch “B“ zu Bein “B“ findet. Die kleinen Löcher seitlich an den Streben dienen zur Befestigung an den Beinen. Befestigen Sie nun jede Strebe mit dem Bein indem Sie die langen Schrauben **(4)** verwenden. Wichtig ist, dass Sie die Streben jetzt noch nicht mit beiden Seiten der Leiter befesti gen - dieser Schritt folgt später.

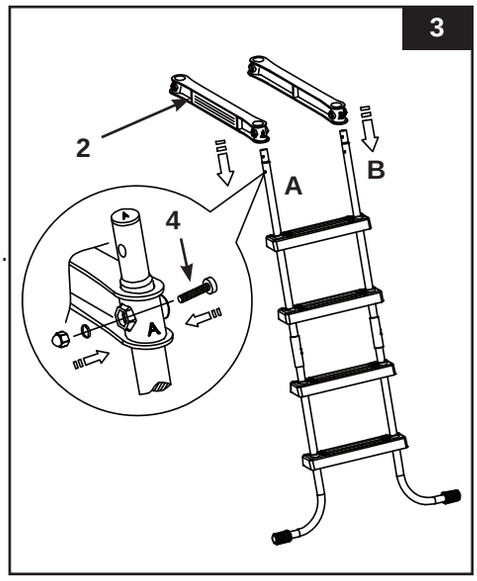

AUFSTELLEN DER LEITER (Fortsetzung)

5. NSTALLATION DER U-FÖRMIGEN HANDLÄUFE
(Sehen Sie Abb. 4):
Montieren Sie die U-förmigen Handläufe **(1)** auf die Beine oberhalb der Streben **(2)** und fixieren Sie diese mit den kurzen Schrauben **(3)**. – gemäß Abb.: 4.

6. BEFESTIGUNG DER VERBLEIBENDNE LEITERSEITE
(Sehen Sie Abb. 5):
Sobald die U-förmigen Handläufe mit den Streben zusam menpassen, kann man die Leiter von der Unterseite her in die richte Position bringen. Versichern Sie sich unbedingt, dass die „A-Beine“ mit den Öffnungen der „A-Streben“ verbunden sind und die „B-Beine“ mit der Öffnung der „B-Streben“. Nun mit den lagen Schrauben **(4)** die Streben und mit den kurzen Schrauben **(3)** die Handläufe befestigen. Ziehen Sie alle Schrauben fest, und drücken Sie die Stufen leicht nach unten, um sicherzustellen, dass die fest verankert sind.

7. VOR BENÜTZUNG DER LEITER:
Nun befinden sich alle Teile an der richtigen Stelle. Überprüfen Sie nun ob alle Schrauben vollständig angezogen sind. Des Weiteren prüfen Sie mittels Handdruck nach unten ob die einzelnen Treppen halten. Falls Ihre Leiter mit einer Sicherheitssperre geliefert wurde, fahren Sie nun mit der Anleitung zu dieser fort. Anderenfalls können Sie nun Ihre Leiter im Pool aufstellen. Eine Seite außerhalb, die andere im Pool – gemäß Abb.: 6

Die geschätzte Aufbauzeit beträgt 20-45 min. (Bitte berücksichtigen Sie, dass es sich hier um eine ungefähre Richtzeit handelt - die individuelle Aufbauzeit kann variieren.)

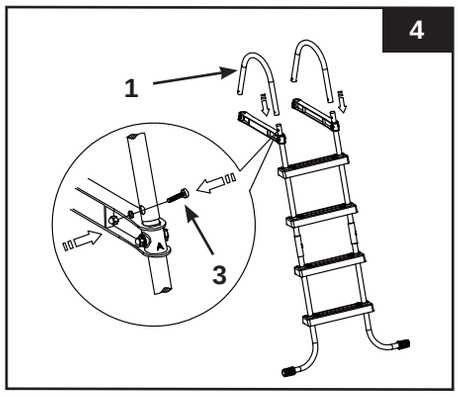

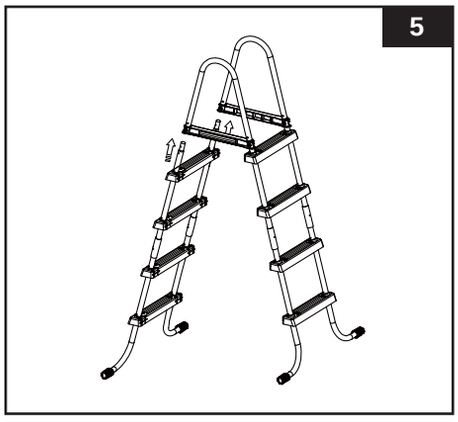

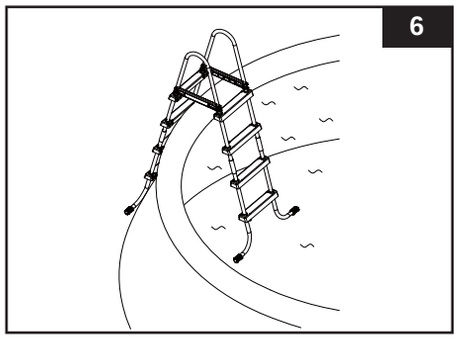

⚠ WARNUNG

- **Platzieren Sie die Leiter auf flachem, solidem Untergrund und stellen Sie sicher dass die Leiter gut steht um verwendet zu werden.**
- **Entfernen und verstauen Sie die Leiter, wenn der Pool nicht benützt wird, um zu verhindern, dass jemand unerlaubt und unbeaufsichtigt in den Pool steigt.**
- **Überprüfen Sie vor dem Gebrauch, dass die Leiter stabil ist und alle Schrauben oder Klemmen angezogen sind. Sehen Sie auch dazu die Wartungshinweise.**

8. WARTUNG:
Überprüfen Sie regelmäßig die Schrauben und Muttern. Achten Sie auch darauf, dass die Leiter stabil und sicher auf einen Platz steht. Lagern Sie die Leiter innen und an einem trockenen Platz. Wir empfehlen eine Lagerung bei ca. 0 – 40 ° C.

GENERELLE SICHERHEITSHINWEISE

Ihr Swimmingpool kann Ihnen viel Spaß und Freude bereiten, jedoch bringt das Wasser auch Risiken mit sich. Um eventuelle Verletzungsgefahren und lebensbedrohliche Situationen vermeiden zu können, lesen und halten Sie sich unbedingt an die Sicherheitshinweise, die dem Produkt beigelegt sind. Vergessen Sie nicht, dass die Warnhinweise auf den Packungen zwar viele aber natürlich nicht alle möglichen Risiken beinhalten.

Zur zusätzlichen Sicherheit machen Sie sich bitte mit folgenden Richtlinien bekannt sowie mit Warnungen, die von nationalen Sicherheitsorganisationen zur Verfügung gestellt werden.

- Fordern Sie ununterbrochene Aufsicht. Ein zuverlässiger und kompetenter Erwachsener sollte die Funktion des Badewärters übernehmen, insbesondere wenn sich Kinder im oder in der Nähe des Pools befinden.
- Lernen Sie schwimmen.
- Nehmen Sie sich Zeit und machen Sie sich mit Erster Hilfe vertraut.
- Informieren sie jeden der den Pool beaufsichtigt über die möglichen Gefahren sowie über die Benützung von Schutzvorrichtungen wie zum Beispiel verschlossene Türen, Absperrungen, usw.
- Informieren Sie alle Personen, inklusive Kinder, die den Pool benützen darüber was im Falle eines Unfalles zu tun ist.
- Vernunft und richtiges Einschätzungsvermögen während dem Baden ist wichtig.
- Vorsicht, Vorsicht, Vorsicht.

HEBEN SIE DEN KARTON FÜR DIE LAGERUNG UND DIE ANWEISUNGEN FÜR DIE ZERLEGUNG DER LEITER AUF