Steinbach

Originalbetriebsanleitung / Original owner's manual / Notice originale / Istruzioni originali / Manual original / Původní návod k používání / Eredeti használati utasítás / Izvirna navodila / Pôvodný návod na použitie / Instrukcja oryginalna / Instrucțiuni originale / Originalne upute / Оригинална инструкция / Orijinal kullanım talimatları

Schwimmbadreiniger

Poolrunner Battery Basic

de	Schwimmbadreiniger	4	en	Pool cleaner	18
fr	Nettoyeur de piscine	32	it	Pulitore per piscina	46
es	Limpiafondos de piscina	60	cs	Čistič bazénů	74
hu	Úszómedence tisztító	88	sl	Čistilnik bazena	102
sk	Čistič bazénu	116	pl	Odkurzacz basenowy	130
ro	Dispozitiv de curățare a piscinei	144	hr/bs	Čistač bazena	158
bg	Уред за почистване на басейни	172	tr	Yüzme havuzu temizleyicisi	186

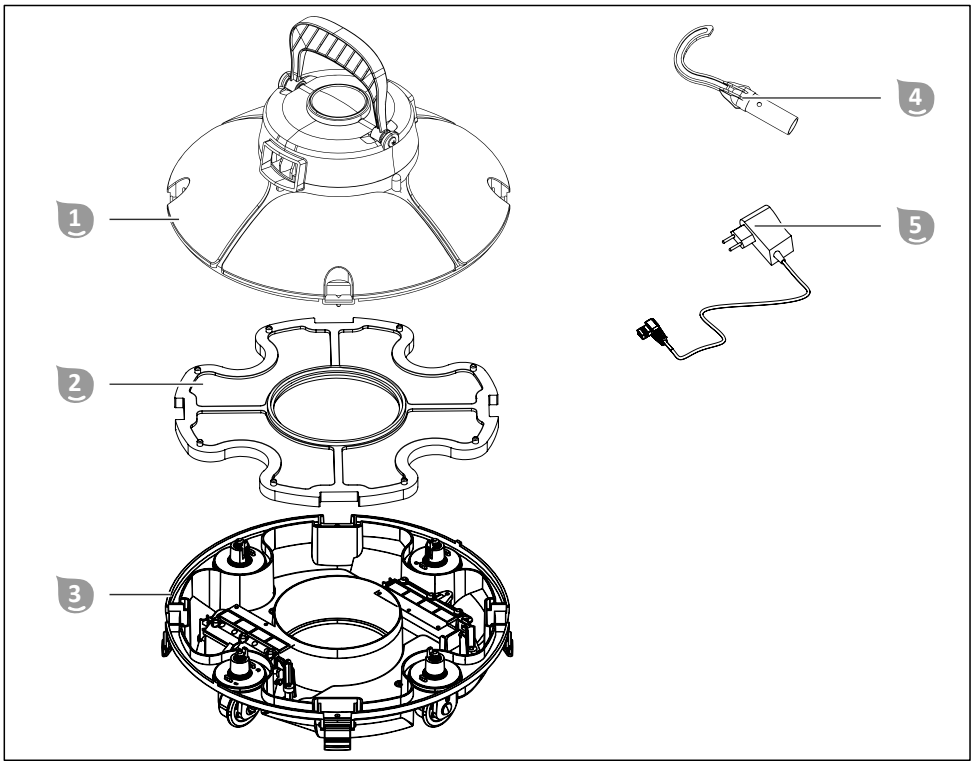
1
2
3
4
5

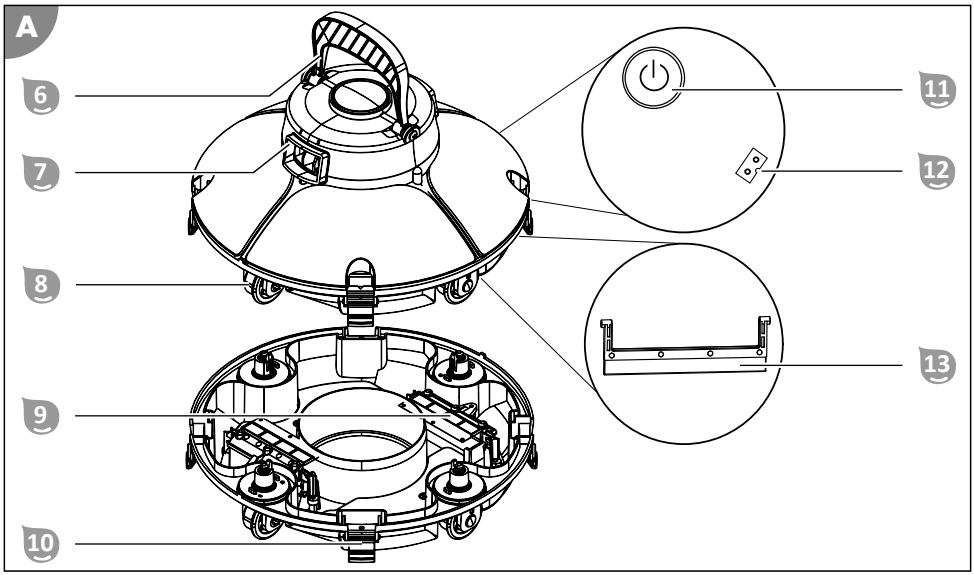
A
6
7
8
9
10
11
12
13

Lieferumfang/Geräteteile

1. Oberteil
2. Filtereinheit
3. Unterteil
4. Haken
5. Ladegerät

Bedienungsanleitung (ohne Abbildung)

Geräteteile

6. Griff
7. Wasserauslassdüse
8. Rad
9. Schmutzklappe
10. Verschlussclip
11. Schalter ON/OFF
12. Ladebuchse
13. Reinigungslippe

Inhaltsverzeichnis

Übersicht 2
Lieferumfang/Geräteteile 3
Allgemeines 5
Zeichenerklärung 5
Sicherheit 6
Auspacken und Lieferumfang prüfen 7
Beschreibung 8
Beschreibung des Schwimmbadreinigers 8
Vorbereitung 8
Akku laden 8
Grundeinstellungen 9
Bedienung 10
Becken reinigen 10
Gerät außer Betrieb nehmen 11
Reinigung 12
Gerät reinigen 12
Lagerung 12
Fehlersuche 13
Technische Daten 14
Ersatzteile 15
Konformitätserklärung 16
Entsorgung 16

Allgemeines

Betriebsanleitung lesen und aufbewahren

Diese Betriebsanleitung gehört zum Schwimmbadreiniger Poolrunner Battery Basic (im Folgenden auch „Gerät“ genannt). Sie enthält wichtige Information zur Inbetriebnahme und Bedienung.

Lesen Sie die Betriebsanleitung, insbesondere die Sicherheitshinweise, sorgfältig durch, bevor Sie das Gerät einsetzen. Die Nichtbeachtung dieser Betriebsanleitung kann zu schweren Verletzungen oder Schäden am Gerät führen.

Bewahren Sie die Betriebsanleitung für die weitere Nutzung auf. Wenn Sie das Gerät an Dritte weitergeben, geben Sie unbedingt diese Betriebsanleitung mit.

Bestimmungsgemäßer Gebrauch

Dieses Gerät ist ausschließlich zur Unterhaltsreinigung des Bodens privater Folienbecken mit einer Folienstärke über 0,4 mm bestimmt, deren Boden durchgängig eben, glatt und frei von Hindernissen (wie z. B. Falten, Bodenabläufen, Stufen oder Treppen) ist.

In Becken aus alternativen Materialen (z.B.: GFK, Edelstahl oder Fliesen) kann die Reinigungsleistung aufgrund der Oberflächenstruktur eingeschränkt sein.

Das Gerät ist nicht zur Entfernung großer Mengen an Sedimenten geeignet, welche in Schwimmbecken mit biologischer Wasseraufbereitung (z. B.: Naturschwimmteichen oder Naturpools) anfallen.

Es ist ausschließlich für den Privatgebrauch bestimmt und nicht für den gewerblichen Bereich geeignet. Verwenden Sie das Gerät nur, wie in dieser Betriebsanleitung beschrieben. Jede andere Verwendung gilt als nicht bestimmungsgemäß und kann zu Sachschäden oder sogar zu Personenschäden führen. Das Gerät ist kein Kinderspielzeug.

Der Hersteller oder Händler übernimmt keine Haftung für Schäden, die durch nicht bestimmungsgemäßen oder falschen Gebrauch entstanden sind.

Zeichenerklärung

Die folgenden Symbole werden in dieser Betriebsanleitung, auf dem Gerät oder auf der Verpackung verwendet.

Hier finden Sie nützliche Zusatzinformationen.

Beschädigungsgefahr!
Verpackung nicht mit scharfen oder spitzen Gegenständen (z. B. Messer) öffnen

Lithium-Ionen-Batterien in Ausrüstung oder Lithium-Ionen-Batterien mit Ausrüstung verpackt Schwimmbadreiniger

Dieses Symbol gibt Informationen zur Energieeffizienz externer Netzteile.

Das Ladegerät nur in Innenräumen benutzen

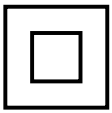

Elektrisches Geräte mit doppelt schutzisoliertem Gehäuse (Schutzklasse II)

Sicherheit

Die folgenden Signalworte werden in dieser Betriebsanleitung verwendet.

⚠ **WARNUNG!**	Dieses Signalsymbol/-wort bezeichnet eine Gefährdung mit einem mittleren Risikograd, die, wenn sie nicht vermieden wird, den Tod oder eine schwere Verletzung zur Folge haben kann.
⚠ **VORSICHT!**	Dieses Signalsymbol/-wort bezeichnet eine Gefährdung mit einem niedrigen Risikograd, die, wenn sie nicht vermieden wird, eine geringfügige oder mäßige Verletzung zur Folge haben kann.
HINWEIS!	Dieses Signalwort warnt vor möglichen Sachschäden.

Allgemeine Sicherheitshinweise

Sicherheitshinweise für Personen

⚠ **WARNUNG!**

Gefahren für Kinder und Personen mit verringerten physischen, sensorischen oder mentalen Fähigkeiten (beispielsweise teilweise Behinderte, ältere Personen mit Einschränkung ihrer physischen und mentalen Fähigkeiten) oder Mangel an Erfahrung und Wissen (beispielsweise ältere Kinder).

Unsachgemäßer Umgang mit dem Gerät kann schwere Verletzungen oder Schäden des Geräts zur Folge haben.

- Gestatten Sie anderen erst dann Zugang zum Gerät, nachdem diese die Anleitung vollständig gelesen und sinngemäß verstanden haben oder über den bestimmungsgemäßen Gebrauch und die damit verbundenen Gefahren unterrichtet wurden.
- Lassen Sie Personen mit verringerten physischen, sensorischen oder mentalen Fähigkeiten (z. B.: Kinder oder Betrunkene) oder Mangel an Erfahrung und Wissen (z. B.: Kinder) niemals unbeaufsichtigt in die Nähe des Geräts.
- Erlauben Sie niemals Kindern und Personen mit verringerten physischen, sensorischen oder mentalen Fähigkeiten oder Mangel an Erfahrung und Wissen, das Gerät zu benutzen.
- Lassen Sie Reinigung und Benutzerwartung nicht von Kindern durchführen.
- Kinder dürfen nicht mit dem Gerät oder mit der Anschlussleitung spielen.
- Betreiben Sie das Gerät nicht in beeinträchtigtem Zustand (z.B.: unter Einfluss von Drogen, Alkohol oder Medikamenten).

⚠ **WARNUNG!**

Verletzungsgefahr durch mangelnde Qualifikation!

Mangelnde Erfahrung oder Fertigkeit im Umgang mit benötigten Werkzeugen und fehlende Kenntnis regionaler oder normativer Bestimmungen für erforderliche handwerkliche Arbeiten kann schwerste Verletzungen oder Sachschäden zur Folge haben.

- Beauftragen Sie für alle Arbeiten, deren Risiken Sie nicht durch ausreichend persönliche Erfahrung abschätzen können, eine qualifizierte Fachkraft.

Zusätzliche Sicherheitshinweise für Ladegeräte

Verwendung und Behandlung des Ladegerätes

- Schließen Sie das Ladegerät nur an, wenn die Netzspannung der Steckdose mit der Angabe auf dem Typenschild übereinstimmt.
- Schließen Sie das Ladegerät nur an eine gut zugängliche Steckdose an, damit Sie es bei einem Störfall schnell vom Stromnetz trennen können.
- Sorgen Sie beim Aufladen des Akkus immer für eine ausreichende Lüftung. Es können Gase entstehen.
- Verwenden Sie das Ladegerät nur zum Aufladen von vom Hersteller freigegebenen Akkus.
- Laden Sie keine nicht-wiederaufladbaren Batterien auf.
- Ein zersprungener oder in irgendeiner Weise beschädigter Akku darf nicht mit dem Ladegerät verbunden werden.
- Schützen Sie das Ladegerät vor jeder Art von Feuchtigkeit.
- Verwenden Sie das Ladegerät nur in Innenräumen. Betreiben Sie es nie in Feuchträumen oder im Regen.
- Benutzen Sie das Ladegerät niemals in Umgebungen mit explosiven oder entflammbaren Materialien. Es besteht Feuer- und Explosionsgefahr.
- Stellen Sie keine Gegenstände auf das Ladegerät und decken Sie das Ladegerät nicht ab.
- Stellen Sie das Ladegerät nicht in der Nähe einer Wärmequelle auf.
- Prüfen Sie das Ladegerät regelmäßig auf Schäden.
- Benutzen Sie ein beschädigtes Ladegerät erst nach erfolgter Reparatur wieder.
- Das Ladegerät darf nicht auseinandergebaut werden. Reparaturen dürfen nur von einem zugelassenen technischen Kundendienst durchgeführt werden.
- Benutzen Sie das Ladegerät nicht, wenn es Schlägen oder Stößen ausgesetzt wurde oder heruntergefallen ist.
- Trennen Sie das Ladegerät nach jeder Benutzung vom Netz.
- Trennen Sie das Ladegerät vor Reinigung, Instandhaltung, Lagerung und Transport vom Netz und lassen Sie es vollständig abkühlen.
- **Laden Sie die Akkus nur mit Ladegeräten auf, die vom Hersteller empfohlen werden.** *Durch ein Ladegerät, das für eine bestimmte Art von Akkus geeignet ist, besteht Brandgefahr, wenn es mit anderen Akkus verwendet wird.*

Auspacken und Lieferumfang prüfen

⚠ WARNUNG!

Erstickungsgefahr durch Verpackungsmaterial!

Verfangen des Kopfes in Verpackungsfolie oder Verschlucken von sonstigem Verpackungsmaterial kann zum Tod durch Ersticken führen. Speziell für Kinder sowie geistig beeinträchtigte Menschen, die die Risiken durch Mangel an Wissen und Erfahrung nicht abschätzen können, besteht hierfür erhöhtes Gefahrenpotential.

- Stellen Sie sicher, dass Kinder sowie geistig beeinträchtigte Menschen nicht mit dem Verpackungsmaterial spielen.

Beschreibung

Beschreibung des Schwimmbadreinigers

Der akkubetriebene Schwimmbadreiniger führt die Unterhaltsreinigung Ihres befüllten Beckens im Automatikbetrieb aus.

Stark gewölbte Übergänge von Boden zu Wand des Pools können abhängig von Radius und Auftreffwinkel sowie Geschwindigkeit des Roboters, den autonomen Betrieb beeinträchtigen.

Die Positionen der Räder 8 beeinflussen den Verfahrweg des Schwimmbadreinigers.

Die abnehmbare Filtereinheit 2 filtert das Wasser und sammelt Ablagerungen aus dem Becken.

Die optionalen Reinigungslippen 13 können je nach Verschmutzungsgrad das Reinigungsergebnis verbessern.

Wenn der Akku erschöpft ist, beendet der Schwimmbadreiniger die Reinigung.

Vorbereitung

Akku laden

⚠ WARNUNG!

Brandgefahr!

Laden bei einer Temperatur unter 10 °C führt zur chemischen Schädigung der Zelle und kann zu einem Brand führen.

- Laden Sie den Akku bei Raumtemperatur.

HINWEIS!

Unsachgemäßes Laden und Entladen, kann die Leistungsfähigkeit des Akkus unverhältnismäßig beeinträchtigen.

- Laden Sie den Akku vor Erstanwendung des Geräts vollständig auf.
- Laden Sie den leeren Akku binnen 12h wieder vollständig auf.
- Laden Sie den Akku mindestens ein Mal alle drei Monate vollständig auf, selbst wenn das Gerät während dieser Zeit nicht in Betrieb war.

HINWEIS!

Das Laden des Akkus bei nasser oder feuchter Ladebuchse führt zu erhöhter Korrosion an den Kontakten.

- Schließen Sie das Ladegerät ausschließlich dann am Gerät an, wenn die Ladebuchse trocken ist.

HINWEIS!

Der Griff kann bei über Kopf Lagerung beschädigt werden.

- Stellen Sie das Gerät niemals über Kopf ab.

Ladevorgang

1. Schalten Sie das Gerät vor dem Ladevorgang aus.
2. Verbinden Sie das Ladegerät mit dem Gerät.
3. Stecken Sie das Ladegerät in eine Steckdose.

   Die Ladekontrollleuchte leuchtet rot. Der Akku wird geladen.

4. Wenn die Ladekontrollleuchte grün leuchtet, trennen Sie das Ladegerät von der Stromversorgung und dem Gerät.

Der Akku ist geladen.

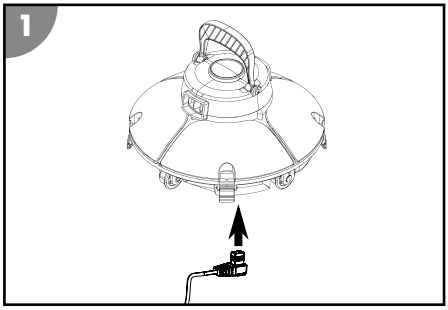

Grundeinstellungen

Räder einstellen

Der Arbeitsradius kann durch das Einstellen der Räder angepasst werden.

Folgende Einstellungen werden empfohlen:

C-A: Einstellung für die meisten Becken (Standardeinstellung)

B-C: Einstellung für große Becken

B-A: Einstellung für kleine Becken

1. Drücken Sie die Haltenase von der Steckachse weg und ziehen Sie das Rad ab.
2. Stecken Sie das Rad mit der Arretierung ein, so dass diese beim jeweiligen Buchstaben für die gewählte Einstellung einrastet.

Die Räder sind eingestellt.

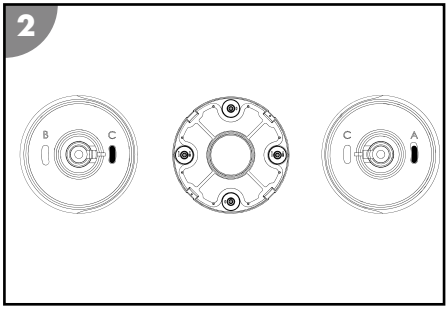

Reinigungslippen montieren

Je nach Vor-Ort-Bedingungen, wie z. B. Art und Menge des angefallenen Schmutzes oder Oberflächenstruktur des Bodens, können die Reinigungslippen 13 die Reinigung Ihres Beckens verbessern. Betreiben Sie das Gerät nur dann mit montierten Reinigungslippen, wenn Sie dadurch ein verbessertes Reinigungergebnis feststellen.

1. Stecken Sie die Reinigungslippen 13 in die Ansaugkanäle an der Unterseite des Unterteils 3.
2. Stellen Sie sicher, dass die Reinigungslippen 13 vollständig eingerastet sind und fest sitzen.

Die Reinigungslippen sind montiert.

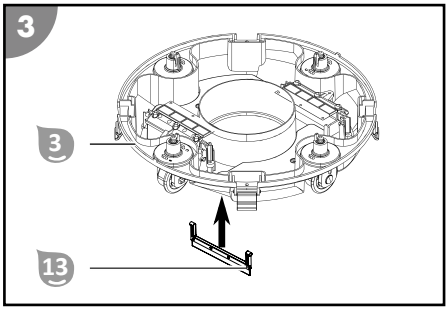

Reinigungslippen demontieren

1. Ziehen Sie an den Rahmen der Reinigungslippen 13, um diese aus dem Unterteil 3 zu entnehmen.

Die Reinigungslippen sind demontiert.

Bedienung

⚠ WARNUNG!

Lebensgefahr beim Betrieb während des Badens!

Haare oder Kleidungsstücke können angesaugt oder vom Reinigungselement gefangen werden und im Extremfall Personen unter Wasser halten und am Auftauchen hindern.

- Betreiben Sie das Gerät niemals während sich Personen im Pool befinden.
- Verhindern Sie jeden Zugang zum Pool, solange das Geräte in Betrieb ist.

Prüfen Sie folgendes vor jedem Gebrauch:

- Sind Schäden am Gerät erkennbar?
- Sind Schäden an den Bedienelementen erkennbar?
- Ist die Funktion der Einzelteile gegeben?
- Ist das Zubehör in einwandfreiem Zustand?
- Sind alle Leitungen in einwandfreiem Zustand?

Nehmen Sie ein beschädigtes Gerät oder Zubehör nicht in Betrieb. Lassen Sie es durch den Hersteller oder seinen Kundendienst oder eine qualifizierte Fachkraft überprüfen und reparieren.

Becken reinigen

Beachten Sie folgendes, bevor Sie Ihr Becken reinigen:

- Entfernen Sie mögliche Abdeckungen bzw. Folien vom Becken.
- Entfernen Sie Hindernisse (z.B. Leiter) aus dem Becken.
- Schalten Sie die Filteranlage mindestens eine Stunde vor Beginn der Reinigung ab, damit sich Verunreinigungen im Wasser am Boden absetzen können.

Gehen Sie wie folgt vor, um Ihr Becken zu reinigen:

1. Setzen Sie die Filtereinheit ein.
2. Setzen Sie das Gerät ins Becken und schalten es ein.

Filtereinheit einsetzen

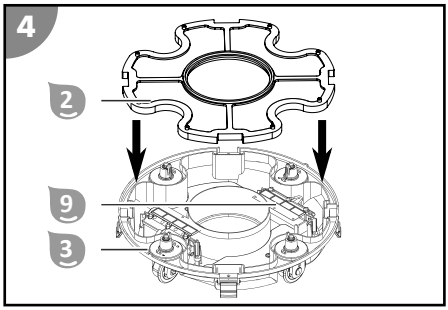

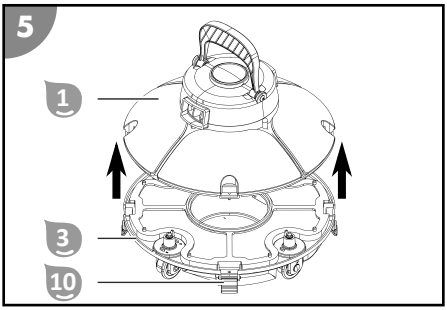

1. Vergewissern Sie sich, dass die Schmutzklappen 9 geschlossen sind, bevor Sie die Filtereinheit einsetzen.
2. Setzen Sie die Filtereinheit 2 lagerichtig und mit den Führungsnasen nach oben zeigend in das Unterteil 3 ein.
3. Setzen Sie das Oberteil 1 lagerichtig auf das Unterteil 3 auf. Beachten Sie dabei die Führungsnasen an den gekennzeichneten Verschlussstellen.
4. Schließen Sie alle Verschlussclips 10.

Die Filtereinheit ist eingesetzt.

Gerät ins Becken setzen und Reinigung starten

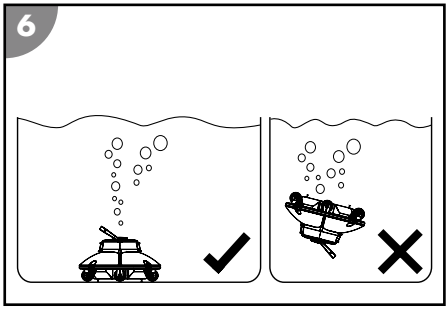

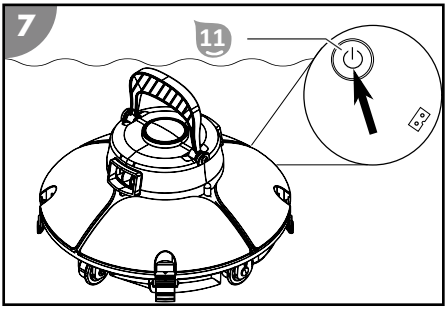

1. Halten Sie das Gerät am Griff 6 fest und tauchen es langsam (leicht nach vorne geneigt) ins Wasser, bis die Luft vollständig entwichen ist.
2. Drücken Sie den Schalter ON/OFF 11 an der Unterseite bis dieser spürbar einrastet.
   Wird der Schalter ON/OFF außerhalb des Wassers gedrückt, piept das Gerät und schaltet sich nicht ein.

   Das Gerät aktiviert sich 15 Sekunden nach dem Einsetzen ins Wasser.

3. Lassen Sie das Gerät zu Boden sinken.
   Achten Sie darauf, dass das Gerät mit der Unterseite am Boden des Beckens aufkommt und die Reinigung ungehindert in Richtung Mitte des Beckens starten kann.

Das Gerät ist ins Becken gesetzt und startet zeitverzögert mit der Reinigung.

Die Reinigung wird automatisch beendet, wenn der Akku vollständig aufgebraucht ist. Um die Reinigung vorzeitig zu beenden und das Gerät auszuschalten, drücken Sie den Schalter ON/OFF 11.

Gerät außer Betrieb nehmen

Gehen Sie wie folgt vor, um das Gerät außer Betrieb zu nehmen:

1. Heben Sie das Gerät aus dem Becken und schalten es aus.
2. Reinigen Sie die Filtereinheit und das Gerät.

Gerät aus dem Becken heben

1. Ziehen Sie das Gerät am Griff 6 mit Hilfe des Hakens 4 und einer Teleskopstange (nicht im Lieferumfang enthalten) langsam in Richtung Wasseroberfläche.
2. Nehmen Sie das Gerät am Griff 6 und drehen Sie es **kopfüber** während Sie es langsam aus dem Wasser heben.
   So stellen Sie sicher, dass der im Filter gesammelter Schmutz nicht wieder ausgespült werden kann.
3. Halten Sie das Gerät **kopfüber** über der Wasseroberfläche.
   Nach 10-15 Sekunden ist der Großteil des im Gehäuse gesammelten Wassers wieder ins Becken zurückgeflossen.
4. Drücken Sie den Schalter ON/OFF 11 an der Unterseite, bis dieser spürbar einrastet.

   Das Gerät ist ausgeschaltet.

5. Stellen Sie das Gerät neben das Becken.

Das Gerät ist aus dem Becken gehoben.

Reinigen Sie das Gerät nach jedem Betrieb, um weiteren störungsfreien Betrieb zu gewährleisten.

Reinigung

Reinigen Sie das Gerät ausschließlich mit handelsüblichem Badezimmerreiniger, klarem Leitungswasser und einem fusselfreiem Tuch. Aggressive Reinigungsmittel können das Gerät beschädigen. Trocknen Sie das Gerät mit einem fusselfreien Tuch.

Gerät reinigen

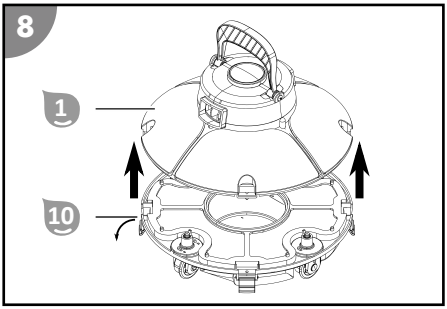

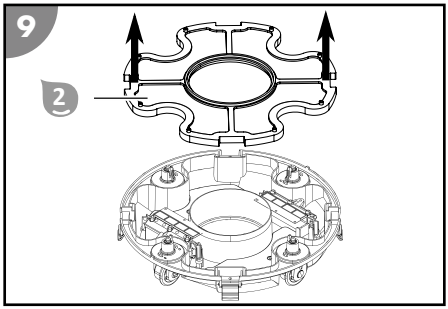

1. Öffnen Sie alle Verschlussclips 10.
2. Nehmen Sie das Oberteil 1 ab.
3. Entnehmen Sie die Filtereinheit 2.
4. Spülen Sie die Filtereinheit gründlich mit klarem Leitungswasser aus.
5. Spülen Sie das Gerät nach jeder Verwendung mit klarem Leitungswasser ab und aus.

Das Gerät ist gereinigt.

Lagerung

HINWEIS!

Der Griff kann bei über Kopf Lagerung beschädigt werden.

- Stellen Sie das Gerät niemals über Kopf ab.

1. Reinigen Sie das Gerät gründlich (siehe Kapitel "Reinigung").
2. Lassen Sie alle Teile vollständig abtrocknen.
3. Laden Sie das Gerät vollständig auf.
   Durch Selbstentladung ist ein Nachladen spätestens alle 3 Monate erforderlich.
4. Anschließend lagern Sie Gerät und Zubehör an einem trockenen und frostfreien Ort (≥ +5 °C) ohne direkter Sonneneinstrahlung.

Fehlersuche

Fehlerbild	Ursache	Behebung
Das Gerät lässt sich nicht einschalten.	Der Akku ist leer.	Laden Sie den Akku auf.
	Der Akku ist defekt.	Wenden Sie sich an den Kundendienst.
	Der Schalter ON/OFF wurde außerhalb des Wassers gedrückt. Das Gerät piept, aber schaltet sich nicht ein.	Setzen Sie das Gerät ins Wasser und warten Sie 15 Sekunden, bis das Gerät sich einschaltet.
Die Ladekontrollleuchte leuchtet nicht.	Das Ladegerät ist defekt.	Wenden Sie sich an den Kundendienst.
Das Gerät piept.	Das Gerät befindet sich außerhalb des Wassers.	Setzen Sie das Gerät ins Wasser.
Das Gerät piept auch noch, nachdem es ins Wasser gesetzt wurde.	Das Gerät ist defekt.	Wenden Sie sich an den Kundendienst.
Das Gerät kann nicht alle Stellen erreichen.	Die Radeinstellung ist unpassend für das Becken.	Stellen Sie die Räder entsprechend dem Becken ein.
	Das Becken hat eine spezielle Form.	Stellen Sie die Räder ein. Wählen Sie die Einstellung für kleine Becken.
	Der Wasserkreislauf des Beckens ist eingeschaltet.	Schalten Sie die Filteranlage des Beckens aus.
Das Gerät dreht an der Beckenwand nicht um.	Der Griff, die Wasserauslassdüse oder die Reinigungslippe steckt fest.	Lösen Sie die Blockade, entfernen Sie die Reinigungslippen oder wenden Sie sich an den Kundendienst.
Das Gerät schwimmt auf oder dreht sich am Beckenboden im Kreis.	Zu viel Luft im Gehäuse.	Lassen Sie die gesamte Luft entweichen.
	Der Salzgehalt ist zu hoch und das Gerät hat mehr Auftrieb.	Stellen Sie den Salzgehalt richtig ein. Siehe "Technische Daten".

Fehlerbild	Ursache	Behebung
Die Akkulaufzeit ist kürzer als erwartet.	Der Wasserkreislauf des Beckens ist eingeschaltet.	Schalten Sie die Filteranlage des Beckens aus.
	Die Wassertemperatur ist zu niedrig.	Verwenden Sie das Gerät nur unter den zulässigen Betriebsbedingungen. Siehe "Technische Daten".
	Der Akku war nicht vollständig geladen.	Laden Sie den Akku vollständig auf.
	Der Beckenboden ist nicht eben.	Setzen Sie das Gerät nur bei Becken mit ebenem Boden ein.

Falls sich die Störung nicht beheben lässt, kontaktieren Sie den auf der letzten Seite angegebenen Kundendienst.

Technische Daten

SCHWIMMBADREINIGER

Modell:	HJ1101JS
Artikelnummer:	061208
Breite Reinigungselement:	200 mm
Geschwindigkeit:	max. 16 m/min
Tauchtiefe:	max. 2,0 m
Filterfeinheit:	180 µm
Schutzart:	IPX8
App-Steuerung	nicht verfügbar

POOL

Poolgröße - Bodenfläche:	max. 10 m²
Salzgehalt Wasser (Salzelektrolyse):	< 0,5 %
Wassertemperatur:	10°C - 35°C
Umgebungstemperatur:	10°C - 40°C

LADEGERÄT

Modell:	HT-A56-12610EB
Nennleistung:	29 W
Betriebsspannung und -frequenz:	100-240 V~, 50/60 Hz
Ausgangsspannung:	12,6 V ⎓
Schutzart:	IP20

AKKU

Akkutyp:	Lithium-Ionen
Akkukapazität:	2.600 mAh
Ladezeit:	3 - 4 Stunden
Laufzeit:	bis zu 60 min

Ersatzteile

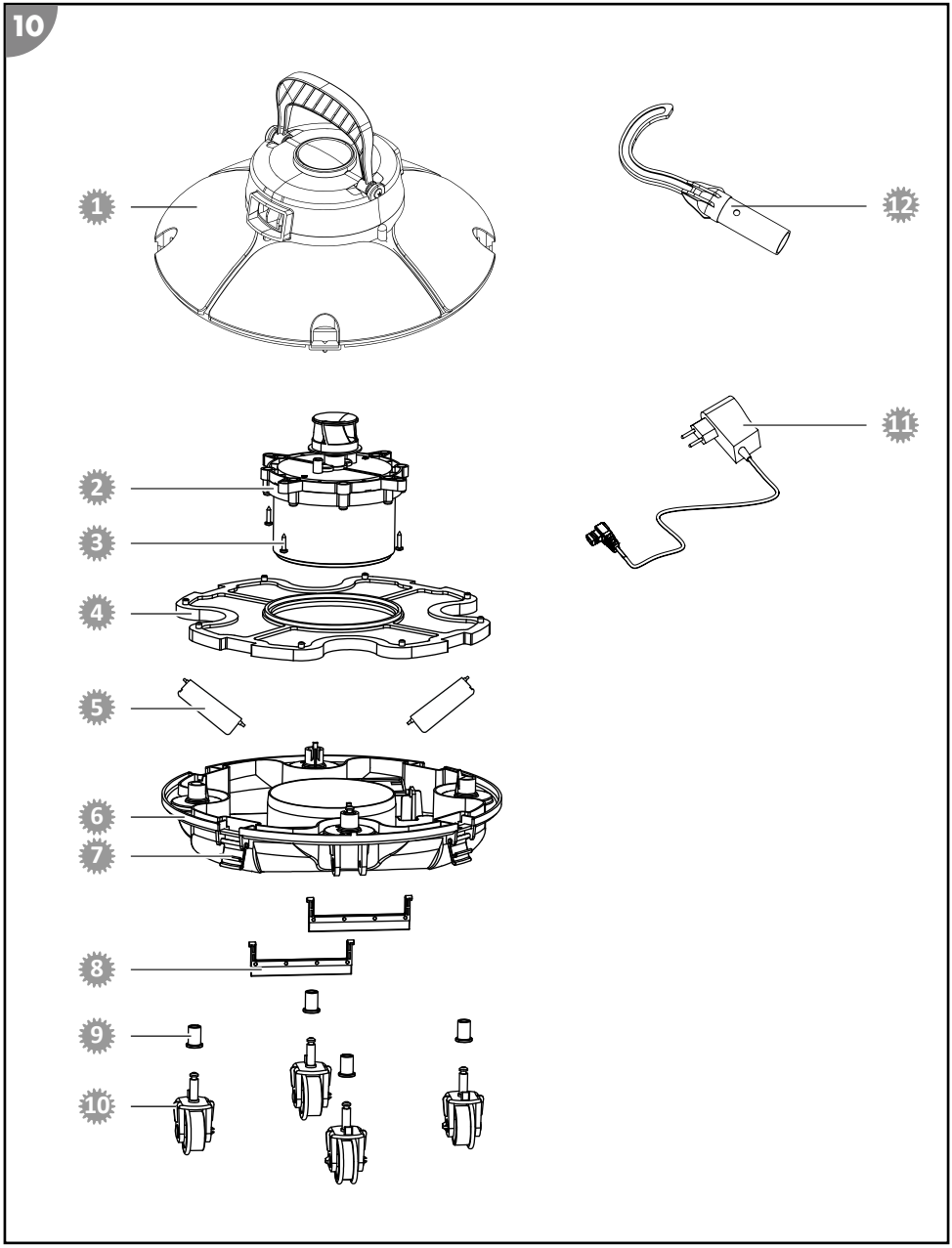

1. 061298 - Drehturm + Oberteil
2. 061285 - Motoreinheit
3. 061286 - Schraube 3,9x16
4. 061293 - Filtereinsatz
5. 061294 - Schmutzklappe
6. 061297 - Unterteil
7. 061296 - Verschlussclip
8. 061288 - Reinigungslippe
9. 061289 - Radmuffe
10. 061290 - Rad
11. 061295 - Ladegerät
12. 061292 - Haken

Konformitätserklärung

Hiermit erklärt die Steinbach International GmbH, dass das Gerät den folgenden Richtlinien entspricht:

- 2014/35/EU (EN 60335-1:2012+A11:2014+A13:2017; EN 60335-2-41:2003+A1:2004+A2:2010)
- 2014/30/EU (EN 55014-1:2017; EN 55014-2:2015; EN 61000-3-2:2014; EN 61000-3-3:2013)

Der vollständige Text der EU-Konformitätserklärung kann bei der am Ende dieser Anleitung angeführten Adresse angefordert werden.

Entsorgung

Verpackung entsorgen

Entsorgen Sie die Verpackung sortenrein. Geben Sie Pappe und Karton zum Altpapier, Folien in die Wertstoffsammlung.

Altgerät entsorgen

Anwendbar in der Europäischen Union und anderen europäischen Staaten mit Systemen zur getrennten Sammlung von Wertstoffen.

Altgeräte dürfen nicht in den Hausmüll!
Sollte das Gerät einmal nicht mehr benutzt werden können, so ist jeder Verbraucher **gesetzlich verpflichtet, Altgeräte getrennt vom Hausmüll**, z. B. bei einer Sammelstelle seiner Gemeinde/seines Stadtteils, abzugeben. Damit wird gewährleistet, dass Altgeräte fachgerecht verwertet und negative Auswirkungen auf die Umwelt vermieden werden. Deswegen sind Elektrogeräte mit obenstehendem Symbol gekennzeichnet.

Batterien und Akkus dürfen nicht in den Hausmüll!
Als Verbraucher sind Sie gesetzlich verpflichtet, alle Batterien und Akkus, egal, ob sie Schadstoffe* enthalten oder nicht, bei einer Sammelstelle in Ihrer Gemeinde/ Ihrem Stadtteil oder im Handel abzugeben, damit sie einer umweltschonenden Entsorgung zugeführt werden können.
* gekennzeichnet mit: Cd = Cadmium, Hg = Quecksilber, Pb = Blei, Li = Lithium

Steinbach

© 2023 Steinbach International GmbH
Nachdruck oder Vervielfältigung (auch auszugsweise) nur mit Genehmigung der Steinbach International GmbH. Diese Druckschrift, einschließlich aller ihrer Teile, ist urheberrechtlich geschützt. Jede Verwertung außerhalb der engen Grenzen des Urheberrechts ist ohne Zustimmung der Steinbach International GmbH unzulässig und strafbar. Das gilt insbesondere für Vervielfältigungen, Übersetzungen, Mikroverfilmungen und die Einspeisung und Verarbeitung in elektronischen Systemen.

Vertrieben durch

Steinbach International GmbH

L. Steinbach Platz 1,

AT-4311 Schwertberg

helpdesk.steinbach.at

Produktinformationen/ Product information/ Informations relatives au produit/ Informazioni sul prodotto/ Informacije o izdelku/ Informații despre produs/ Informace o výrobku/ Informacije o proizvodu/ Termékinformáció/Informácie o výrobku/ Продуктова информация/ Ürün bilgileri/ Informacje o produkcie/ Información sobre el producto

steinbach-group.com

Pool Control

Pool Control App

Download on the App Store

GET IT ON Google Play

Ersatzteile/ Spare parts/ Pièces de rechange/ Parti di ricambio/ Nadomestni deli/ Piese de schimb/ Náhradní díly/ Zamjenski dijelovi/ Pótalkatrészek/ Náhradné diely/ Резервни части/ Yedek parçalar/ Części zamienne/ Piezas de recambio

steinbach-group.com/de/ersatzteile