Steinbach

© 2021 Steinbach International GmbH
Nachdruck oder Vervielfältigung (auch auszugsweise) nur mit Genehmigung der Steinbach International GmbH. Diese Druckschrift, einschließlich aller ihrer Teile, ist urheberrechtlich geschützt. Jede Verwertung außerhalb der engen Grenzen des Urheberrechts ist ohne Zustimmung der Steinbach International GmbH unzulässig und strafbar. Das gilt insbesondere für Vervielfältigungen, Übersetzungen, Mikroverfilmungen und die Einspeisung und Verarbeitung in elektronischen Systemen.

Vertrieben durch

Steinbach International GmbH

L. Steinbach Platz 1,

AT-4311 Schwertberg

helpdesk.steinbach.at

Produktinformationen/ Product information/ Informations relatives au produit/ Informazioni sul prodotto/ Informacije o izdelku/ Informații despre produs/ Informace o výrobku/ Informacije o proizvodu/ Termékinformáció/Informácie o výrobku/ Продуктова информация/ Ürün bilgileri/ Informacje o produkcie/ Información sobre el producto

steinbach-group.com

Pool Control

Pool Control App

Download on the App Store

GET IT ON Google Play

Ersatzteile/ Spare parts/ Pièces de rechange/ Parti di ricambio/ Nadomestni deli/ Piese de schimb/ Náhradní díly/ Zamjenski dijelovi/ Pótalkatrészek/ Náhradné diely/ Резервни части/ Yedek parçalar/ Części zamienne/ Piezas de recambio

steinbach-group.com/de/ersatzteile

Steinbach

Originalbetriebsanleitung / Original owner's manual / Notice originale / Istruzioni originali / Manual original / Původní návod k používání / Eredeti használati utasítás / Izvirna navodila / Pôvodný návod na použitie / Instrukcja oryginalna / Instrucțiuni originale / Originalne upute / Оригинална инструкция / Orijinal kullanım talimatları

Schwimmbadreiniger

Poolrunner Battery Pro

de	Schwimmbadreiniger..... 5	en	Pool cleaner..... 21
fr	Nettoyeur de piscine..... 37	it	Pulitore per piscina..... 53
es	Limpiafondos de piscina.....69	cs	Čistič bazénů.....85
hu	Úszómedence tisztító.....101	sl	Čistilnik bazena.....117
sk	Čistič bazénu.....132	pl	Odkurzacz basenowy..... 148
ro	Dispozitiv de curățare a piscinei.....164	hr/bs	Čistač bazena.....180
bg	Уред за почистване на басейни.....196	tr	Yüzme havuzu temizleyicisi.....213

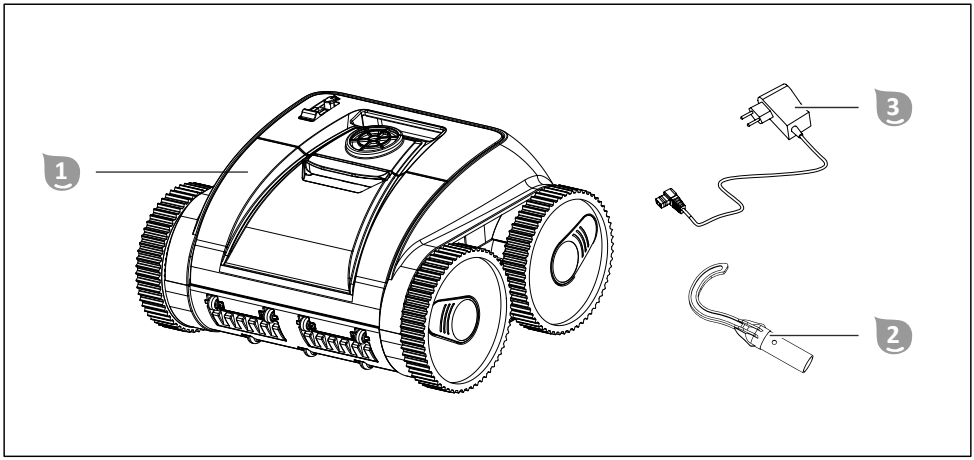
1
2
3

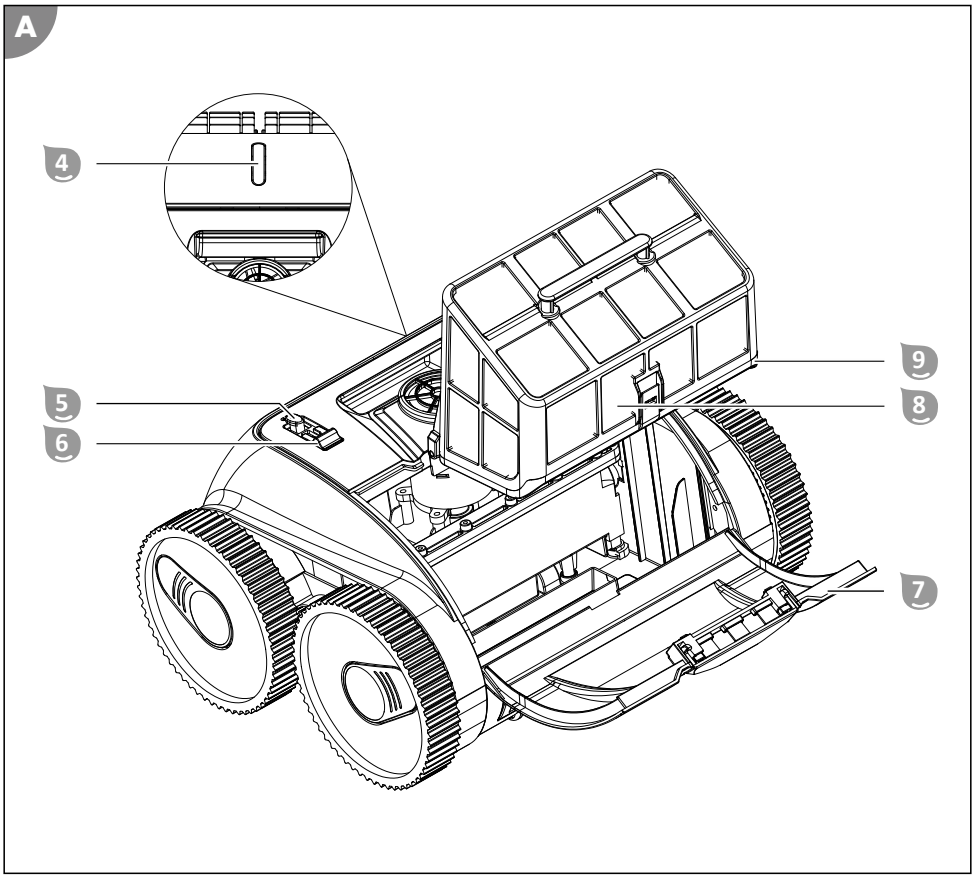
A
4
5
6
7
8
9

Lieferumfang

1. Reiniger
2. Haken
3. Ladegerät
   Bedienungsanleitung (ohne Abbildung)

Geräteteile

4. Statusanzeige
5. Kappe für Ladebuchse
6. Schalter ON/OFF
7. Klappe für Filtereinheit
8. Filtereinheit
9. Deckel der Filtereinheit

Inhaltsverzeichnis

Übersicht.....3
Lieferumfang.....4
Allgemeines.....6
Zeichenerklärung.....6
Sicherheit.....7
Auspacken und Lieferumfang prüfen.....8
Beschreibung.....9
Beschreibung des Schwimmbadreinigers.....9
Statusanzeige.....9
Funktionen der App-Steuerung via Bluetooth (Optional).....9
Vorbereitung.....10
Akku laden.....10
App installieren.....10
Bedienung.....10
Becken reinigen.....11
Reinigungsprogramm über die App konfigurieren.....12
Gerät außer Betrieb nehmen.....13
Reinigung.....14
Gerät reinigen.....14
Lagerung.....15
Fehlersuche.....16
Technische Daten.....17
Ersatzteile.....18
Konformitätserklärung.....19
Entsorgung.....19

Allgemeines

Betriebsanleitung lesen und aufbewahren

Diese Betriebsanleitung gehört zum Schwimmbadreiniger Battery Pro (im Folgenden auch „Gerät“ genannt). Sie enthält wichtige Information zur Inbetriebnahme und Bedienung.

Lesen Sie die Betriebsanleitung, insbesondere die Sicherheitshinweise, sorgfältig durch, bevor Sie das Gerät einsetzen. Die Nichtbeachtung dieser Betriebsanleitung kann zu schweren Verletzungen oder Schäden am Gerät führen.

Bewahren Sie die Betriebsanleitung für die weitere Nutzung auf. Wenn Sie das Gerät an Dritte weitergeben, geben Sie unbedingt diese Betriebsanleitung mit.

Bestimmungsgemäßer Gebrauch

Dieses Gerät ist ausschließlich zur Unterhaltsreinigung privater Schwimmbecken bestimmt. Das Gerät ist nicht geeignet für Folienbecken mit einer Folienstärke unter 0,4 mm. Das Gerät ist nicht geeignet für Überlauf-, Edelstahl- und Fliesenbecken sowie Becken mit einem Luftring.

Das Gerät ist nicht geeignet für Schwimmbecken mit Einbautreppe.

In Becken aus glasfaserverstärktem Kunststoff (GFK) kann die Wandreinigung unter Umständen eingeschränkt sein.

Es ist ausschließlich für den Privatgebrauch bestimmt und nicht für den gewerblichen Bereich geeignet. Verwenden Sie das Gerät nur wie in dieser Betriebsanleitung beschrieben. Jede andere Verwendung gilt als nicht bestimmungsgemäß und kann zu Sachschäden oder sogar zu Personenschäden führen. Das Gerät ist kein Kinderspielzeug.

Der Hersteller oder Händler übernimmt keine Haftung für Schäden, die durch nicht bestimmungsgemäßen oder falschen Gebrauch entstanden sind.

Zeichenerklärung

Die folgenden Symbole werden in dieser Betriebsanleitung, auf dem Gerät oder auf der Verpackung verwendet.

Hier finden Sie nützliche Zusatzinformationen.

Beschädigungsgefahr!
Verpackung nicht mit scharfen oder spitzen Gegenständen (z. B. Messer) öffnen

Lithium-Ionen-Batterien in Ausrüstung oder Lithium-Ionen-Batterien mit Ausrüstung verpackt Schwimmbadreiniger

Dieses Symbol gibt Informationen zur Energieeffizienz externer Netzteile.

Das Ladegerät nur in Innenräumen benutzen

Elektrisches Geräte mit doppelt schutzisoliertem Gehäuse (Schutzklasse II)

Sicherheit

Die folgenden Signalworte werden in dieser Betriebsanleitung verwendet.

⚠ **WARNUNG!**	Dieses Signalsymbol/-wort bezeichnet eine Gefährdung mit einem mittleren Risikograd, die, wenn sie nicht vermieden wird, den Tod oder eine schwere Verletzung zur Folge haben kann.
⚠ **VORSICHT!**	Dieses Signalsymbol/-wort bezeichnet eine Gefährdung mit einem niedrigen Risikograd, die, wenn sie nicht vermieden wird, eine geringfügige oder mäßige Verletzung zur Folge haben kann.
HINWEIS!	Dieses Signalwort warnt vor möglichen Sachschäden.

Allgemeine Sicherheitshinweise

Sicherheitshinweise für Personen

⚠ WARNUNG!

Gefahren für Kinder und Personen mit verringerten physischen, sensorischen oder mentalen Fähigkeiten (beispielsweise teilweise Behinderte, ältere Personen mit Einschränkung ihrer physischen und mentalen Fähigkeiten) oder Mangel an Erfahrung und Wissen (beispielsweise ältere Kinder).

Unsachgemäßer Umgang mit dem Gerät kann schwere Verletzungen oder Schäden des Geräts zur Folge haben.

- Gestatten Sie anderen erst dann Zugang zum Gerät, nachdem diese die Anleitung vollständig gelesen und sinngemäß verstanden haben oder über den bestimmungsgemäßen Gebrauch und die damit verbundenen Gefahren unterrichtet wurden.
- Lassen Sie Personen mit verringerten physischen, sensorischen oder mentalen Fähigkeiten (z. B.: Kinder oder Betrunkene) oder Mangel an Erfahrung und Wissen (z. B.: Kinder) niemals unbeaufsichtigt in die Nähe des Geräts.
- Erlauben Sie niemals Kindern und Personen mit verringerten physischen, sensorischen oder mentalen Fähigkeiten oder Mangel an Erfahrung und Wissen, das Gerät zu benutzen.
- Lassen Sie Reinigung und Benutzerwartung nicht von Kindern durchführen.
- Kinder dürfen nicht mit dem Gerät oder mit der Anschlussleitung spielen.
- Betreiben Sie das Gerät nicht in beeinträchtigtem Zustand (z.B.: unter Einfluss von Drogen, Alkohol oder Medikamenten).

⚠ WARNUNG!

Verletzungsgefahr durch mangelnde Qualifikation!

Mangelnde Erfahrung oder Fertigkeit im Umgang mit benötigten Werkzeugen und fehlende Kenntnis regionaler oder normativer Bestimmungen für erforderliche handwerkliche Arbeiten kann schwerste Verletzungen oder Sachschäden zur Folge haben.

- Beauftragen Sie für alle Arbeiten, deren Risiken Sie nicht durch ausreichend persönliche Erfahrung abschätzen können, eine qualifizierte Fachkraft.

Zusätzliche Sicherheitshinweise für Ladegeräte

Verwendung und Behandlung des Ladegerätes

- Schließen Sie das Ladegerät nur an, wenn die Netzspannung der Steckdose mit der Angabe auf dem Typenschild übereinstimmt.
- Schließen Sie das Ladegerät nur an eine gut zugängliche Steckdose an, damit Sie es bei einem Störfall schnell vom Stromnetz trennen können.
- Sorgen Sie beim Aufladen des Akkus immer für eine ausreichende Lüftung. Es können Gase entstehen.
- Verwenden Sie das Ladegerät nur zum Aufladen von vom Hersteller freigegebenen Akkus.
- Laden Sie keine nicht-wiederaufladbaren Batterien auf.
- Ein zersprungener oder in irgendeiner Weise beschädigter Akku darf nicht mit dem Ladegerät verbunden werden.
- Schützen Sie das Ladegerät vor jeder Art von Feuchtigkeit.
- Verwenden Sie das Ladegerät nur in Innenräumen. Betreiben Sie es nie in Feuchträumen oder im Regen.
- Benutzen Sie das Ladegerät niemals in Umgebungen mit explosiven oder entflammbaren Materialien. Es besteht Feuer- und Explosionsgefahr.
- Stellen Sie keine Gegenstände auf das Ladegerät und decken Sie das Ladegerät nicht ab.
- Stellen Sie das Ladegerät nicht in der Nähe einer Wärmequelle auf.
- Prüfen Sie das Ladegerät regelmäßig auf Schäden.
- Benutzen Sie ein beschädigtes Ladegerät erst nach erfolgter Reparatur wieder.
- Das Ladegerät darf nicht auseinandergebaut werden. Reparaturen dürfen nur von einem zugelassenen technischen Kundendienst durchgeführt werden.
- Benutzen Sie das Ladegerät nicht, wenn es Schlägen oder Stößen ausgesetzt wurde oder heruntergefallen ist.
- Trennen Sie das Ladegerät nach jeder Benutzung vom Netz.
- Trennen Sie das Ladegerät vor Reinigung, Instandhaltung, Lagerung und Transport vom Netz und lassen Sie es vollständig abkühlen.
- **Laden Sie die Akkus nur mit Ladegeräten auf, die vom Hersteller empfohlen werden.** *Durch ein Ladegerät, das für eine bestimmte Art von Akkus geeignet ist, besteht Brandgefahr, wenn es mit anderen Akkus verwendet wird.*

Auspacken und Lieferumfang prüfen

⚠ WARNUNG!

Erstickungsgefahr durch Verpackungsmaterial!

Verfangen des Kopfes in Verpackungsfolie oder Verschlucken von sonstigem Verpackungsmaterial kann zum Tod durch Ersticken führen. Speziell für Kinder sowie geistig beeinträchtigte Menschen, die die Risiken durch Mangel an Wissen und Erfahrung nicht abschätzen können, besteht hierfür erhöhtes Gefahrenpotential.

- Stellen Sie sicher, dass Kinder sowie geistig beeinträchtigte Menschen nicht mit dem Verpackungsmaterial spielen.

Beschreibung

Beschreibung des Schwimmbadreinigers

Der akkubetriebene Schwimmbadreiniger führt die Unterhaltsreinigung des Bodens sowie der Wände Ihres befüllten Beckens durch.

Reinigungswalzen lösen dabei den angehafteten Biofilm.

Die abnehmbare Filtereinheit 8 filtert gelöste Ablagerungen und Schwebstoffe aus dem Wasser.

Wenn der Akku erschöpft ist, beendet der Schwimmbadreiniger die Reinigung.

Statusanzeige

Die Statusanzeige 4 gibt Auskunft über den Betriebszustand des Geräts:

blau leuchten

Das Gerät ist eingeschaltet und betriebsbereit.

blau blinken

Das Gerät ist in Betrieb (und reinigt das Becken).

pink leuchten

Das Gerät ist via Bluetooth mit der App verbunden. Während dieses Betriebszustands, kann das Gerät konfiguriert werden aber nicht reinigen!

pink blinken

Das Gerät ist bereit sich via Bluetooth mit der App zu verbinden.

gelb leuchten

Das Gerät hat die Reinigung beendet.

gelb blinken

Der Akku ist fast leer (und das Gerät fährt zur Beckenwand).

rot leuchten

Der Schalter ON/OFF 6 wurde betätigt und das Gerät schaltet sich aus.

rot blinken

Das Gerät befindet sich außerhalb des Wassers.

Funktionen der App-Steuerung via Bluetooth (Optional)

"Battery Pro Line" ist eine kostenfrei erhältliche App für Ihr Smartphone oder Tablet. Diese App ermöglicht es Einstellungen der Reinigungsprogramme von dafür vorgesehenen Schwimmbadreiniger via Bluetooth vorzunehmen. Durch Eingabe von Parametern, wie Form und Abmessungen des Beckens, kann der Ablauf der Reinigung individuell angepasst und optimiert werden.

Im Auslieferungszustand ist das Reinigungsprogramm „Wand-/Bodenreinigung – Fokus Boden" für rechteckige Becken mit den Abmessungen 3m x 6m voreingestellt.

(1) Bodenreinigung

Das Gerät reinigt ausschließlich den Boden des Beckens.

(2) Wandreinigung

Das Gerät reinigt ausschließlich die Wand des Beckens.

(3) Wand-/Bodenreinigung

Das Gerät reinigt Wand und Boden des Beckens.

(4) Wand-/Bodenreinigung – Fokus Boden

Das Gerät reinigt Wand und Boden des Beckens, wobei mehr Zeit für die Bodenreinigung aufgewandt wird.

Vorbereitung

Akku laden

⚠ WARNUNG!

Brandgefahr!

Laden bei einer Temperatur unter 10 °C führt zur chemischen Schädigung der Zelle und kann zu einem Brand führen.

- Laden Sie den Akku bei Raumtemperatur.

Ladevorgang

1. Schalten Sie das Gerät vor dem Ladevorgang aus.
2. Ziehen Sie die Kappe 5 aus der Ladebuchse.
3. Verbinden Sie das Ladegerät mit dem Gerät.
4. Stecken Sie das Ladegerät in eine Steckdose.

   Die Ladekontrollleuchte leuchtet rot. Der Akku wird geladen.

5. Wenn die Ladekontrollleuchte grün leuchtet, trennen Sie das Ladegerät von der Stromversorgung und dem Gerät.
6. Stecken Sie die Kappe 5 in die Ladebuchse.

Der Akku ist geladen.

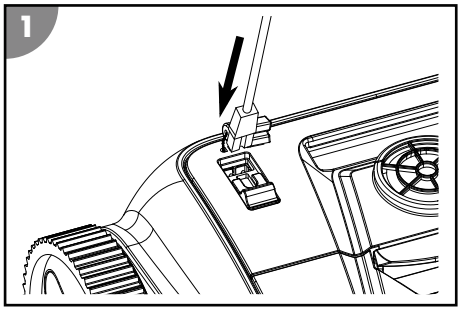

App installieren

Um den vollen Funktionsumfang des Geräts nutzen zu können, ist es erforderlich folgende App zu installieren.

iOS / Android

oder suchen Sie im App Store nach "Battery Pro Line"

Halten Sie die App durch regelmäßiges Installieren von Updates auf aktuellstem Stand. Nur so kann dauerhaft störungsfreier Betrieb der Steuerung via Bluetooth garantiert werden.

Bedienung

⚠ WARNUNG!

Lebensgefahr beim Betrieb während des Badens!

Haare oder Kleidungsstücke können angesaugt oder vom Reinigungselement gefangen werden und im Extremfall Personen unter Wasser halten und am Auftauchen hindern.

- Betreiben Sie das Gerät niemals während sich Personen im Pool befinden.
- Verhindern Sie jeden Zugang zum Pool, solange das Geräte in Betrieb ist.

Prüfen Sie folgendes vor jedem Gebrauch:

- Sind Schäden am Gerät erkennbar?
- Sind Schäden an den Bedienelementen erkennbar?
- Ist die Funktion der Einzelteile gegeben?
- Ist das Zubehör in einwandfreiem Zustand?
- Sind alle Leitungen in einwandfreiem Zustand?

Nehmen Sie ein beschädigtes Gerät oder Zubehör nicht in Betrieb. Lassen Sie es durch den Hersteller oder seinen Kundendienst oder eine qualifizierte Fachkraft überprüfen und reparieren.

Becken reinigen

Beachten Sie folgendes, bevor Sie Ihr Becken reinigen:

- Entfernen Sie mögliche Abdeckungen bzw. Folien vom Becken.
- Entfernen Sie Hindernisse (z.B. Leiter) aus dem Becken.
- Schalten Sie die Filteranlage mindestens eine Stunde vor Beginn der Reinigung ab, damit sich Verunreinigungen im Wasser am Boden absetzen können.

Gehen Sie wie folgt vor, um Ihr Becken zu reinigen:

1. Setzen Sie die Filtereinheit ein.
2. Setzen Sie das Gerät ins Becken und schalten es ein.

Filter einsetzen

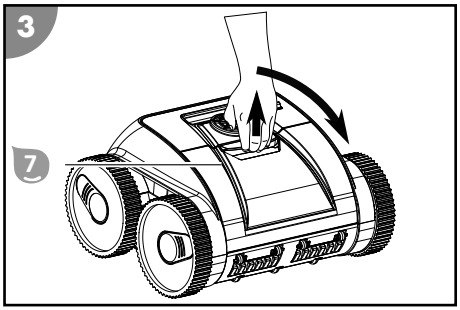

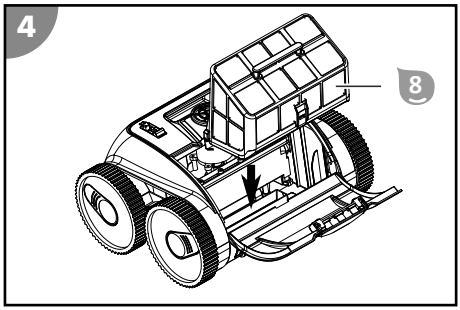

1. Öffnen Sie die Klappe 7.
2. Setzen Sie die Filtereinheit 8 auf den Ansaugkanal.
3. Schließen Sie die Klappe 7 bis diese eingerastet ist.

Der Filter ist eingesetzt.

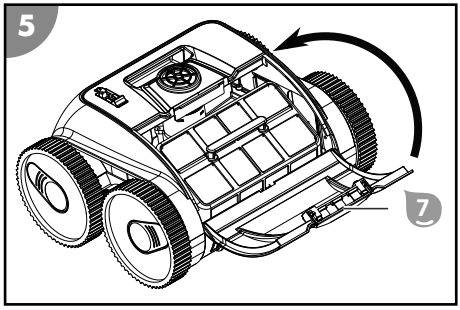

Gerät ins Becken setzen und Reinigung starten

Das Gerät kann im Auslieferungszustand, ohne Verwendung der App, eingesetzt werden. Optional besteht jedoch die Möglichkeit das voreingestellte Reinigungsprogramm (siehe Kapitel "Beschreibung") für individuelle Anforderungen zu optimieren. Gewünschte Einstellungen müssen vor dem Betrieb, außerhalb des Wassers, vorgenommen werden und bleiben danach gespeichert.

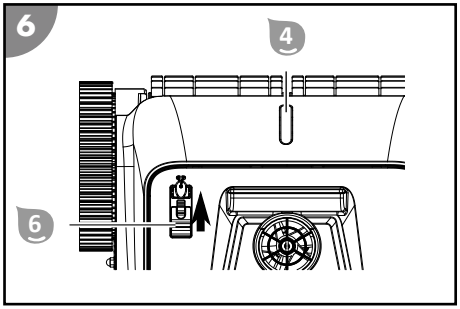

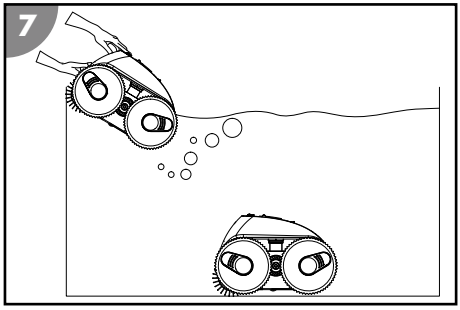

1. Kontrollieren Sie, dass die Kappe bis zum Anschlag auf der Ladebuchse sitzt.
2. Schalten Sie den Schalter ON/OFF 6 ein.

   Die Statusanzeige 4 leuchtet blau. Das Gerät ist eingeschaltet und betriebsbereit.

3. Halten Sie das Gerät am Griff fest und tauchen es langsam ins Wasser, bis die Luft vollständig entwichen ist.
4. Lassen Sie das Gerät zu Boden sinken.
   Achten Sie darauf, dass das Gerät mit der Unterseite am Boden des Beckens aufkommt und die Reinigung ungehindert in Richtung Mitte des Beckens starten kann.

   Die Statusanzeige 4 blinkt blau.

Das Gerät ist ins Becken gesetzt und startet zeitverzögert mit der Reinigung.

Reinigungsprogramm über die App konfigurieren

Koppeln des Geräts mit der App sowie Konfigurieren des Reinigungsprogramms sind außerhalb des Wassers erforderlich, bevor das Gerät ins Becken gesetzt wird und die Reinigung startet.
Vorgenommene Einstellungen bleiben gespeichert und werden bei künftigem Betrieb befolgt.

1. Aktivieren Sie Bluetooth.
   Unter Android kann es erforderlich sein auch GPS zu aktivieren.
2. Schalten Sie den Schalter ON/OFF 6 ein.

   Die Statusanzeige 4 leuchtet blau. Das Gerät ist betriebsbereit.

3. Schieben Sie den Schalter ON/OFF (binnen maximal 2 Sekunden) vor und wieder zurück.

   Die Statusanzeige 4 blinkt pink. Das Gerät ist bereit sich via Bluetooth mit der App zu verbinden.

4. Starten Sie die App "Battery Pro Line".
5. Suchen Sie nach verfügbaren Geräten.
6. Wählen Sie Ihr Gerät aus, um es mit der App zu verbinden.

   Die App meldet den erfolgreichem Verbindungsaufbau.

   Die Statusanzeige 4 leuchtet pink. Das Gerät ist mit der App verbunden.

7. Folgen Sie den Anweisungen der App und wählen Sie die gewünschten Parameter.
8. Kontrollieren und bestätigen Sie die eingestellten Werte.
9. Schalten Sie den Schalter ON/OFF 6 aus.

   Die Statusanzeige 4 leuchtet rot und erlischt sobald sich das Gerät ausgeschaltet hat.

Die Reinigungsprogramm ist konfiguriert und gespeichert.

Gerät außer Betrieb nehmen

Gehen Sie wie folgt vor, um das Gerät außer Betrieb zu nehmen:

1. Heben Sie das Gerät aus dem Becken und schalten es aus.
2. Reinigen Sie die Filtereinheit und das Gerät.

Reinigung beenden

Das Gerät beendet die Reinigung automatisch, sobald der Akku fast aufgebraucht ist. Die Statusanzeige 4 blinkt gelb, während das Gerät zur Beckenwand fährt und leuchtet gelb, sobald es die Endposition eingenommen hat.

Gerät aus dem Becken heben

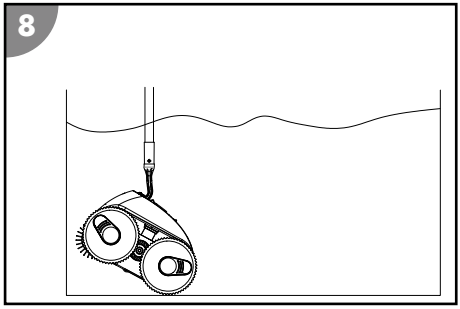

1. Befestigen Sie den Haken 2 an einer Teleskopstange und fädeln Sie ihn in den Griff des Geräts ein.
   Versuchen Sie **keinesfalls** das Gerät an der Schlaufe der Kappe für die Ladebuchse 5 zu heben!
2. Ziehen Sie das Gerät langsam in Richtung Wasseroberfläche, bis Sie den Griff mit der Hand erreichen können.
3. Heben Sie das Gerät am Griff langsam aus dem Wasser und halten es über der Wasseroberfläche.
   Nach 10-15 Sekunden ist der Großteil des im Gehäuse gesammelten Wassers wieder ins Becken zurückgeflossen.
4. Schalten Sie den Schalter ON/OFF 6 aus.
   Die Statusanzeige 4 leuchtet rot und erlischt sobald sich das Gerät ausgeschaltet hat.
5. Stellen Sie das Gerät neben das Becken.

Das Gerät ist aus dem Becken gehoben.

Reinigen Sie das Gerät nach jedem Betrieb, um weiteren störungsfreien Betrieb zu gewährleisten.

Reinigung

Reinigen Sie das Gerät ausschließlich mit handelsüblichem Badezimmerreiniger, klarem Leitungswasser und einem fusselfreiem Tuch. Aggressive Reinigungsmittel können das Gerät beschädigen. Trocknen Sie das Produkt mit einem fusselfreien Tuch.

Gerät reinigen

1. Entfernen und reinigen Sie den Filter.
2. Spülen Sie das Gerät nach jeder Verwendung mit klarem Leitungswasser ab und aus.

Das Gerät ist gereinigt.

Filter entnehmen

1. Öffnen Sie die Klappe 7.

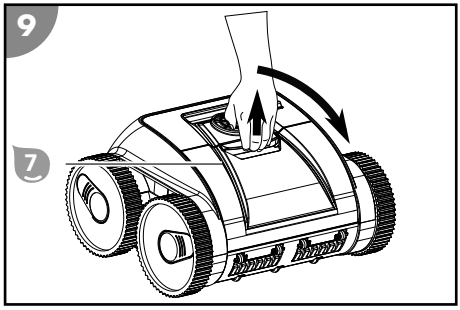

2. Ziehen Sie die Filtereinheit 8 senkrecht nach oben aus dem Gerät.

Der Filter ist entnommen.

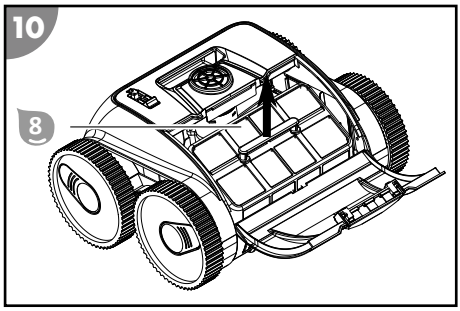

Filter reinigen

1. Ziehen Sie an der Lasche und öffnen Sie den Deckel 9 der Filtereinheit.

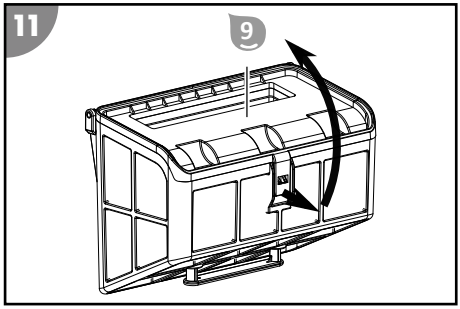

2. Spülen Sie die Filtereinheit gründlich mit klarem Leitungswasser aus.

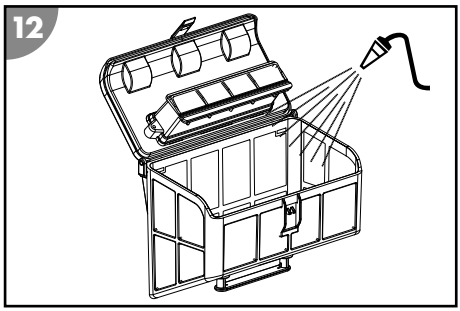

3. Schließen Sie den Deckel 9 der Filtereinheit bis dieser einrastet.

Der Filter ist gereinigt.

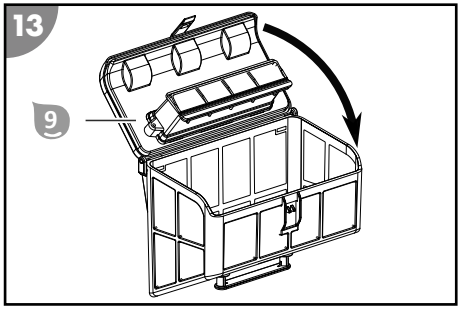

Lagerung

1. Reinigen Sie das Gerät gründlich (siehe Kapitel "Reinigung").
2. Lassen Sie alle Teile vollständig abtrocknen.
3. Laden Sie das Gerät vollständig auf.
   Durch Selbstentladung ist ein Nachladen spätestens alle 3 Monate erforderlich.
4. Anschließend lagern Sie Gerät und Zubehör an einem trockenen und frostfreien Ort (≥ +5 °C) ohne direkter Sonneneinstrahlung.

Fehlersuche

Fehlerbild	Ursache	Behebung
Ladegerät blinkt rot.	Niedrige Akkuspannung oder Akku defekt.	Wenden Sie sich an den Kundendienst.
Die Statusanzeige 4 blinkt rot.	Gerät ist außerhalb des Wassers.	Lassen Sie das Gerät zu Wasser oder schalten Sie es aus, wenn Sie es gerade nicht verwenden möchten.
Das Gerät erreicht nicht alle Stellen im Becken.	Der Wasserkreislauf des Beckens ist eingeschaltet.	Schalten Sie die Filteranlage des Beckens aus.
	Das Gerät bleibt am Ablaufgitter hängen.	Schalten Sie die Filteranlage des Beckens aus.
Das Gerät fährt die Wand nicht vollständig hoch.	Der Filter ist verstopft.	Reinigen Sie den Filter.
	Algen wachsen an den Wänden.	Reinigen Sie die Beckenwände manuell vor. Prüfen und bekämpfen Sie die Ursache des Algenwachstums (z. B. pH-Wert). Verwenden Sie den Schwimmbadreiniger häufiger.
	Die Wassertemperatur ist zu hoch oder zu niedrig.	Betreiben Sie das Gerät bei Betriebstemperatur des Wassers (siehe Kapitel "Technische Daten").
	Die Reifen oder die Reinigungswalze sind abgenutzt.	Prüfen Sie die Reifen und Reinigungswalze auf Abnutzungen und ersetzen Sie diese gegebenenfalls.
	Das Gerät ist zu leicht und kippt.	Schalten Sie das Gerät aus und lassen Sie die gesamte Luft entweichen.
	Der pH-Wert und Chlorwert ist falsch eingestellt.	Stellen Sie den pH-Wert und Chlorwert richtig ein (siehe Kapitel "Technische Daten").
Das Gerät sinkt nicht ab.	Es befindet sich Luft im Gerät.	Schalten Sie das Gerät aus und lassen Sie die gesamte Luft entweichen.
	Der Salzgehalt ist zu hoch und das Gerät hat mehr Auftrieb.	Stellen Sie den Salzgehalt richtig ein. Siehe Kapitel "Technische Daten".

Fehlerbild	Ursache	Behebung
Das Gerät taucht auf.	Das Gerät klettert zu hoch, oder es befindet sich Luft im Gerät.	Schalten Sie das Gerät aus und lassen Sie die gesamte Luft entweichen.
	Der Salzgehalt ist zu hoch und das Gerät hat mehr Auftrieb.	Stellen Sie den Salzgehalt richtig ein. Siehe Kapitel "Technische Daten".

Falls sich die Störung nicht beheben lässt, kontaktieren Sie den auf der letzten Seite angegebenen Kundendienst.

Technische Daten

SCHWIMMBADREINIGER

Modell:	HJ3172 PLUS
Artikelnummer:	061206F11
Breite Reinigungselement:	275 mm
Geschwindigkeit:	max. 11 m/min
Tauchtiefe:	max. 2,0 m
Filterfeinheit:	180 µm
Schutzart:	IPX8
App-Steuerung	Battery Pro Line

POOL

Poolgröße - Bodenfläche:	max. 40 m²
Salzgehalt Wasser (Salzelektrolyse):	< 0,5 %
Wassertemperatur:	10°C - 35°C
Umgebungstemperatur:	10°C - 40°C

LADEGERÄT

Modell:	XSG1261800EU
Nennleistung:	45 W
Betriebsspannung und -frequenz:	100-240 V~, 50/60 Hz
Ausgangsspannung:	12,6 V ⎓
Schutzart:	IP20

AKKU

Akkutyp:	Lithium-Ionen
Akkukapazität:	8.600 mAh
Ladezeit:	7 - 8 Stunden
Laufzeit:	bis zu 90 min

Ersatzteile

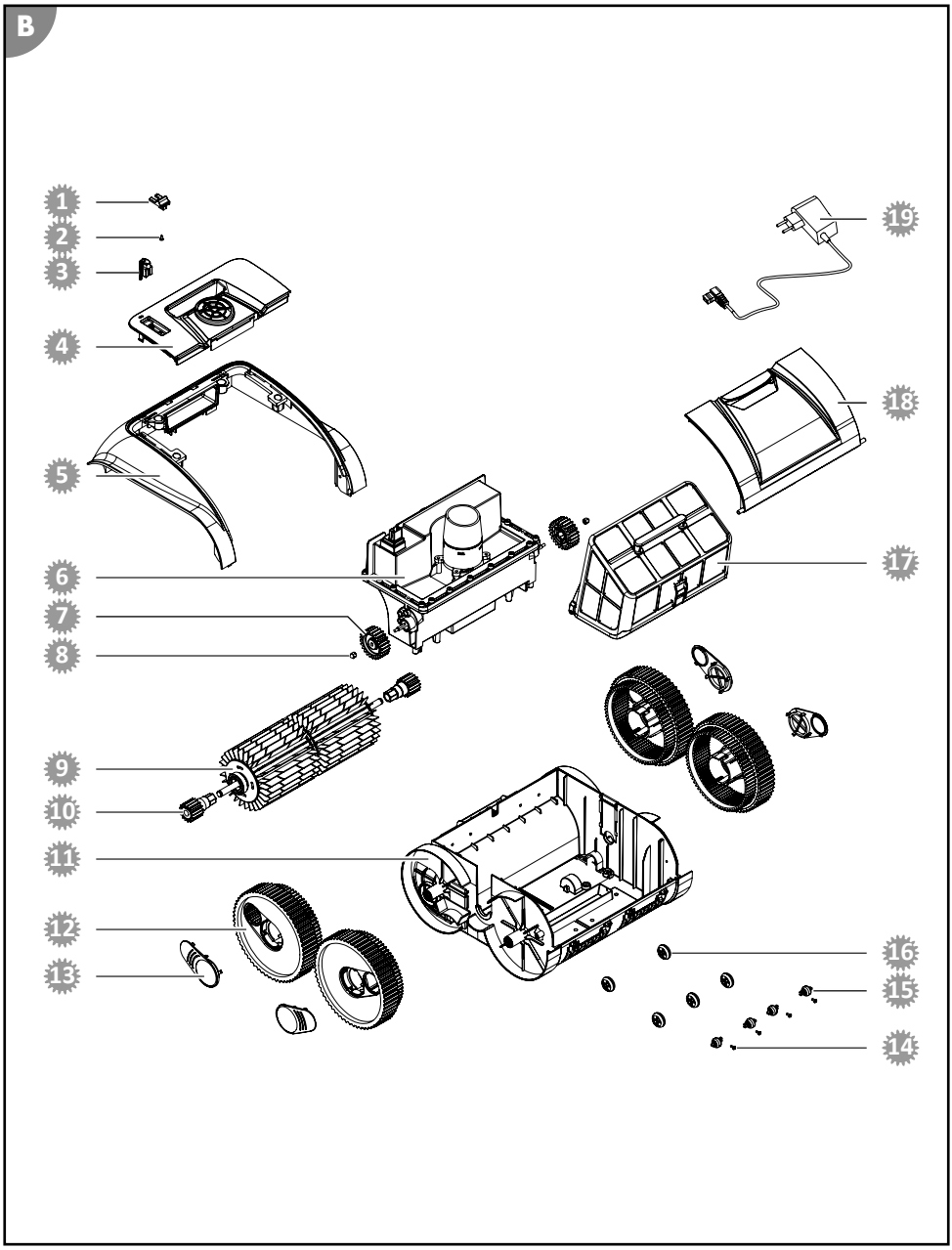

1. 061361 - Ein-/Ausschalter
2. 061362 - Schraube für Ein-/Ausschalter
3. 061363 - Kappe für Ladebuchse
4. 061360 - Gehäuse Oberteil
5. 061365 - Gehäuse Rahmen
6. 061366F11 - Motoreinheit
7. 061367 - Antriebsrad
8. 061368 - Überwurfmutter Antriebsrad
9. 061369 - Reinigungswalze
10. 061370 - Antriebsrad Reinigungswalze
11. 061379 - Gehäuse Unterteil
12. 061372 - Rad
13. 061373 - Radabdeckung
14. 061377 - Schraube
15. 061376 - Stützrad 2
16. 061375 - Stützrad 1
17. 061374 - Filtereinheit
18. 061364 - Klappe für Filtereinheit
19. 061378 - Ladegerät

Konformitätserklärung

Hiermit erklärt die Steinbach International GmbH, dass das Gerät den folgenden Richtlinien entspricht:

- 2014/35/EU (EN 60335-1:2012+A11:2014; EN 60335-2-41:2003+A1:2004+A2:2010; EN 62233:2008)
- 2014/30/EU (EN 55014-1:2006+A1:2009+A2:2011; EN 55014-2:2015; EN 61000-3-2:2014; EN 61000-3-3:2013)

Der vollständige Text der EU-Konformitätserklärung kann bei der am Ende dieser Anleitung angeführten Adresse angefordert werden.

Entsorgung

Verpackung entsorgen

Entsorgen Sie die Verpackung sortenrein. Geben Sie Pappe und Karton zum Altpapier, Folien in die Wertstoffsammlung.

Altgerät entsorgen

Altgeräte dürfen nicht in den Hausmüll!
Sollte das Gerät einmal nicht mehr benutzt werden können, so ist jeder Verbraucher **gesetzlich verpflichtet, Altgeräte getrennt vom Hausmüll**, z. B. bei einer Sammelstelle seiner Gemeinde/seines Stadtteils, abzugeben. Damit wird gewährleistet, dass Altgeräte fachgerecht verwertet und negative Auswirkungen auf die Umwelt vermieden werden. Deswegen sind Elektrogeräte mit obenstehendem Symbol gekennzeichnet.

Batterien und Akkus dürfen nicht in den Hausmüll!
Als Verbraucher sind Sie gesetzlich verpflichtet, alle Batterien und Akkus, egal, ob sie Schadstoffe* enthalten oder nicht, bei einer Sammelstelle in Ihrer Gemeinde/ Ihrem Stadtteil oder im Handel abzugeben, damit sie einer umweltschonenden Entsorgung zugeführt werden können.
* gekennzeichnet mit: Cd = Cadmium, Hg = Quecksilber, Pb = Blei, Li = Lithium

Package contents

1. Cleaner
2. Hook
3. Charger
   Instruction manual (not shown)

Components

4. Status indicator
5. Cap for charging socket
6. ON/OFF switch
7. Hatch for filter unit
8. Filter unit
9. Filter unit cover

en

Contents

Overview 3
Package contents 20
General Information 22
Explanation of Symbols 22
Safety 23
Unpacking and checking the package contents 24
Description 24
Description of the pool cleaner 24
Status indicator 24
Functions of the app control via Bluetooth (optional) 25
Preparation 25
Charging the rechargeable battery 25
Installing the app 26
Operation 26
Cleaning the pool 26
Configuring the cleaning program via the app 28
Switching off the device 28
Cleaning 30
Cleaning the device 30
Storage 31
Troubleshooting 31
Technical data 33
Spare parts 34
Declaration of Conformity 35
Disposal 35

General Information

Read and keep the operating instructions

These operating instructions are part of the "Battery Pro" pool cleaner (in the following also called "device"). They contain important information about start-up and operation.

Read the operating instructions and especially the safety instructions carefully before using the device. Non-observance of these operating instructions can lead to severe injuries or damage to the device.

Keep the operating instructions for further use. If you pass on the device to a third party, you must pass on these operating instructions as well.

Intended use

This device is exclusively designed to keep private pools clean. The device is not suited for pools with liners with a liner thickness of less than 0.4 mm. The device is not suited for overflow pools, stainless steel pools or tiled pools and also not for pools with an air ring.

The device is not suited for pools with an installed ladder.

When used in pools made of glass fiber reinforced plastic, it may not be possible to fully clean the walls.

This product is exclusively intended for private use and not suited for the commercial sector. Only use the device as described in these operating instructions. Any other use is considered inappropriate and may lead to material damage or even injury. The device is not a toy.

The manufacturer or retailer will not assume any liability for damage caused by inappropriate or incorrect use.

Explanation of Symbols

The following symbols are used in these operating instructions, on the device or on the packaging.

Here you will find useful additional information.

Risk of damage!
Do not open the packaging with sharp or pointed objects, such as cutters.

Lithium ion batteries in equipment or lithium ion batteries packaged with equipment. Pool cleaner

This symbol provides information about the energy efficiency of external power adapters.

Only use the charger indoors

Electrical device with double insulated housing (protection class II)

Safety

The following signal words are used in these operating instructions.

⚠ WARNING!	This signal symbol/word denotes a hazard with an average risk level that could lead to death or severe injury if it is not avoided.
⚠ CAUTION!	This signal symbol/word denotes a hazard with a low risk level that could lead to mild or moderate injury if it is not avoided.
NOTICE!	This signal word provides a warning about potential material damage.

General safety instructions

Safety instructions for persons

⚠ WARNING!

Danger to children and persons with reduced physical, sensory or mental capacities (such as partially disabled persons/older persons with reduced physical and mental capacities) or persons lacking experience and knowledge (such as older children).

Improper handling of the device can lead to severe injury or damage to the device.

- Only allow others to access the device after they have read and comprehended the entire manual or have been instructed about the intended use and the associated risks.
- Never let persons with reduced physical, sensory or mental capacities (such as children or drunk people) or a lack of experience and knowledge unsupervised near the device.
- Never allow children and persons with limited physical, sensory or mental capacities or persons lacking the respective experience and knowledge to operate the device.
- Do not let children clean or service the device.
- Children are not allowed to play with the device or with the power cable.
- Do not operate the device when impaired (e.g. under the influence of drugs, alcohol or medication).

⚠ WARNING!

Risk of injury through insufficient qualification!

Insufficient experience or skills for handling the required tools and insufficient knowledge of regional or normative regulations for the required work can lead to severe injuries or material damage.

- Assign all work whose risks you cannot estimate due to insufficient personal experience to a qualified expert.

Additional safety instructions for chargers

Use and handling of the charger

- Only connect the charger if the mains voltage of the socket matches that on the type plate.
- Only connect the charger to an easily accessible socket so that you can quickly disconnect it in the case of a fault.
- Always ensure sufficient ventilation while charging the rechargeable battery. Gases might be released.
- Only use the charger to recharge rechargeable batteries approved by the manufacturer.
- Do not recharge non-rechargeable batteries.

- A cracked or otherwise damaged rechargeable battery must not be connected to the charger.
- Protect the charger from any kind of moisture.
- Only use the charger indoors. Never operate it in damp rooms or in the rain.
- Never use the charger in environments with explosive or flammable materials. Risk of fire and explosion.
- Do not place any objects on the charger and do not cover the charger.
- Do not install the charger close to a heat source.
- Regularly check the charger for damage.
- Do not use a damaged charger until it has been repaired.
- Do not take the charger apart. Repairs must only be carried out through a licensed technical customer service.
- Do not use the charger if it has been subjected to blows or knocks or if it was dropped.
- Disconnect the charger from the mains after each use.
- Disconnect the charger from the mains before cleaning, servicing, storing and transporting it and let it cool down completely.
- **Only charge the rechargeable battery with chargers recommended by the manufacturer.** *A charger that is suited for a certain type of rechargeable battery poses a risk of fire if it is used with other types of rechargeable batteries.*

Unpacking and checking the package contents

⚠ WARNING!

Packaging materials pose a risk of suffocation!

Catching your head in the packaging foil or swallowing other packaging materials can cause death. There is a higher risk for children and mentally challenged persons who cannot estimate the hazard potential due to lack of knowledge and experience.

- Prevent children and mentally challenged persons from playing with the packaging materials.

Description

Description of the pool cleaner

The battery-operated pool cleaner cleans the bottom and the walls of your pool for maintenance.

Cleaning rollers dislodge the accumulated biofilm.

The removable filter unit 8 filters suspended deposits and floating substances out of the water.

If the rechargeable battery dies, the pool cleaner stops cleaning.

Status indicator

The status indicator 4 informs you about the operating state of the device:

lit blue

The device is switched on and ready for operation.

blinking blue

The device is in operation (and cleans the pool).

lit pink

The device is connected to the app via Bluetooth. The device can be configured in this operating state but it cannot clean!

blinking pink

The device is ready to connect to the app via Bluetooth.

lit yellow

The device is done cleaning.

blinking yellow

The rechargeable battery is almost discharged (and the device moves to the pool wall).

lit red

The ON/OFF switch 6 was actuated and the device switches itself off.

blinking red

The device is out of the water.

Functions of the app control via Bluetooth (optional)

"Battery Pro Line" is a free app for your smartphone or tablet. This app allows you to set up the cleaning program on designated pool cleaners via Bluetooth. By entering parameters such as the shape and dimensions of the pool, you can individually adapt and optimize the cleaning process.

At delivery, the cleaning program "Wall/bottom cleaning - focus on bottom" is preset for rectangular pools with a size of 3 m x 6 m (9.8 ft. x 19.7 ft.).

(1) Bottom cleaning

The device only cleans the bottom of the pool.

(2) Wall cleaning

The device only cleans the pool wall.

(3) Wall/bottom cleaning

The device cleans the wall and bottom of the pool.

(4) Wall/bottom cleaning - focus on bottom

The device cleans the wall and bottom of the pool and invests more time in cleaning the bottom.

Preparation

Charging the rechargeable battery

⚠ WARNING!

Risk of fire!

Charging at a temperature below 10 °C leads to chemical damage to the cell and can cause a fire.

- Charge the rechargeable battery at room temperature.

Charging process

1. Switch off the device before charging.
2. Pull the cap 5 out of the charging socket.
3. Connect the charger to the device.
4. Plug the charger into a socket.

   The charge control indicator is lit red. The rechargeable battery is charging.

5. When the charge control indicator is lit green, disconnect the charger from the power supply and the device.
6. Put the cap 5 in the charging socket.

The rechargeable battery is charged.

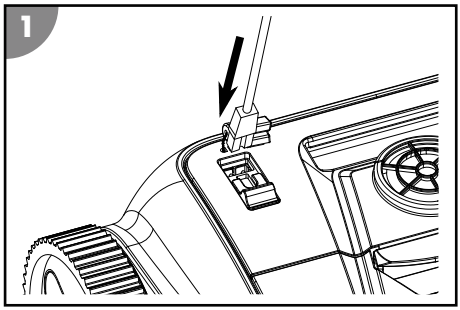

Installing the app

You have to install the app to use all functions of the device.

iOS / Android

or look for "Battery Pro Line" in the app store

Install updates at regular intervals to keep the app up to date. This is the only way to guarantee fault-free operation of the control via Bluetooth.

Operation

⚠ WARNING!

Do not operate while swimming! Mortal danger!

Hair or clothing can be sucked in or trapped by the cleaning element, hold persons under water and, in extreme cases, prevent them from resurfacing.

- Never operate the device while there are persons in the pool.
- Prevent any access to the pool as long as the device is in operation.

Check the following before each use:

- Is there visible damage on the device?
- Is there visible damage on the control elements?
- Do all individual parts function?
- Are the accessories in perfect condition?
- Are all cables in perfect condition?

Do not start up a damaged device or damaged accessories. Have them checked by the manufacturer or its customer service or a qualified service technician.

Cleaning the pool

Observe the following before cleaning your pool:

- Remove any cover or foil from the pool.
- Remove obstacles (such as a ladder) from the pool.
- Switch off the filter system at least one hour before the start of cleaning so that particles in the water can settle on the floor.

Proceed as follows to clean your pool:

1. Insert the filter unit.
2. Place the device in the pool and switch it on.

Inserting the filter

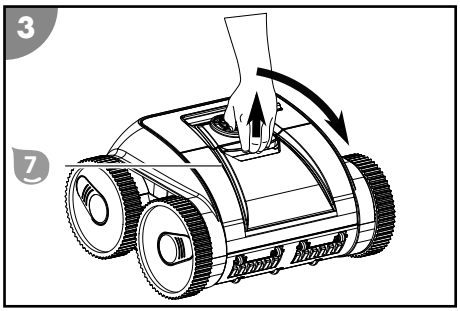

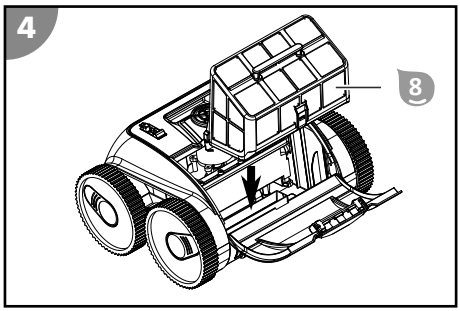

1. Open the hatch 7.
2. Position the filter unit 8 on the suction channel.
3. Close the hatch 7 so that it locks in place.

The filter is inserted.

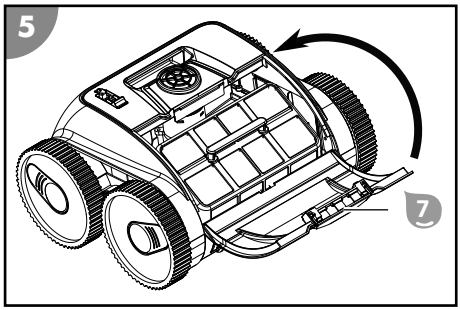

Placing the device in the pool and starting cleaning

You can use the device as delivered without using the app. Optionally, you can also optimize the preset cleaning program to suit your individual requirements (see section "Description"). The desired settings must be made before operation and outside the water; they are saved and can be used afterwards.

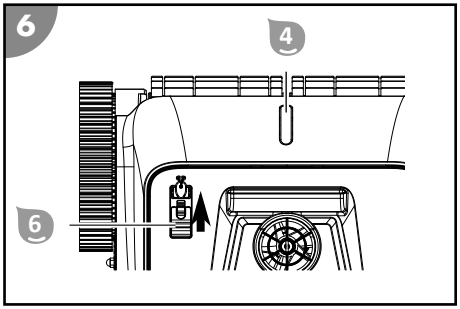

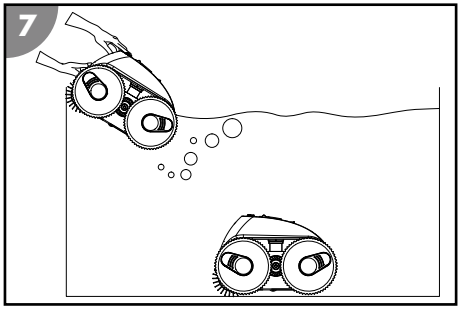

1. Check that the cap is securely snapped onto the charging socket.
2. Switch the ON/OFF switch 5 to ON.

   The status indicator 4 is lit blue. The device is switched on and ready for operation.

3. Hold the device by the handle and lower it slowly into the water until all the air has escaped.
4. Then let the device sink to the bottom of the pool.
   Make sure that the device lands on the bottom of the pool on its underside and that cleaning can start without obstruction towards the center of the pool.

   The status indicator 4 blinks blue.

The device is in the pool and starts cleaning with a time delay.

Configuring the cleaning program via the app

You must pair the device with the app and configure the cleaning program while the device is out of the water before placing the device in the pool and starting cleaning. Any settings you made are saved and applied in future operation.

1. Activate Bluetooth.
   If you use an android device, you might have to activate GPS as well.
2. Switch the ON/OFF switch 6 to ON.
   The status indicator 4 is lit blue. The device is ready for operation.
3. Slide the ON/OFF switch forward and back again (within at most 2 seconds).
   The status indicator 4 blinks pink. The device is ready to connect to the app via Bluetooth.
4. Start the "Battery Pro Line" app.
5. Search for available devices.
6. Select your device to connect it with the app.
   The app signals the successfully established connection.

   The status indicator 4 is lit pink. The device is connected to the app.
7. Follow the instructions of the app and select the desired parameters.
8. Check and confirm the set values.
9. Switch off the ON/OFF switch 6.
   The status indicator 4 is lit red and goes off as soon as the device has switched itself off.

The cleaning program has been configured and saved.

Switching off the device

Proceed as follows to switch off the device:

1. Lift the device out of the pool and switch it off.
2. Clean the filter unit and the device.

Stopping cleaning

The device stops cleaning automatically as soon as the rechargeable battery is almost discharged. The status indicator 4 blinks yellow while the device moves to the pool wall and stays yellow as soon as it has reached its end position.

Lifting the device out of the pool

1. Attach the hook 2 to a telescopic rod and threat it into the handle of the device.
   Never attempt to lift the device by the charging cap strap 5!
2. Slowly pull the device towards the water surface until you can reach the handle.
3. Slowly lift the device out of the water and hold it above the water surface.
   After 10 to 15 seconds, most of the water that has collected in the housing has drained back into the pool.
4. Switch off the ON/OFF switch 6.
   The status indicator 4 is lit red and goes off as soon as the device has switched itself off.

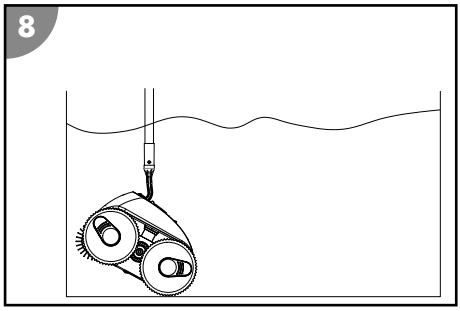

5. Set down the device next to the pool.

The device is lifted out of the pool.

Clean the device after each use to ensure continued trouble-free operation.

Cleaning

Only clean the device with a standard bathroom cleaner, clear tap water and a lint-free cloth. Aggressive cleaning agents can damage the device. Dry the product with a lint-free cloth.

Cleaning the device

1. Remove and clean the filter.
2. Rinse the device after each use with plain tap water inside and out.

The device is clean.

Removing the filter

1. Open the hatch 7.

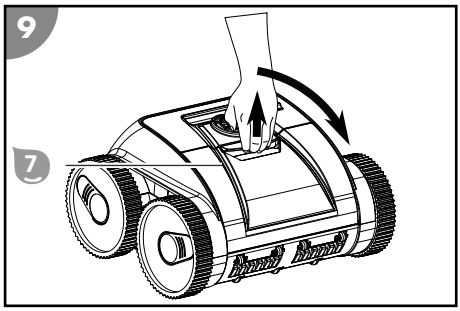

2. Pull the filter unit 8 vertically up and out of the device.

The filter is removed.

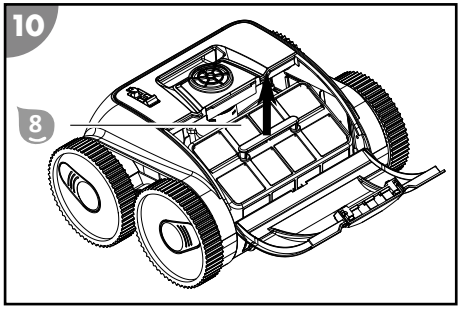

Cleaning the filter

1. Pull the tap and open the cover 9 of the filter unit.

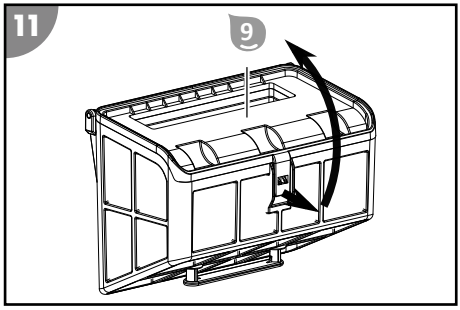

2. Thoroughly rinse the filter unit with plain tap water.

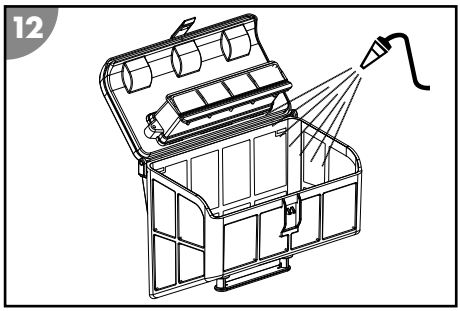

3. Close the cover 9 of the filter unit so that it locks in place.

The filter is cleaned.

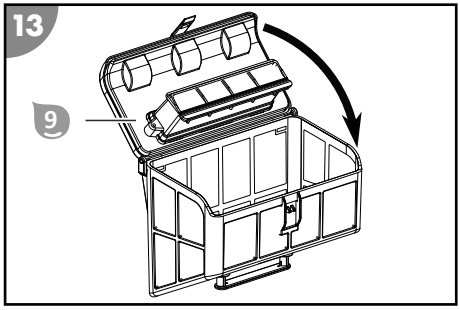

Storage

1. Thoroughly clean the device (see section "Cleaning").
2. Let all parts dry completely.
3. Fully charge the device.
   Recharging is required after at latest 3 months due to self-discharge.
4. Then store the device and its accessories in a dry and frost-free place (≥ +5 °C) without direct sunlight.

Troubleshooting

Fault description	Cause	Remedy
Charger blinks red.	Low rechargeable battery voltage or faulty rechargeable battery.	Contact customer service.
The status indicator 4 blinks red.	Device is out of the water.	Place the device in the water or switch it off if you are not going to use it at present.
The device cannot reach all places in the pool.	The water circuit of the pool is switched on.	Switch off the filter system of the pool.
	The device becomes stuck on the drain grate.	Switch off the filter system of the pool.

Fault description	Cause	Remedy
The device does not completely move up the wall.	The filter is clogged.	Clean the filter.
	Algae grows on the walls.	Manually pre-clean the pool walls. Investigate and remedy the cause of algae growth (e.g., pH value). Use the pool cleaner more frequently.
	The water temperature is too high or too low.	Operate the device at water operating temperature (see section "Technical data").
	The tires or the cleaning roller are/is worn.	Check the tires and the cleaning roller for wear and replace them if necessary.
	The device is too light and topples.	Switch off the device and let all the air escape.
	The pH value and the chlorine quantity are not properly set.	Adjust the pH value and the chlorine value to the correct value (see section "Technical data").
The device does not sink.	There is air in the device.	Switch off the device and let all the air escape.
	The salt content is too high and the device has more buoyancy.	Set the correct salt content. See section "Technical data".
The device rises to the surface.	The device climbs too high or there is air trapped in the device.	Switch off the device and let all the air escape.
	The salt content is too high and the device has more buoyancy.	Set the correct salt content. See section "Technical data".

If the problem cannot be solved, contact the customer service listed on the last page.

Technical data

POOL CLEANER		CHARGER	
Model:	HJ3172 PLUS	Model:	XSG1261800EU
Item number:	061206F11	Rated power:	45 W
Width of cleaning element:	275 mm	Operating voltage and frequency:	100-240 V~, 50/60 Hz
Speed:	max. 11 m/min	Output voltage:	12.6 V ⎓
Immersion depth:	max. 32 ft. (2.0 m)	Safety class:	IP20
Filter mesh:	180 µm		
Safety class:	IPX8		
App control	Battery Pro Line		
POOL		**RECHARGEABLE BATTERY**	
Pool size - floor area:	max. 430 ft² (40 m²)	Type of rechargeable battery:	Lithium-ion
Salt content in water (salt electrolysis):	<0.5%	Rechargeable battery capacity:	8,600 mAh
Water temperature:	10 °C to 35 °C (50 °F to 95 °F)	Charging time:	7 to 8 hours
Ambient temperature:	10 °C to 40 °C (50 °F to 104 °F)	Battery runtime:	up to 90 min

Spare parts

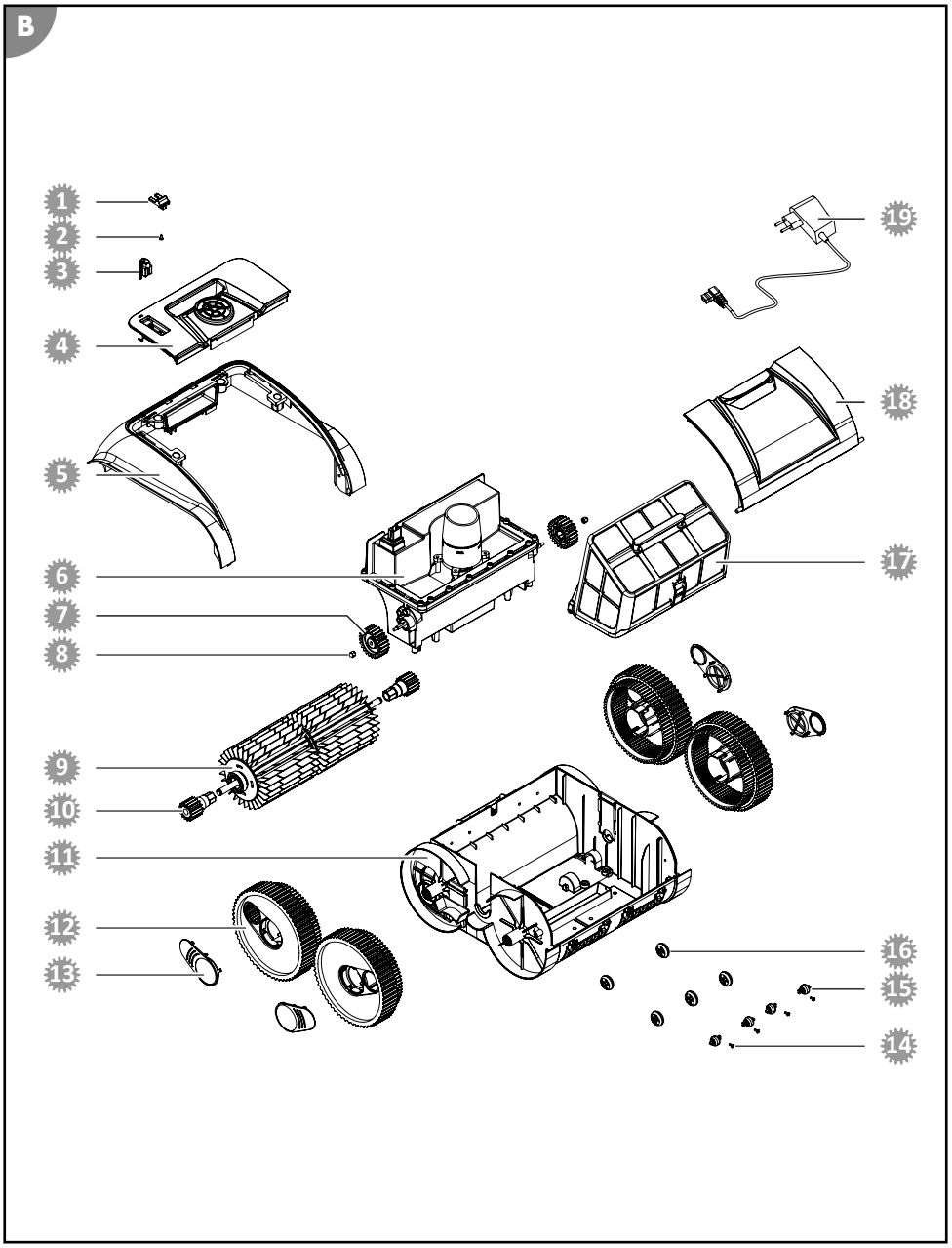

1. 061361 - ON/OFF switch
2. 061362 - screw for ON/OFF switch
3. 061363 - cap for charging socket
4. 061360 - top part of housing
5. 061365 - housing frame
6. 061366F11 - motor unit
7. 061367 - drive wheel
8. 061368 - union nut for drive wheel
9. 061369 - cleaning roller
10. 061370 - cleaning roller drive wheel
11. 061379 - bottom part of housing
12. 061372 - wheel
13. 061373 - wheel cover
14. 061377 - screw
15. 061376 - support wheel 2
16. 061375 - support wheel 1
17. 061374 - filter unit
18. 061364 - hatch for filter unit
19. 061378 - charger

Declaration of Conformity

Steinbach International GmbH hereby declares that the device meets the following directives:

- 2014/35/EU (EN 60335-1:2012+A11:2014; EN 60335-2-41:2003+A1:2004+A2:2010; EN 62233:2008)
- 2014/30/EU (EN 55014-1:2006+A1:2009+A2:2011; EN 55014-2:2015; EN 61000-3-2:2014; EN 61000-3-3:2013)

You can request the complete text of the EU Declaration of Conformity from the address stated at the end of this instruction manual.

Disposal

Disposing of the packaging

Sort the packaging before you dispose of it. Dispose of paperboard and cardboard with the recycled paper service and wrappings with the appropriate collection service.

Disposing of used appliances

Used appliances do not belong in the household waste!
If the device can no longer be used, each consumer **is obligated by law to drop off used appliances separate from the household waste** at a municipal collection point. This ensures that used appliances are recycled properly and negative effects on the environment are avoided. Therefore electrical appliances are marked with the above symbol.

Batteries and rechargeable batteries must not be disposed of in the household waste!
You, the consumer, are obligated by law to deposit all batteries and rechargeable batteries, regardless of whether they contain hazardous substances* or not, at a collection point in your community/your district or at a retailer so that these can be disposed of in an environmentally-friendly fashion.

* marked with: Cd = cadmium, Hg = mercury, Pb = lead, Li = lithium